\Orchestrating a brighter world NEC

納入仕様書 オプションレンズ
L4K-20ZM

概要

●NP-PH3501QL-40K/NP-PH2601QL-30K専用　ズームレンズ

■主な仕様

L4K-20ZM		
ズーム/フォーカス		電動
ズーム比		1.7
F (Wide-Tele) / f値(mm)		F=2.5-2.5 f=61.4-105.2
投写距離比※1		1.98～3.34:1
スクリーンサイズ(型)		100-1000
レンズシフト※2	垂直	+50% ～ -50%V
[4,096×2,160(画面比17:9)の場合]	水平	+17% ～ -17%H
レンズシフト※2	垂直	+55% ～ -55%V
[3,840×2,160(画面比16:9)の場合]	水平	+22% ～ -22%H
外形寸法(直径×長さ) 突起部含まず		下記外観図の側面図参照
質量		8.9kg

※1:スクリーンへの投映距離:スクリーンの横幅寸法

※2:V:投写画面の高さ、H:投写画面の幅

■外観図

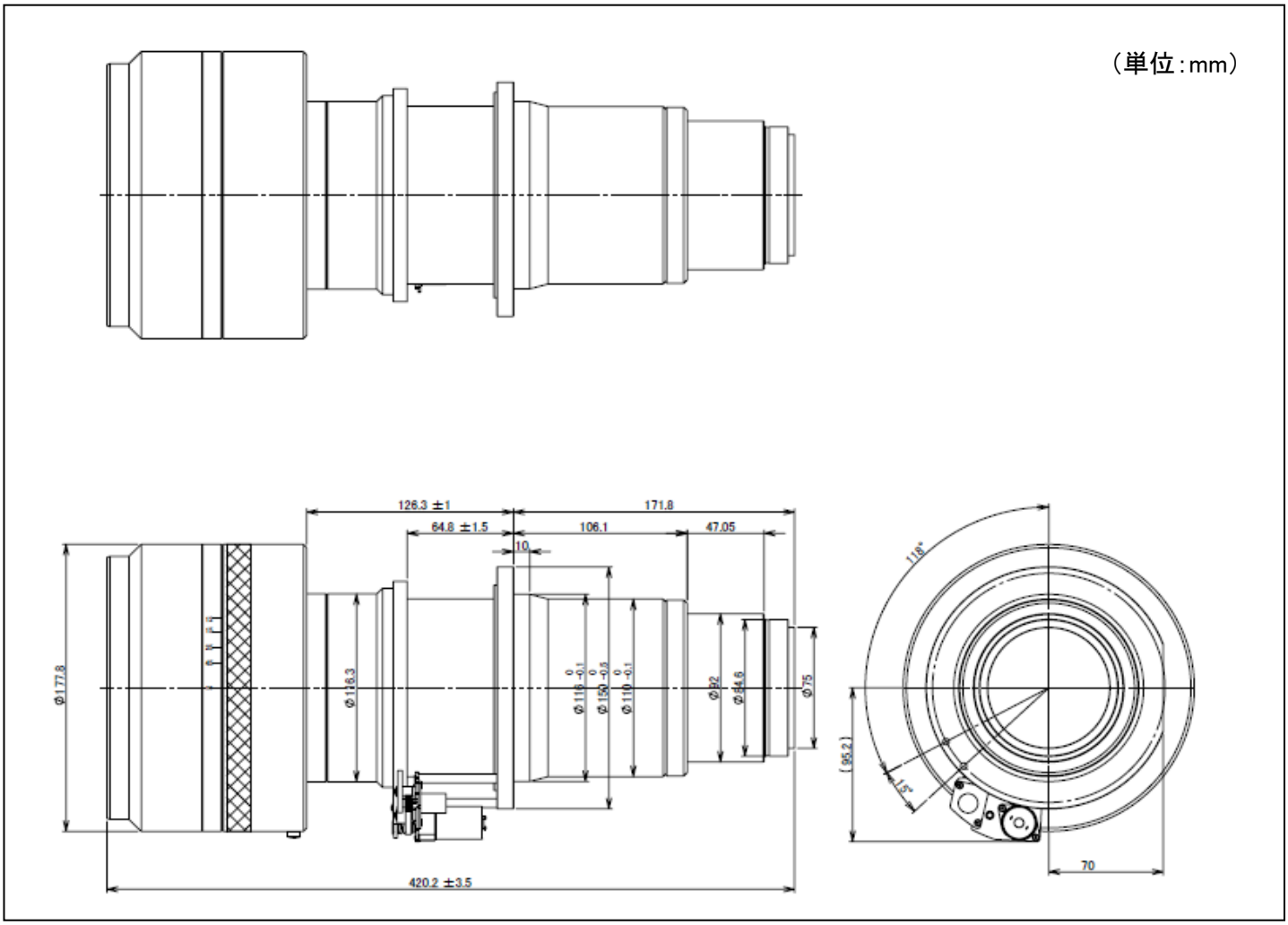

この仕様・意匠はお断りなく変更することがあります。

NECディスプレイソリューションズ株式会社　〒108-0073　東京都港区三田一丁目4-28(三田国際ビル)