SHARP

数字投影机

MultiSync®

型号 **XP-X171Q-B**
XP-X141Q-B

安装手册

HDMI™

HDBT™

保留备用

目录

简介 iii

重要信息 iv

1. 查看产品概述、随附物品和零件名称 1

1-1. 投影机介绍 1

1-2. 包装箱内有哪些物件? 3

1-3. 投影机的部件名称 4

1-4. 遥控器各部位的名称 10

2. 投射影像（基本操作） 16

2-1. 投射影像的流程 16

2-2. 连接电脑/连接电源线 17

2-3. 开启投影机 19

2-4. 选择信号源 21

2-5. 调整图片尺寸和位置 22

2-6. 关闭投影机 29

2-7. 使用完毕后 30

3. 便利的功能 31

3-1. 关掉投影机的投射光（快门） 31

3-2. 关闭屏幕菜单（屏幕消隐） 31

3-3. 放大图像 32

3-4. 调整亮度 33

3-5. 修正水平和垂直梯形失真 [梯形修正] 34

3-6. 使用 HTTP 浏览器控制投影机 35

3-7. 储存镜头平移变化 [镜头内存] 37

3-8. 调整投射影像的边界 [边缘融合] 39

4. 使用屏幕菜单 43
4-1. 屏幕菜单的基本操作 43
4-2. 菜单项目清单 46
4-3. 输入 50
4-4. 调整 52
4-5. 显示器 57
4-6. 设置 (1) 66
4-7. 设置 (2) 71
4-8. 信息 73

5. 镜头部件的安装/拆卸 74

6. 连接至其他设备 78
6-1. 连接到计算机或视频设备 79
6-2. 连接至 HDBaseT 传输装置（市售） 80
6-3. 连接到有线局域网 81

7. 保养 82
7-1. 清洁镜头 82
7-2. 清洁机箱 83

8. 附录 84
8-1. 投射距离和屏幕尺寸 84
8-2. 兼容的输入信号列表 89
8-3. 规格 92
8-4. 机箱尺寸 95
8-5. 主要接口的管脚分配和信号名称 96
8-6. 纵向投射（垂直方向） 99
8-7. 叠加投影机 101
8-8. 故障排除 103
8-9. PC 控制编码和线路连接 109
8-10. 故障排除核对清单 111
8-11. 设定HTTP服务器画面的登录密码 113
8-12. 注册背景标志 115

简介

感谢您购买 投影机。
可将本投影机与电脑、视频设备等进行连接后在屏幕上清晰地投射影像。
开始使用投影机之前，请仔细阅读本手册。
如果对操作有任何疑问或者认为投影机可能有故障，请阅读本手册。

在本手册中，另售的投影机镜头标记为“镜头部件”。

注

(1) 未经允许，不得部分或整个复制该手册的内容。

(2) 该手册的内容若有改变，恕不另行通知。

(3) 该手册经过精心编纂，但是如果您发现任何有疑问、错误或漏掉的地方，请与我们联系。

(4) 本手册中显示的图像仅为指示性。如图像与实际产品出现不符，则以实际产品为准。

(5) 除第(3)和(4)条外，我公司将不负责对由于使用该设备而导致的任何经济损失或其他问题的索赔。

重要信息

关于电磁干扰（EMI）的注意事项

警告：

在居住环境中，运行此设备可能会造成无线电干扰。

电缆信息

使用屏蔽电缆以防止干扰接收无线电或电视信号。

中国大陆RoHS

根据中国大陆**《电器电子产品有害物质限制使用管理办法》**，以下部分列出了产品中有害物质的名称及含有信息表

该电器电子产品含有某些有害物质，在环保使用期限内可以放心使用，超过环保使用期限之后则应该进入回收循环系统。

电器电子产品中有害物质的名称及含有信息表

部件名称	有害物质									
	铅 (Pb)	汞 (Hg)	镉 (Cd)	六价铬 (Cr (VI))	多溴联苯 (PBB)	多溴二苯醚 (PBDE)	邻苯二甲酸二(2-乙基)己酯 (DEHP)	邻苯二甲酸丁苄酯 (BBP)	邻苯二甲酸二正丁酯 (DBP)	邻苯二甲酸二异丁酯 (DIBP)
光机引擎	○	○	○	○	○	○	○	○	○	○
光源模组	○	○	○	○	○	○	○	○	○	○
外壳	○	○	○	○	○	○	○	○	○	○
金属合金结构件	×	○	○	○	○	○	○	○	○	○
风扇	×	○	○	○	○	○	○	○	○	○
电路板	×	○	○	○	○	○	○	○	○	○
线材	○	○	○	○	○	○	○	○	○	○
电源线	×	○	○	○	○	○	○	○	○	○
遥控器	×	○	○	○	○	○	○	○	○	○
电池	○	○	○	○	○	○	○	○	○	○

注1：○：表示该有害物质在该部件所有均质材料中的含量均不超出电器电子产品有害物质限制使用国家标准要求。

×：表示该有害物质至少在该部件的某一均质材料中含量超出电器电子产品有害物质限制使用国家标准要求。

上表中打“×”的部件，应功能需要，部分有害物质含量超出GB/T 26572规定的限量要求，但符合达标管理目录限用物质应用例外清单中的限值要求。

注 2：以上未列出的部件，表明其有害物质含量均不超出电器电子产品有害物质限制使用国家标准要求。

关于符号

为确保安全且恰当地使用本产品，本手册使用了许多符号以防止对您及他人带来伤害及财产损失。
各符号及其含义如下所述。在阅读本手册之前，请对其作充分了解。

警告	如果不注意此符号而不当处理产品，则可能引发事故而导致死亡或重大伤害。
注意	如果不注意此符号而不当处理产品，则可能引发人员受伤或周围财产受损。

符号示例

	此符号表示应小心电击。
	此符号表示应注意高温。
	此符号表示严格禁止的内容。
	此符号表示不得弄湿的物品。
	此符号表示不应以湿手接触。
	此符号表示严禁拆卸。
	此符号表示必须执行的操作。
	此符号表示应从电源插座上拔下电源线。

安全注意事项

⚠ 警告

投射光线

禁止

机箱上所标明的投射光线和象形图/标签

- 请勿直视投影机的镜头。
  投影机在工作时所投射的强光可能损害您的视力。光圈附近的激光能量曝露可能会导致灼伤。周边有小孩时要特别小心。
- 请勿使用光学设备（放大镜、反射镜等）观察投射光线。这样做可能会导致视力受损。
- 在打开投影机前检查并确保投影范围内无人直视镜头。
- 请勿让儿童单独操作投影机。由孩童操作投影机时，须有成人在场仔细进行监督。
- 在机箱上靠近镜头处显示的以下象形图，表示禁止窥视投影机。

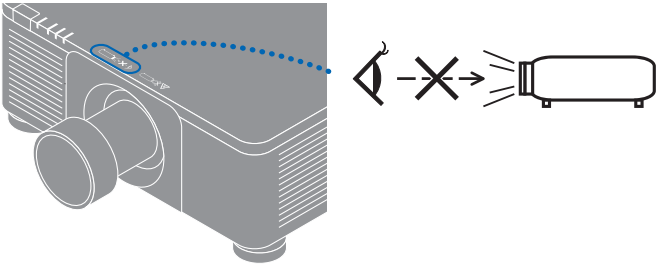

接下页

警告

- 以下标签粘贴在此投影机上。

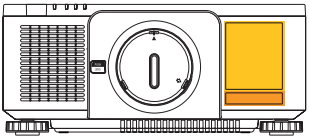

XP-X171Q-B	XP-X141Q-B
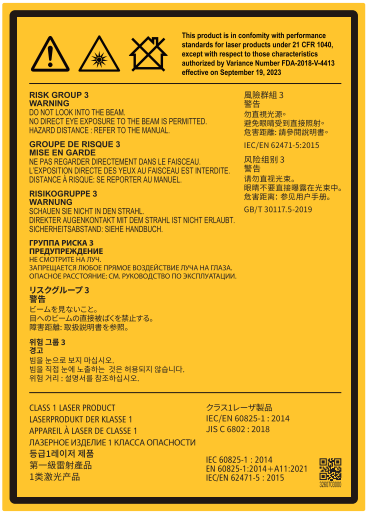	
本投影机被归类为GB/T 30117.5-2019风险组3。	根据镜头部件的不同，本投影机被归类为 GB/T 30117.5-2019 风险组 2 或风险组 3。

- 当归类为风险组 3 时，本投影机供专业使用，必须由专业安装人员安装以确保安全。
  参见第xvii页 了解风险组信息。
- 有关激光安全注意事项，请参阅第xvi页。

⚠ 警告	
电源	
务必执行	**请使用电压合适的电源。** • 本投影机设计使用电源为 200-240 V 交流电，50/60 Hz。在使用投影机之前，请检查投影机将要连接的电源是否符合这些要求。 • 使用电源插座作为投影机的电源。请勿将投影机直接连接到电灯配线。这样做很危险。
必须接地	**将电源线接地** • 本设备设计使用条件为电源线接地时。如果电源线未接地，可能会导致触电。请确保将电源线直接连接到墙装电源插座并适当接地。 不要使用 2 脚插头转换器适配器。 • 请务必将投影机和计算机（信号源）连接至相同接地点。如果将投影机和计算机（信号源）连接至不同接地点，则地电位中的波动可能会导致起火或冒烟。
务必执行 禁止 风险电压 请勿用湿手触摸	**处理电源线** • 请使用本投影机随机附带的电源线。 • 本投影机随附的电源线为本投影机专用。为安全起见，请勿将其用于其他设备。 • 小心使用电源线。损坏电源线可能导致火灾或触电。 - 勿在电源线上放置重物。 - 勿将电源线放在投影机下方。 - 勿用地毯等覆盖电线。 - 勿划伤或改装电源线。 - 勿用力弯折、扭曲或拉扯电源线。 - 勿给电源线加热。 如果电源线损坏（芯线裸露、断线等），请要求经销商更换。 • 听到雷声时请勿触摸电源插头。这样做可能会导致触电。 • 请勿用湿手连接或断开电源线。这样做可能会导致触电。

警告

安装

禁止 勿弄湿 拔下电源线	**请勿在下述地方使用** • 请勿在下述地方使用。否则可能导致火灾或触电。 - 摇晃的桌子、倾斜的表面上或其他不稳定的地方 - 通风不良的空间。 - 靠近散热器，其他热源或阳光直射的位置。 - 持续振动的区域。 - 潮湿、多尘、蒸汽多或油腻的区域。 - 存在腐蚀性气体（二氧化硫、硫化氢、二氧化氮、氯、氨、臭氧等）的环境。 - 户外。 - 湿度快速变化且可能发生冷凝的高温环境。 • 勿在下述可能将投影机弄湿的地方使用。否则可能导致火灾或触电。 - 勿在雨水或雪中、在海边或水边等地使用。 - 勿在浴室或淋浴间使用。 - 请勿将产品安装在空调等排水设备下。 - 勿在投影机上放置花瓶或盆栽植物。 - 勿在投影机上放置杯子、化妆品或药品。 如果有水等进入投影机，请先关闭投影机电源，然后将电源线从电源插座拔下并联系经销商。
注意	**将投影机悬挂安装于天花板** • 要在天花板上安装投影机，请咨询经销商。吊顶安装需要特殊技术。请勿由安装人员以外的人士进行安装作业。否则可能导致投影机掉落，并导致人员受伤。 • 对于由不当安装或处理、误用、改装或自然灾害引起的任何事故或/和损坏，我方概不负责。 • 当悬挂安装于天花板等时，请勿悬挂在投影机上。投影机可能会掉落并造成人身伤害。 • 悬挂安装于天花板上时，使用触手可及的电源插座以确保可轻松插拔电源线。

⚠ 警告

使用时

禁止 拔下电源线	**请勿将物体放在投影机内部** • 请勿从通风口将金属或易燃物体或其他异物插入或投入投影机中。否则可能导致火灾或触电。家中有小孩时更要小心。如果有异物进入投影机，请先关闭投影机电源，然后将电源线从电源插座拔下并联系经销商。
拔下电源线	**如果投影机出现故障，请拔下电源线。** • 如果投影机冒烟、发出异味或声音，或者投影机掉落或机箱损坏，请关闭投影机电源，然后从电源插座上拔下电源线。否则不仅可能引起火灾或电击，还可能导致视力严重受损或烧伤。请联系经销商进行维修。 切勿尝试自行维修投影机。这样做很危险。
请勿拆卸	**请勿拆卸投影机。** • 请勿拆卸或打开投影机机箱。 同时请勿改装投影机。投影机中有高压部位。其可能会引起火灾、电击或激光泄漏，从而导致视力严重受损或烧伤。 请委托有资质的维修人员进行内部检查、调整和维修。
禁止 小心高温	**投影机正在工作时，请勿在镜头前方放置物体。** • 投影机正在工作时，请勿将镜头盖放于镜头上。镜头盖可能变热而翘曲。 • 投影机正在操作时，请勿在镜头前放置物体遮挡光线。该物体可能会变热而被破坏或着火。 • 机箱上标明的以下图示表示避免在投影机前放置物体的注意事项。
禁止	**清洁投影机时** • 请勿使用易燃气体喷雾除去镜头、机箱等处的灰尘。 否则可能导致火灾。

警告	
禁止	**请勿在需求高安全性的场所使用** • 本产品的使用禁止伴随可直接导致死亡、人身伤害、严重人体伤害或其他损失的致命风险或危险，包括在核设施内的核反应控制、医用生命支持系统，和武器系统中的导弹发射控制。

注意	
电源线	
务必执行	**处理电源线** • 投影机应安装在方便连接电源插座的位置附近。 • 将电源线连接到投影机的 AC IN 端子时，请确保将接头完全且稳固地插入。电源线连接松动可能导致火灾或触电。
务必执行 拔下电源线	**按照以下步骤操作电源线，以避免火灾或触电。** • 要断开电源线时，只能握住插头拔出电源线。 • 清洁产品之前或计划长时间不使用产品时，从电源插座拔下电源线插头。 • 当电源线或插头发热或损坏时，请从电源插座拔下电源线，并联系经销商。
务必执行	**定期清理电源插头上的灰尘和其他杂物** • 不这样做可能导致起火或触电。
务必执行	**移动投影机之前断开电源线和其它电线** • 在移动产品之前，确保断开产品电源，然后将电源线从电源插座拔出来，检查是否连接产品和其他设备的所有线缆都断开了连接。

⚠ 注意	
禁止	**请勿将电源线与电源分接头一起使用** • 添加延长线可能会因过热而导致火灾。
安装	
务必执行	**以防掉落线固定好镜头部件** • 如果要将投影机悬挂于天花板或其他高处，请使用防掉落线（另售）固定镜头部件。如果镜头部件未进行固定，则其可能会松动并掉落。
使用时	
禁止	**勿在承受超电压的网络中使用。** • 将投影机的HDBaseT端口和LAN端口连接至不存在超电压风险的网络。施加于HDBaseT 或 LAN端口的超电压可能会导致电击。
务必执行	**镜头移位、对焦和变焦操作** • 在移动镜头或调整聚焦或变焦时，请从投影机的后面或侧面进行操作。如果从前面执行此类调整，您的眼睛可能会因曝露于强光下而受损。 • 执行镜头移位操作时，将手保持远离镜头区域。否则手指可能卡在机箱与镜头之间的缝隙之中。

注意	
务必执行	**处理电池** 电池使用不当会导致漏液或爆裂。 • 只能使用指定的电池。 • 在插入电池时，请确保每个电池上的 (+) 和 (–) 符号与电池仓的 (+) 和 (–) 符号相匹配。 • 请勿混用电池品牌。 • 请勿组合使用新旧电池。这会缩短电池寿命或导致电池漏液。 • 请立即取出废旧电池，以防止电池酸液泄漏到电池盒中。 如果泄漏的电池液沾到皮肤或衣服上，请立即彻底冲洗。如果进入眼睛，请不要揉眼睛，妥善清洗，并立即就医。泄漏的电池液进入眼睛或沾到衣服可能会引起皮肤刺激或损伤眼睛。 • 如果长时间不使用遥控器，请卸下电池。 • 将电池放置在极高温的环境中，或将电池置于极低的气压下，可能会导致爆炸或易燃液体或气体泄漏。 • 妥善处理耗尽的电池。将电池丢入水、火或热炉中，或者以机械方式压碎、切割或修改电池，可能会导致爆炸。 • 请勿使电池短路。 • 请勿对电池充电。提供的电池不可再充电。 • 处置电池时，请与经销商或当地管理机构联系。
禁止 小心高温	**关于通风口** • 请勿阻塞投影机的通风口。另外，请勿在投影机下方放置纸或布等柔软物体。否则可能会引起火灾。 在投影机安装地点与其周围之间留下足够空隙。（→ 第xxv 页） • 正在投影或刚刚投影后，请勿触摸排气口区域。此时排气口区域温度可能会很高，一旦触摸可能导致灼伤。
禁止	**移动投影机** • 在镜头单元取下的情况下，由至少两人握住把手移动投影机。试图单独移动投影机可能会导致背部疼痛或其他人身伤害。 • 移动投影机时，请勿握住除把手之外的其他部位。否则投影机可能会掉落并造成人员受伤。 • 将镜头部件取下搬运投影机时，请勿以手触碰镜头的安装区域。也不要将手放入连接端子的凹陷处。投影机可能会损坏或掉落并引起受伤。

⚠ 注意	
务必执行	**安装/取下镜头** • 在安装或取下镜头部件时请先关闭投影机。否则可能会导致视力受损或烧伤。 • 当投影机安装在高处时，请勿安装或拆下镜头部件。 镜头部件可能掉落而引起损坏或受伤。
禁止	**不要推产品或在产品上攀爬。不要抓取产品或吊在产品上。请勿用坚硬的物体摩擦或敲击产品。** • 产品可能会掉落从而导致产品损坏或人员受伤。
务必执行	**避免具有极端温度和湿度的位置** • 否则可能会导致起火或触电或对投影机的损坏。　本投影机的使用环境如下： - 操作温度：0°C至45°C / 湿度：20至80%（无冷凝） - 存储温度：-10°C至60°C / 湿度：20至80%（无冷凝）
检查及清洁	
务必执行	**检查投影机并清洁其内部** • 每年对投影机内部清洁一次，具体请咨询经销商。长时间不清洁时，灰尘可能会积聚于投影机内部而引发火灾或故障。

激光安全注意事项

⚠ 警告

1类激光产品
本产品被列为IEC 60825-1:2014 中的 1 类。
- 若不按此规定使用控制或调整装置、或执行各步操作，就可能引起有害的辐射照射。
- 激光（辐射）能量一接触窗口附近可能引起烧伤。

- 内置光模块所发出激光的概述：
  - 波长：449 - 461 nm (蓝)、635 - 651 nm (红)
  - 最大电源：456 W (蓝)、72 W (红)

光模块

- 本产品中配备了一个含有多个激光二极管的光模块作为光源。
- 这些激光二极管密封于光模块内。无需对光模块的性能进行保养或维修。
- 终端用户不得更换光模块。
- 如需更换光模块或了解更多信息，请联系有资质的经销商。

风险组

XP-X171Q-B

本投影机被归类为GB/T 30117.5-2019 风险组3。

XP-X141Q-B

根据镜头部件的不同，本投影机被归类为 GB/T 30117.5-2019 风险组 2 或风险组 3。

风险组2 (RG2)

⚠ 警告

与任何明亮的光源相同，请勿凝视直射光束，RG2 GB/T 30117.5-2019。

风险组3 (RG3)

⚠ 警告

GB/T 30117.5-2019中的RG3产品

- 当归类为RG3时，本投影机仅供专业使用，且必须安装在可确保安全的位置。因此，由于安装必须由专业安装人员进行，请务必咨询经销商。切勿尝试自行安装投影机。这可能会导致视力损伤等。
- 不允许直接曝露于光束中，RG3 GB/T 30117.5-2019 。
- 请勿直视投影机的镜头。此举会导致眼睛严重受伤。
- 操作人员应控制进入危害距离以内的光束，或将产品安装在可防止眼睛暴露在危害距离内的高度。
- 开启电源时，从投影机侧面或后面进行操作（在危害区域外）。并且，当开启电源时，确保在投射范围内没有人正直视镜头。

•请在安装投影机前检查（适用于 XP-X141Q-B）

① 镜头型号名称或投射比

下图中列出了镜头型号名称和投射比。

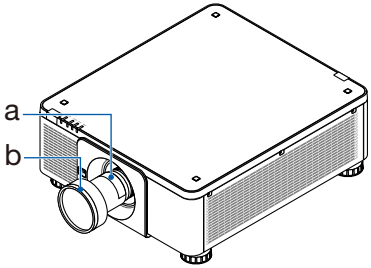

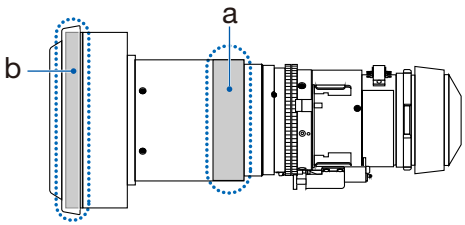

a: 镜头型号名称　b: 投射比

② 结合镜头部件和风险组

镜头型号名称	投射比	XP-X141Q-B
XP-57UL	0.31 - 0.33	RG2
XP-58ZL	0.55 - 0.75	
XP-59ZL	0.74 - 1.08	
XP-60ZL	1.05 - 1.41	
XP-61ZL	1.40 - 2.11	
XP-62ZL	2.10 - 4.00	RG3

• 危害区域

下图说明了投影机所发出光线的辐射范围（危害区域）；该投影机被归类为GB/T 30117.5-2019的风险组3（RG3）。

俯视图

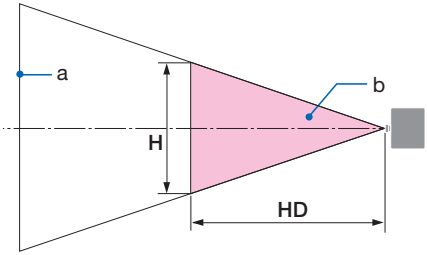

侧视图

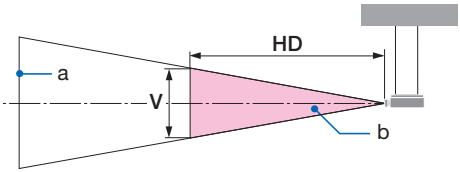

a: 屏幕 / b: 危害区域

XP-X171Q-B

镜头	投射比 TR@0.8"	危害区域(米)		
		HD	H	V
XP-57UL	0.31 (广角)	0.13	0.41	0.26
	0.33 (远摄)	0.14	0.41	0.26
XP-58ZL	0.55 (广角)	0.23	0.42	0.26
	0.75 (远摄)	0.40	0.53	0.33
XP-59ZL	0.74 (广角)	0.33	0.53	0.33
	1.08 (远摄)	0.60	0.60	0.38
XP-60ZL	1.05 (广角)	0.48	0.54	0.34
	1.41 (远摄)	0.73	0.57	0.35
XP-61ZL	1.4 (广角)	0.62	0.49	0.31
	2.11 (远摄)	1.16	0.58	0.36
XP-62ZL	2.10 (广角)	1.18	0.57	0.36
	4.00 (远摄)	2.53	0.66	0.41

XP-X141Q-B

镜头	投射比 TR@0.8"	危害区域(米)		
		HD	H	V
XP-62ZL	2.10 (广角)	-	-	-
	2.12 (中)	1.00	0.49	0.31
	4.00 (远摄)	2.11	0.56	0.35

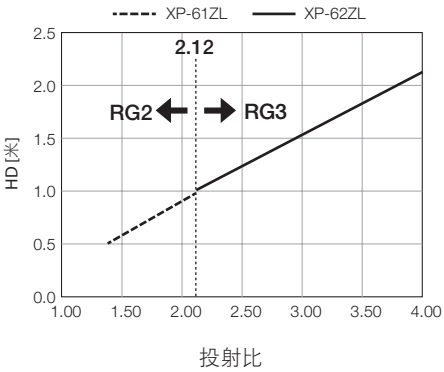

投射比的计算

投射比 = L:投影距离(米)/ W:屏幕宽度(米)

有关投射距离和屏幕宽度，请参阅安装手册中的“镜头类型和投射距离”。（→ 第 85 页）

• 关于预防区域

通过提供预防区域或物理障碍，可避免人眼进入危害区域。
在投影机管理员（操作员）无法防止观看者进入如位于公共设施中的危害区域时，建议将距危害区域1米或以上的空间作为“预防区域”，以保证观看者的安全。在头顶安装投影机时，建议地面和危害区域之间的垂直距离至少为3米。

• 考虑到预防区域的安装示例（适用于 XP-57UL 以外的镜头部件）

① 地面或桌面安装示例

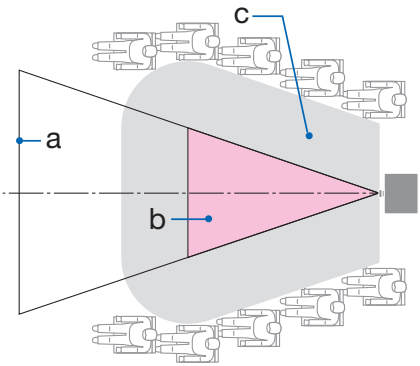

② 吊顶安装示例

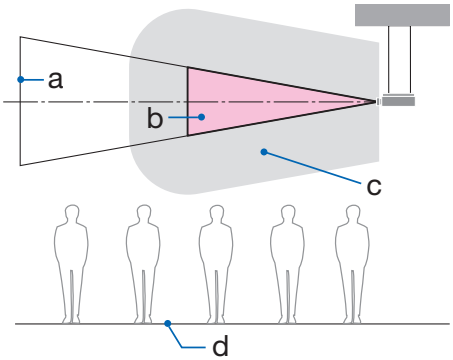

a: 屏幕 / b: 危害区域 / c: 预防区域 / d: 地面

⚠ 注意	如果预见到在吊顶安装的情况下，观看者会闯入危害区域，则必须防止观看者进入此区域。

③ 吊顶安装进行向下投射的示例

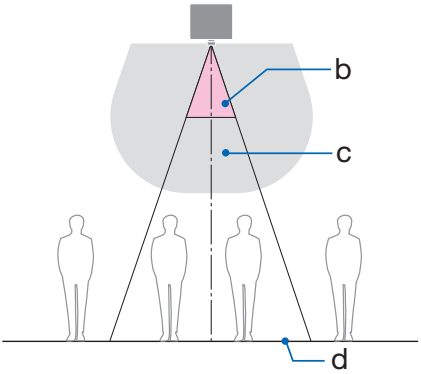

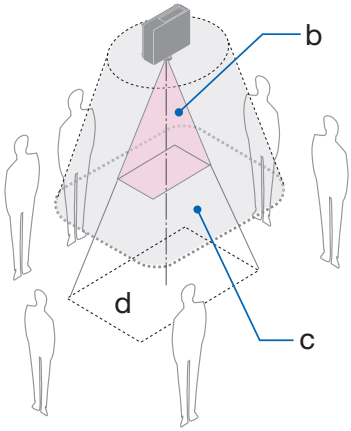

a: 屏幕 / b: 危害区域 / c: 预防区域 / d: 地面

⚠ 注意	如果地面和危害区域之间的预防区域无法保证，则必须防止观看者进入如右图所示的屏幕周围的区域。

* 如果使用镜头平移，则请根据镜头平移量考虑所投射图像的平移。考虑到预防区域的安装示例

• **考虑到预防区域的安装示例 （适用于 XP-57UL）**

① 地面或桌面安装示例

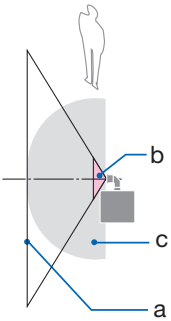

② 吊顶安装示例

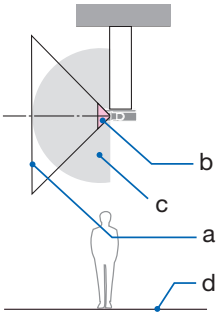

a: 屏幕 / b: 危害区域 / c: 预防区域 / d: 地面

⚠ 注意	如果地面和危害区域之间的预防区域无法保证，则必须防止观看者进入投影机和屏幕之间。

* 上图是安装的典型示例。在斜着安装投影机时也必须确保留出预防区域。

⚠ 注意

请遵循全部安全注意事项。

安装投影机

- 在规划投影机布局时，请确保遵循安装手册中所列出的安全措施。
- 为避免危险，可在易于够到墙壁插座的距离内安装设备，或提供如断路器等设备，以便在紧急情况下断开投影机的电源连接。
- 采取安全措施，以防止人眼进入危害区域。
- 选择安装位置的合适镜头，并确保各镜头设置了安全区域。
  在操作投影机、调整灯光等时，确保已采取合适的安全措施。
- 检查是否已充分保证已安装镜头的合适安全区域。
  定期检查区域并保留检验记录。

安装人员或经销商必须指示投影机的管理员（操作员）注意以下事项：

- 在操作投影机之前，请对投影机管理员（操作员）进行安全培训。
- 在开启投影机电源前，指导投影机管理员（操作员）进行检查（包括对投影机发出的灯光的安全检查）。
- 指导投影机管理员（操作员）能够在投影机开机的情况下出现紧急情况时，能够控制投影机。
- 指导投影机管理员（操作员）将安装手册、用户手册和检查记录保存在易于取出查阅的位置。
- 指导他们确定投影机是否符合各个国家及地区的标准。

安装和维护的注意事项

请勿安装或存放于下述地点。

- 会放大振动和撞击的地点
  如果安装在可受动力源等发出的振动影响的地方，或安装在车内或容器上等场所，则投影机可能因受到振动或冲击影响而导致内部零件受损从而引发功能异常。
- 高压电源线和电源附近
  其会扰乱本机。
- 产生强磁场的地方
  否则可能会引起功能异常。
- 户外及潮湿或多尘之处
  暴露于油烟或蒸汽的地方
  产生腐蚀性气体的地方
  油、化学品等附着物和水汽可能会引起机箱变形或开裂、金属部件腐蚀或功能异常。

致经销商和安装人员

1. 为防止投影机掉落，需将其以足够的强度安装在天花板上，而该强度可长期承受投影机自身及吊顶安装单元的总重量。
2. 在天花板上安装投影机时，请务必按照吊顶安装单元的安装手册正确进行。请务必使用固定金属配件并牢固拧紧螺钉。
3. 为防止投影机掉落，请使用防掉落线。
   - 使用市售的金属配件，联结楼房或建筑物的结实部位及带有防掉落线的投影机的安全栏。
   - 使用市售的金属配件和防掉落线，其应具有可承受投影机自身和吊顶安装单元总重量的足够强度。
   - 稍微松动防掉落线，使其不为投影机增加负重。
   - 请参阅“投影机的部件名称”，了解安全栏的位置。（→ 第 6 页）

产品处理

请根据当地法规处理废旧产品。

保护个人信息

IP地址等个人身份信息可能会保存在投影机中。
在转让或处置投影机之前，请在屏幕菜单中执行[重置]清除该数据。
对于无法重置的项目，请单独清除。

确保投影机性能的注意事项

- 如果激光束等强光从镜头进入，则可能会导致故障。
- 在存在大量香烟烟雾或灰尘的地方使用之前请咨询经销商。
- 在高海拔地区（大气压较低之处）使用投影机时，可能需要较平时更快地更换光学零件。
- 关于移动投影机
  - 要求您的经销商取下镜头部件，并务必安装镜头盖，以免镜头被刮伤。另外，请在投影机上安装防尘盖。
  - 请勿使投影机受到振动或强击。

  否则可能会损坏投影机。
- 请勿将俯仰脚用于除调整投影机倾斜度以外的其他目的。
  操作不当时，如通过俯仰脚搬运投影机或将其斜靠在墙壁上使用，可能会导致功能异常。
- 请勿赤手触摸投影镜头的表面。
  投影镜头表面上的指纹或灰尘将被放大并投射在屏幕上。请勿触摸投影镜头的表面。
- 本投影机不支持堆叠安装。请勿将多台投影机直接堆叠。否则会导致损坏或故障。
- 在投影时请勿将电源线从投影机或电源插座拔下。否则可能会导致投影机的 AC IN 端子或电源插头接触不良。要在投影图像时中断交流电源，请使用断路器等。
- 关于操作遥控器
  - 如果投影机的遥控信号传感器或遥控信号发射器暴露在强光下，或者它们之间存在妨碍信号的障碍物，那么遥控器将无法工作。
  - 在距离投影机 7 米的范围内，将遥控器对准投影机的遥控信号传感器进行操作。
  - 请勿将遥控器掉落或进行不当操作。
  - 勿让水或其他液体沾到遥控器上。如果将遥控器弄湿，应立刻擦干。
  - 尽量避免在炎热潮湿的地方使用。
- 采取措施以防外部光线照在屏幕上。
  确保仅有投影机发出的光照在屏幕上。屏幕上的外部光线越少，对比度越高，图像越漂亮。
- 关于屏幕
  如果屏幕上有污垢、划痕、褪色等，图像将会不清晰。小心操作屏幕，使其免受挥发性物质、划痕和污垢的影响。

安装投影机时的间隙

- 安装投影机时，请在其周围留出足够间隙，具体如下所述。否则，投影机发出的高温废气可能会回流。
  此外，请确保空调风不会吹到投影机上。
  投影机的热控制系统可在检测到异常（温度故障）后自动关闭电源。

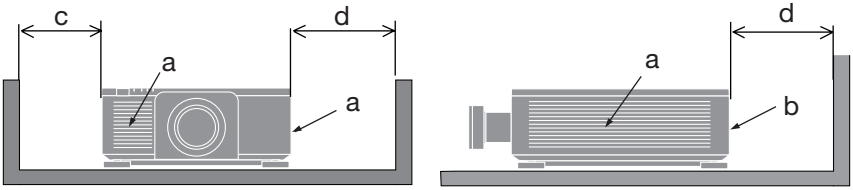

a：进气口 / b：排气口 / c：30 厘米或更大 / d：50 厘米或更大

注：
- 在上图中，假设投影机上方有足够的空间。

- 在组合使用多台投影机时，请在投影机周围留出足够空间进行进气和排气。当进气和排气发生阻塞时，投影机内部的温度将会升高并且可能会导致机器故障。

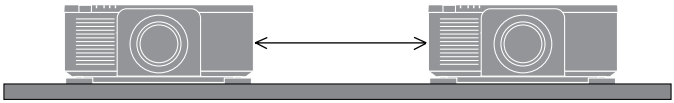

关于原始投射图片的版权问题：

请注意，在咖啡厅或宾馆等场所使用本投影机作为增加商业收益或吸引公众注意力用途时，若使用下列功能使屏幕影像出现压缩或伸展，则可能会侵犯版权法保护下的版权拥有者的权益。[显示宽高比]、[梯形修正]、放大功能以及其他类似功能。

商标

- MultiSync 和 ProAssist 是 Sharp NEC Display Solutions, Ltd.在日本、在美国及其他国家的商标或注册商标。
- HDMI、HDMI High-Definition Multimedia Interface等词汇、HDMI 商业外观及HDMI 标识均为 HDMI Licensing Administrator, Inc. 的商标或注册商标。
- HDBaseT™和HDBaseT联盟标志是HDBaseT联盟的商标。
- DisplayPort™ 和 DisplayPort™徽标为视频电子标准协会 (VESA®) 在美国和其它国家所拥有的商标。
- DLP®和DLP徽标是Texas Instruments在美国和其他国家的商标或注册商标。
- 商标 PJLink 是在日本、美国和其他国家及地区申请商标权的商标。
- Blu-ray 为 Blu-ray Disc Association（蓝光光盘协会）的商标。
- Crestron™ 和 Crestron Connected™ 是 Crestron Electronics, Inc.在美国和其他国家的商标或注册商标。
- 该用户手册中提到的其他产品和公司名称可能是其各自持有人的商标或注册商标。

1. 查看产品概述、随附物品和零件名称

1-1. 投影机介绍

- **高分辨率和高亮度的单芯片 DLP 投影机**

  实现了以3840 × 2400 像素 (4K) 的分辨率、16:10 的显示宽高比投射影像。

型号	亮度
XP-X171Q-B	16500 流明 / 17000 流明（中心）
XP-X141Q-B	13500 流明 / 13900 流明（中心）

- **专有密封结构可实现高度防尘性能**

  基于其出色的防尘性能，本投影机机未配备过滤器。因而无需更换过滤器。

- **光模块中配备了长寿命的激光二极管**

  激光光源使用寿命长，因此长时间内无需进行更换、调节和其他维护。

- **可根据安装位置选择范围广泛的可选镜头**

  本投影机支持 6 种类型的可选镜头，可根据各种安装位置和投射方法进行选择。

  注：
  - 机器出厂时没有安装镜头。请单独购买可选镜头。

- **360 度自由投影**

  该投影机配备了垂直 360° 投影的“自由倾斜”功能和水平 360° 投影的“自由滚动”功能。

- **电动的镜头控制提供快捷的调整**

  通过使用投影机或遥控器上的按键，可以调整放大、聚焦和位置（镜头平移）。

- **种类多样的输入端口，如 HDMI、DisplayPort、HDBaseT、SDI 等**

  投影机配有 HDMI（1/2）、DisplayPort（1/2）、HDBaseT、SDI（IN/OUT）、输入端口。

  本投影机的 HDMI 输入端口和 DisplayPort 输入端口支持 HDCP。

  HDBaseT 是由 HDBaseT Alliance 推广及完善的消费电子产品（CE）和商业连接技术。

- **使用多台投影机进行多屏幕投射**

  您可以排列多台投影机，以便在更大的屏幕上显示高分辨率图像。

  此外，使用边缘融合功能平滑了画面的边界。

- **支持有线局域网**

  配有 LAN 和 HDBaseT（RJ-45）端口。利用与这些端口连接的有线局域网，可通过电脑控制投影机。

- **便捷实用软件（用户支持软件）**

  本投影机支持我们的实用软件。

  Device Administrator 2 能够帮助您通过连接了有线局域网的电脑控制投影机。

  ProAssist 是一种软件，可让您进行如通过LAN线缆连接到投影机的计算机来控制投影机镜头等操作。

  ProAssist中的某些功能可能与投影机不兼容。

  请访问我们的网站以下载各个软件。

  URL：https://www.sharp-nec-displays.com/dl/en/index.html

- **Crestron Connected 兼容性**

  此投影机支持 Crestron Connected、可以通过电脑管理和控制连接在网络中的多个设备。

  有关详细信息，请参阅Crestron Electronics, Inc.网站。

  https://www.crestron.com/

  * 该投影机不支持XiO Cloud。

1-2. 包装箱内有哪些物件?

确认包装箱内下列各项物件齐全。如有任何遗漏，请向您的经销商洽询。
请保存原始包装箱及捆包用物品，以便运送投影机时之用。

投影机

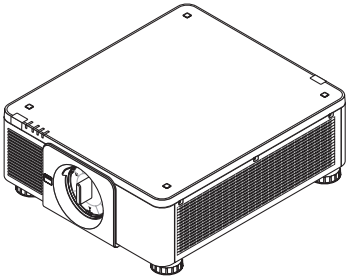

用于镜头的防尘盖

* 该投影机出厂时不带镜头。

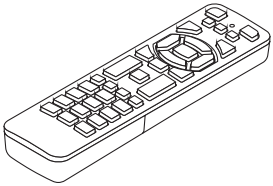

遥控器

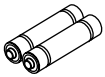

7号碱性电池（x2）

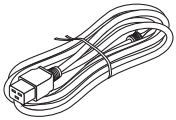

电源线

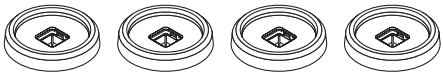

4 个堆叠用固定器
当叠加投影机（双重堆叠）时，上方投影机的俯仰脚将放置在这些堆叠用固定器上。

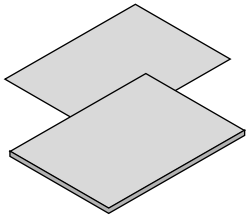

- **重要信息**
- **快速安装指南**
- **保修卡**

1-3. 投影机的部件名称

正面

镜头另售。以下说明是指安装有 XP-61ZL 镜头时的情况。

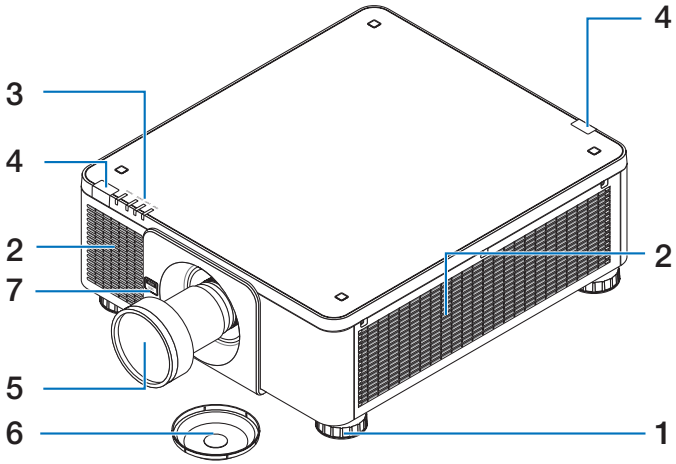

1. 可调节俯仰脚

旋转俯仰脚以调整左/右方向。

2. 进气口

吸入外部空气冷却本机。

3. 指示灯部分

指示灯亮起或闪烁以传达投影机的状态（开机/待机/等）（→ 第 7、103 页）

4. 遥控感应器

本部件接收来自遥控器的信号。 投影机的正面和背面有两个位置。

5. 镜头

图像从此处投射。（镜头部件另售。）

6. 镜头盖

（可选镜头与此镜头盖一起提供。）

7. 镜头释放（LENS）按钮

用此取下镜头部件。

背面

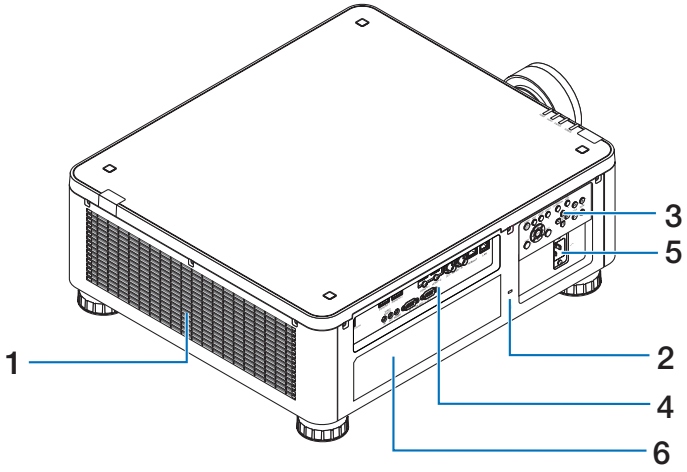

1. 排气口

热气由此排出

2. 安全插槽（🔒）*

在安装防盗线时使用此项。

3. 控制

投影机的电源可开/关，且投射图像的信号可从此处进行切换。

4. 端口

连接用于不同视频信号的线缆。

5. AC IN 端子

将随机附带的电源线的三脚插头插在此处，将另一端插入带电的墙上插座。

6. 标签

* 安全和防盗锁兼容 Kensington 安防线缆/设备。相关产品信息，请访问 Kensington 的网站。

底部

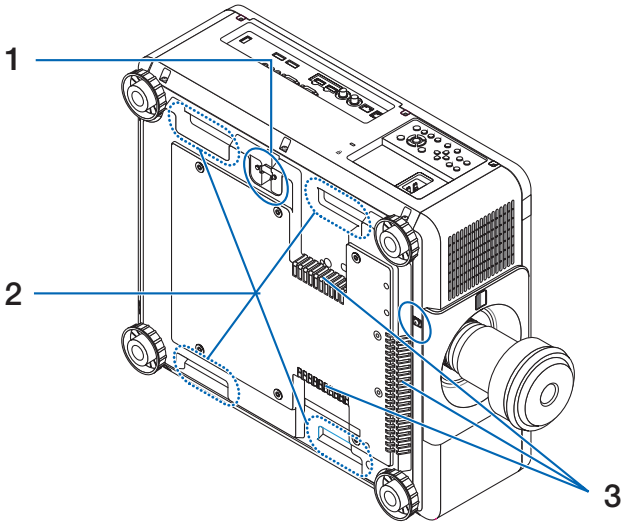

1. 安全条

安装防盗设备。安全条可容纳直径达 4.6 毫米的安全线或链。

2. 把手（位于 4 处）

运输用。

3. 进气口

吸入外部空气冷却本机。

⚠ 注意：

- 对于移动投影机，确保由至少两个人进行。与此同时，请勿使用除这些把手以外的其他位置握住及固定投影机。试图独自移动投影机，可能会导致背痛或其他伤害。

控制/指示

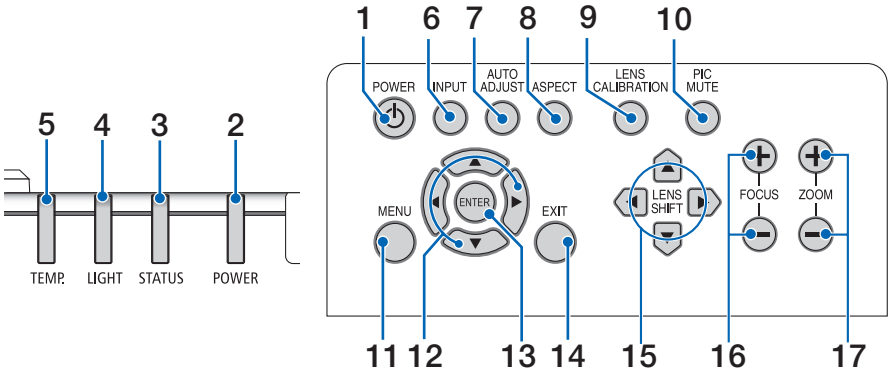

1. ⏻（POWER）按钮

将投影机在电源开启状态和待机状态之间切换。

在关闭电源（待机）时，按此按钮一次将在屏幕上显示确认信息，因此需再按此按钮一次。

2. POWER 指示灯

表示投影机的电源状态。电源开启时指示灯亮起绿色。取决于电源状态，在电源关闭时其将亮起或闪烁红色或橙色。详情请参阅“指示灯信息”部分。

（→ 第 103页）

3. STATUS 指示灯

在本机处于键锁模式期间、镜头校准期间等情况下，如按操作按钮，则此灯亮起或闪烁。详情请参阅“指示灯信息”部分。（→ 第 103页）

4. LIGHT 指示灯

表示光源状态。

5. TEMP.指示灯

表示投影机周围的高温。

6. INPUT 按钮

选择输入信号。快速按下将显示输入选择画面。按下一秒或更长时间将按照 HDMI1 → HDMI2 → DisplayPort1 → DisplayPort2 → HDBaseT→ SDI 的顺序，开始一系列自动检查；并且如果检测到输入信号，则该信号将被投射。

7. AUTO ADJUST 按钮

自动将投影图像调整至最佳状态。

8. ASPECT 按钮

每次按下时都会切换纵横比。

9. LENS CALIBRATION 按钮

校准镜头部件和镜头移位调整范围，并将镜头移回原位。

10.PIC MUTE 按钮

短时间关闭影像。再次按按钮取消静音。

11.MENU 按钮

显示各种设置和调整的屏幕菜单。

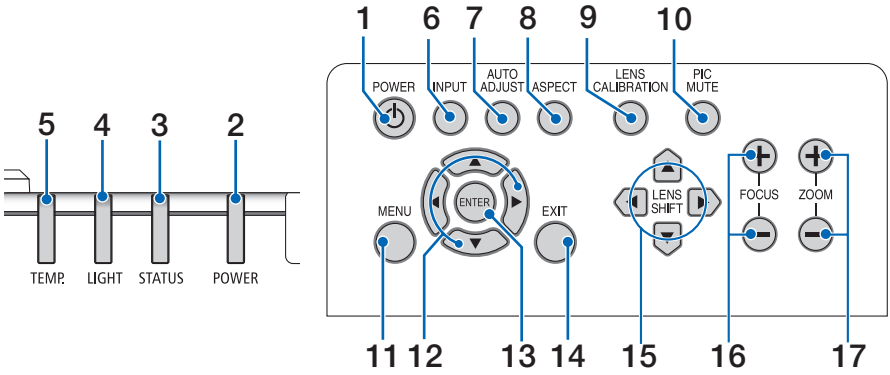

12.▲▼◀▶ 按钮

- 在显示屏幕菜单时，使用▼▲◀▶按钮选择要设置或调整的项目。
- 在显示测试模式时更改模式。

13.ENTER 按钮

在显示屏幕菜单时， 移至下一菜单。 在显示确认信息时，确认项目。

14.EXIT 按钮

在显示屏幕菜单时， 返回上一层级的菜单。 在主菜单上显示光标时， 关闭菜单。在显示确认信息时，取消操作。

15.SHIFT 按钮

调整投影图像的位置。

16.FOCUS 按钮

调整投影图像的焦点。

17.ZOOM 按钮

微调投射图像的尺寸。

端子板功能

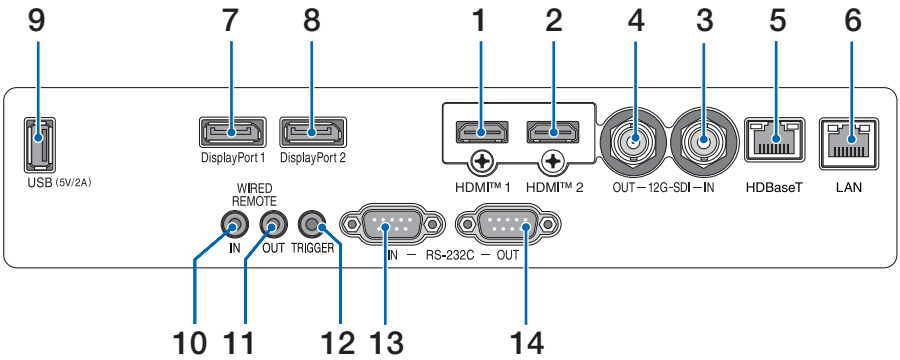

1. **HDMI 1 端子（A 型）**
   连接至电脑、蓝光播放机等的输出端子。
2. **HDMI 2 端子（A 型）**
   连接至电脑、蓝光播放机等的输出端子。
3. **SDI IN 端子（BNC）**
   连接到视频设备上的 SDI 输出端子。
4. **SDI OUT 端子(BNC)**
   将输入的视频信号输出到SDI IN端子。
5. **HDBaseT 端口（RJ-45）**
   连接至市售的HDBaseT兼容传输设备。
6. **LAN 端口（RJ-45）**
   将本机连接至有线局域网。
7. **DisplayPort 1 端子**
   连接至计算机等的DisplayPort输出端子。
8. **DisplayPort 2 端子**
   连接至计算机等的DisplayPort输出端子。
9. **USB-A 端口（A 型）**
   在投影机电源开启时，供应5.0V/2.0A电源。

10.WIRED REMOTE IN 端子(立体声微型)

使用本端子对投影机进行有线遥控。

注：
- 将遥控线缆连接至 REMOTE 端子时，红外遥控器无法执行操作。

11.WIRED REMOTE OUT 端子

将输入的视频信号输出到WIRED REMOTE IN 端子。

12.TRIGGER 端子

当投影机电源开启时，输出屏幕的控制电压。

连接屏幕控制器或其他设备来控制投影机电源开启和关闭时的屏幕高度等。

13.RS-232C IN 端口（D-Sub 9 针）

该端口用于连接 PC 或控制系统。方便您使用串行通讯协议控制投影机。

14. RS-232C OUT 端口 (D-Sub 9 针）

将输入的控制信号输出到RS-232C IN 端口。

1-4. 遥控器各部位的名称

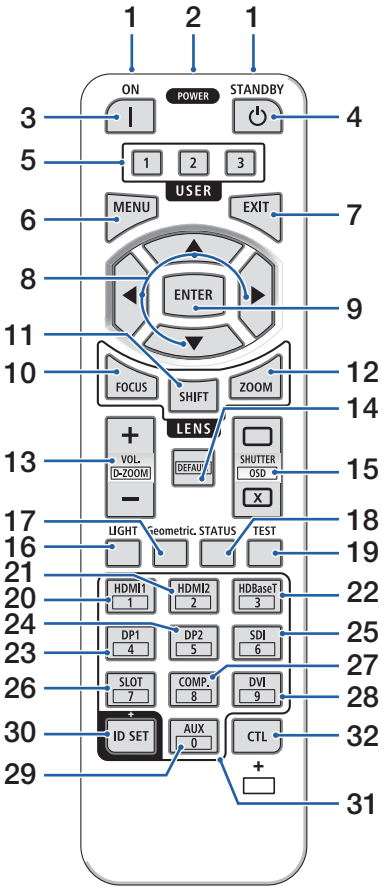

1. 红外线发射器

遥控器信号通过红外信号发送。将遥控器指向投影机的遥控接收器。

2. 遥控插孔

进行有线操作之前，请在此处使用市售的遥控线。

3. POWER ON 按钮（❙）

在处于待机模式时，开启电源。

4. POWER STANDBY 按钮（⏻）

按该按钮一次将显示关机确认信息。 再按 POWER STANDBY（或ENTER）一次关闭投影机电源。

5. USER 1/2/3 按钮

USER1: 自动将投影图像调整至最佳状态。

USER2/3: （在本系列投影机上不可用。）

6. MENU 按钮

显示各种设置和调整的屏幕菜单。

7. EXIT 按钮

在显示屏幕菜单时，关闭菜单。在显示确认信息时，取消操作。

8. ▲▼◀▶ 按钮

- 在显示屏幕菜单时，使用▼▲◀▶按钮选择要设置或调整的项目。
- 在显示测试模式时更改模式。

9. ENTER 按钮

在显示屏幕菜单时，移至下一菜单。在显示确认信息时，确认项目。

10. FOCUS 按钮

打开焦点调整画面。使用◀/▶按钮调整（镜头）焦点。

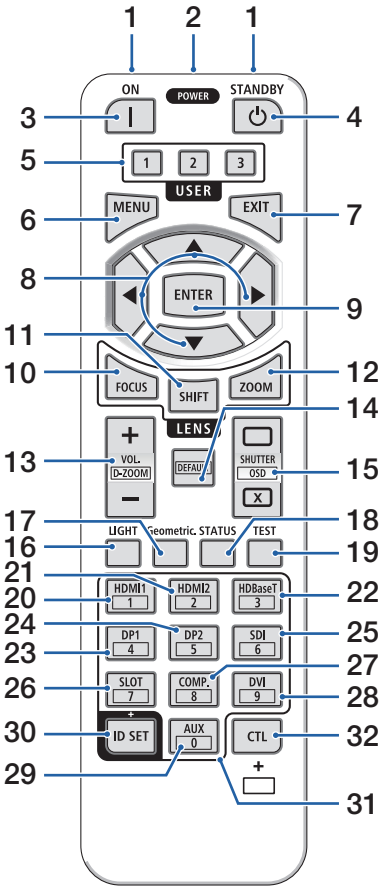

11.SHIFT 按钮

将显示镜头移动调整画面。使用▼▲◀▶按钮调整镜头位置。

12.ZOOM 按钮

打开变焦调整画面。使用▼▲按钮调整变焦。

13.VOL./D-ZOOM（+）（–）按钮

同时按CTL按钮将放大或缩小图像（返回至原始状态）。

14.DEFAULT 按钮

（在本系列投影机上不可用。）

15.SHUTTER/OSD OPEN（▭）/CLOSE（⊠）按钮

按CLOSE按钮将关闭光源并暂时停止投影。按OPEN按钮进行恢复。同时按CTL 和 CLOSE按钮关闭屏幕显示（屏幕消隐）。同时按CTL 和 OPEN按钮进行返回。

16.LIGHT 按钮

每次按下时都会切换[参考光源模式]。

17.Geometric.按钮

显示屏幕菜单的 [显示]。

18.STATUS 按钮

显示屏幕菜单中[信息]。

19.TEST 按钮

投射测试模式。

20.HDMI1 按钮

选择HDMI1输入。

21.HDMI2 按钮

选择HDMI2输入。

22.HDBaseT 按钮

选择HDBaseT输入。

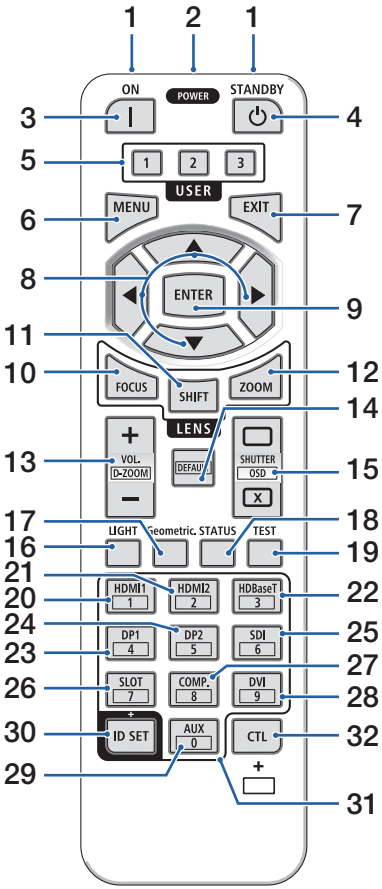

23.DP1 按钮

选择DisplayPort1输入。

24.DP2 按钮

选择DisplayPort2输入。

25.SDI 按钮

选择SDI输入。

26.SLOT 按钮

（在本系列投影机上不可用。）

27.COMP.按钮

（在本系列投影机上不可用。）

28.DVI 按钮

（在本系列投影机上不可用。）

29.AUX 按钮

（在本系列投影机上不可用。用于将来扩展）

30.ID SET 按钮

在通过遥控器在多台投影机上进行单一操作时，用于设置控制ID。

31.数字键盘按钮

在通过遥控器在多台投影机上进行单一操作时，用于输入控制ID（设置控制ID）。 在按下ID SET按钮期间按0按钮，将移除任何控制ID设置。

32.CTL 按钮

此为与其他按钮组合使用的多功能按钮。

电池安装

1. 按下卡口，取下电池盖。

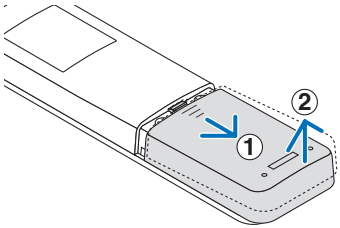

2. 安装7号碱性电池。确保电池的正负极（+/-）方向排列正确。

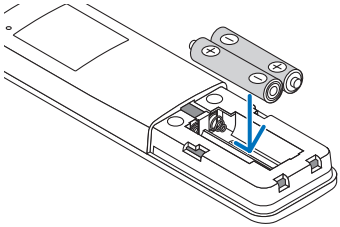

3. 将电池盖滑回并确实盖好。

注：
- 更换电池时，请购买2节同类型的7号碱性电池。

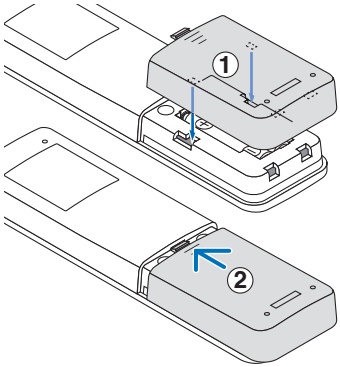

遥控器操作注意事项

- 请小心使用遥控器。
- 如果遥控器弄湿，应立刻擦干。
- 避免放在过热或过于潮湿的地方。
- 切勿短路、加热或拆开电池。
- 切勿将电池投入火中。
- 如果长时间不使用遥控器，需取出电池。
- 确保电池的正负极（+/-）方向排列正确。
- 切勿将新旧电池混用，或将不同类型的电池混用。
- 请根据当地法规处理废旧电池。
- 请注意，如果将多台投影机靠近安装，当使用遥控器打开电源时，其他投影机可能会意外亮起。

无线遥控器的操作范围

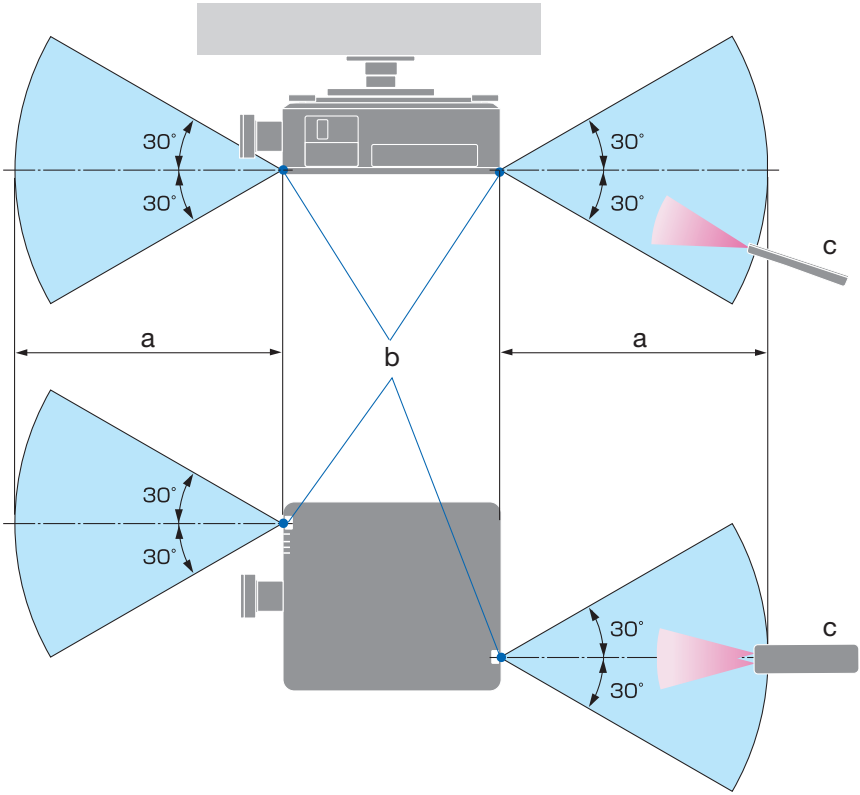

a：7 米 / b：投影机机箱上的遥控传感器 / c：遥控器

- 若在遥控器与感应器之间存在障碍物，或者有强光直射感应器时，投影机将无反应。电池电力减弱亦会影响遥控器正确操作投影机。

使用遥控器进行有线操作

将遥控线的一端连接至 REMOTE 端子，另一端连接至遥控器上的遥控插孔。

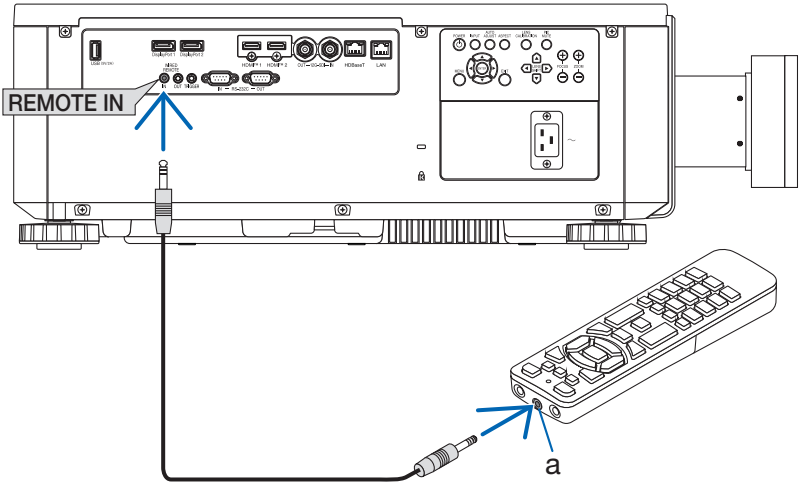

a: 遥控插孔

注：
- 将遥控线插入 REMOTE 端子时，遥控器不会进行红外无线通信。
- 投影机不会通过 REMOTE 插孔向遥控器供电。使用遥控器进行有线操作时需要电池。

2. 投射影像（基本操作）

本节介绍如何开启投影机以及怎样往屏幕上投射影像。

2-1. 投射影像的流程

第 1 步

- 连接电脑 / 连接电源线（→ 第 17页）

⇩

第 2 步

- 开启投影机（→ 第 19页）

⇩

第 3 步

- 选择信号源（→ 第 21页）

⇩

第 4 步

- 调整图片尺寸和位置（→ 第 22页）

⇩

第 5 步

- 进行演示

⇩

第 6 步

- 关闭投影机（→ 第 29页）

⇩

第 7 步

- 使用完毕后（→ 第 30页）

2-2. 连接电脑/连接电源线

1. 将您的电脑连接至投影机。

本节将为您介绍本机与电脑的基本连接。

用市售的 HDMI 线连接电脑的 HDMI 输出接口和投影机的 HDMI 1 或 HDMI 2 接口。

2. 将随机附带的电源线连接至投影机。

首先将随机附带的电源线的三脚插头连接至投影机的 AC IN 端子，然后将随机附带电源线的另一插头直接连接至墙上插座。请勿使用任何插头转换器。

注意：

- 本设备设计使用条件为电源线接地时。如果电源线未接地，可能会导致触电。请确保将电源线直接连接到墙装电源插座并适当接地。
  不要使用 2 芯插头转换器适配器。
- 请务必将投影机和计算机（信号源）连接至相同接地点。
  如果将投影机和计算机（信号源）连接至不同接地点，则地电位中的波动可能会导致起火或冒烟。
- 为防止电源线松动，请确保电源线插头的所有插脚已完全插入投影机的 AC IN 端口。
  电源线接触松动可能会导致火灾或触电。

连接了电源线时，投影机的 POWER 指示灯将点亮。

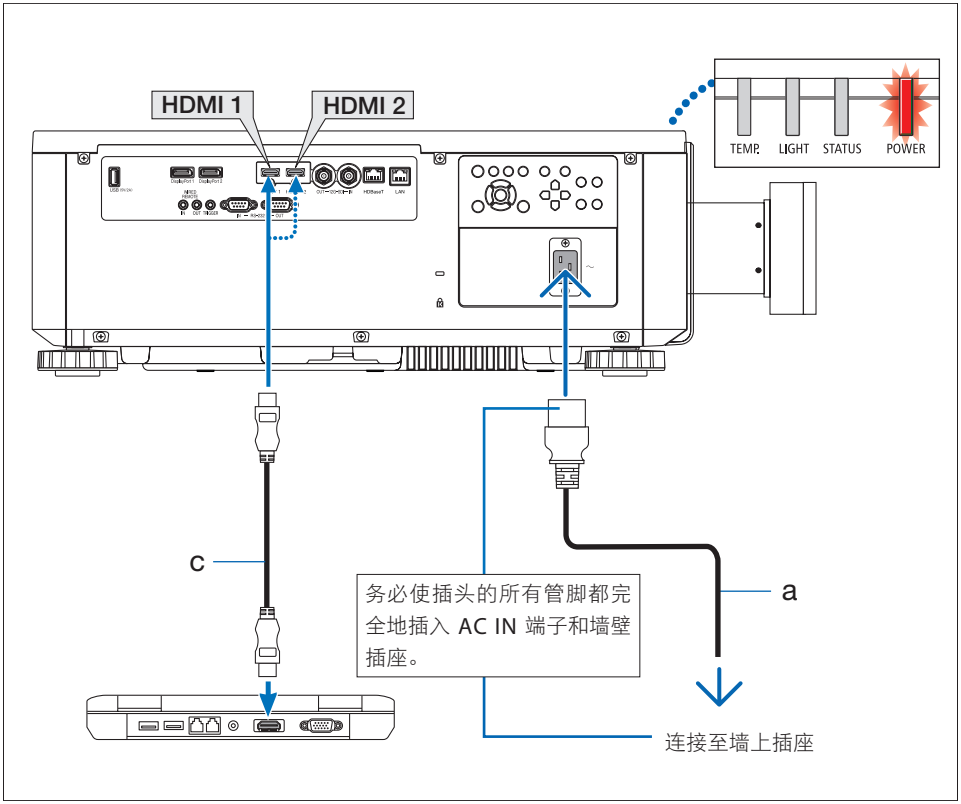

a：电源线（随附）/ b：HDMI线（未随附）

• 请使用优质高速 HDMI 缆线。

⚠ 注意：

如果按 POWER 按钮关闭投影机或在投影机正常运行过程中断开交流电源，则投影机部件可能临时变得很热。

拿起投影机时请当心。

2-3. 开启投影机

警告

本投影机会发出强光。开启电源时，从投影机侧面或后面进行操作(在危害区域以外)。并且，当开启电源时，确保在投射范围内没有人正直视镜头。

1. 取下镜头盖。

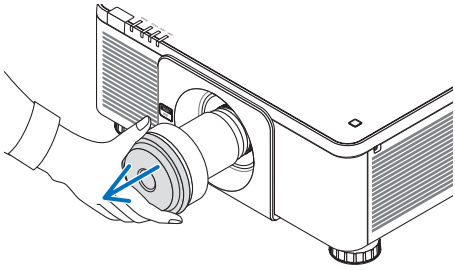

2. 按投影机机箱上的 ⏻（POWER）按钮或遥控器上的 POWER ON 按钮。

呈红色点亮的 POWER 指示灯开始闪烁绿色。接下来将在屏幕上投射影像。

开启投影机后，切记开启电脑或视频信号源。

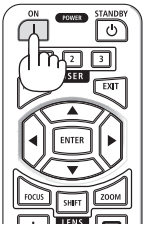

注：
- 当没有任何信号输入时， 将显示蓝屏（蓝色背景）（工厂默认菜单设置）。

执行镜头校准

在安装或更换镜头后，请务必通过按下投影机机箱上的LENS CALIBRATION按钮执行[镜头校准]。在镜头移位运动出现故障时， 也要执行[镜头校准]。 校准可校正可调整的镜头平移范围。 同时，在镜头平移操作出现错误时，执行[镜头校准]。

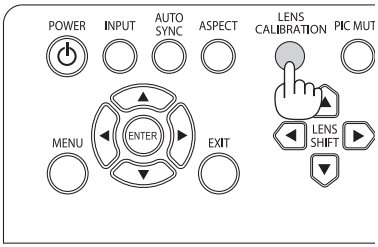

开机画面之说明（菜单语言选择画面）

在您首次开启投影机时、会出现开机菜单。该菜单可供您在 9 种菜单语言中选择其中的一种。

可按下列步骤选择菜单语言：

1. 使用 ▲ 或 ▼ 按钮从菜单中选择 9 种语言中的一种。

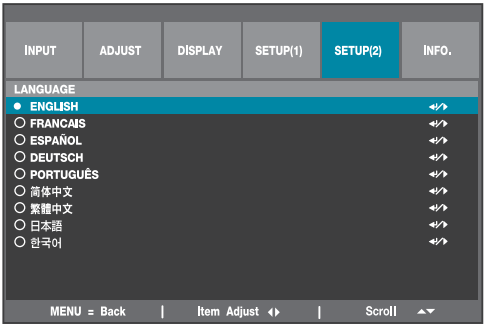

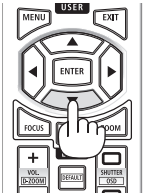

2. 按 ENTER 按钮执行选择。

此项工作完成后，您便可以进行菜单操作了。

若需要，您可稍后再去选择菜单语言。

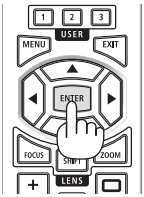

注：
- 当投影机电源为开时，不要让镜头盖盖上镜头。
  如果镜头盖还在镜头上，其可能会由于高温而变形。
- 当 POWER 指示灯以短周期闪烁绿光时，使用电源按钮无法关闭电源。
- 如果投影机处于睡眠模式或其他类似状态，即使投影机在正常工作温度下使用，内部元件的温度也可能升高。如果在该状态下开启电源，冷却风扇将开启，且不久后将投影图像。

2-4. 选择信号源

选择电脑或视频信号源

注：
- 打开连接到投影机上的电脑或视频信号源设备。

使用投影机机箱上的按钮

按INPUT按钮切换至下一输入信号源。
HDMI 1 → HDMI 2 → DisplayPort1 → DisplayPort2 → HDBaseT → SDI → HDMI 1……

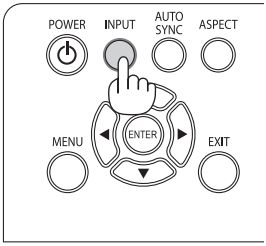

使用遥控器

按 HDMI1 或 HDMI2 按钮。

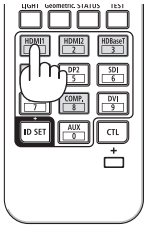

2-5. 调整图片尺寸和位置

使用镜头移动、可调节俯仰脚、变焦和聚焦调整图像尺寸和位置。
重复这些调整，直至获得理想的投影条件。
为了清晰起见，本章省略了图纸和线缆。

调整投射影像的垂直和水平位置 “镜头移动”（→ 第 23页） 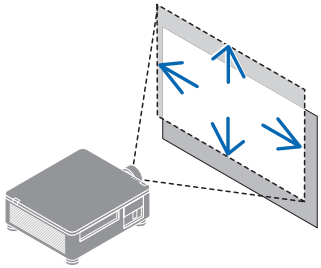	调整焦距 “聚焦”（→ 第 25页） 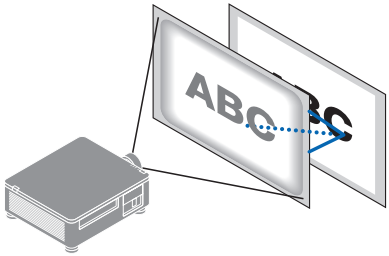
微调影像尺寸 “变焦”（→ 第 27页） 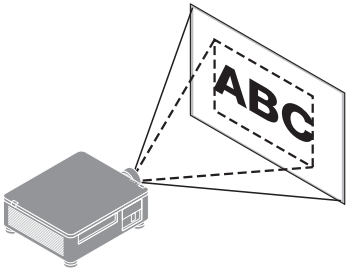	调整投射影像的倾斜度“俯仰脚”（→ 第 28页） 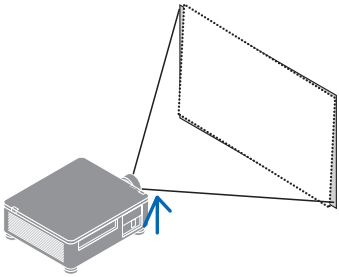

注：
- 在投射测试模式期间，遥控器上的SHIFT、FOCUS和ZOOM按钮不起作用。在使用遥控器时，按MENU按钮打开屏幕菜单后选择[显示]→[镜头]→[镜头控制]以调整设置。

调整投射影像的垂直位置（镜头移动）

注意

- 从投影机的后面或侧面执行调整。如果从前面执行此类调整，您的眼睛可能会因暴露于强光下而受损。
- 在执行镜头移动时，使双手远离镜头安装部分。否则可能导致手指被移动的镜头夹住。

使用投影机机箱上的按钮

1. 按 LENS SHIFT ▼▲◀▶按钮移动投射影像。

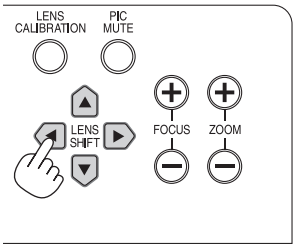

使用遥控器

1. 按 SHIFT 按钮。

将显示 [镜头控制 (平移)] 画面。

2. 按 ▼▲◀▶ 按钮移动投射影像。

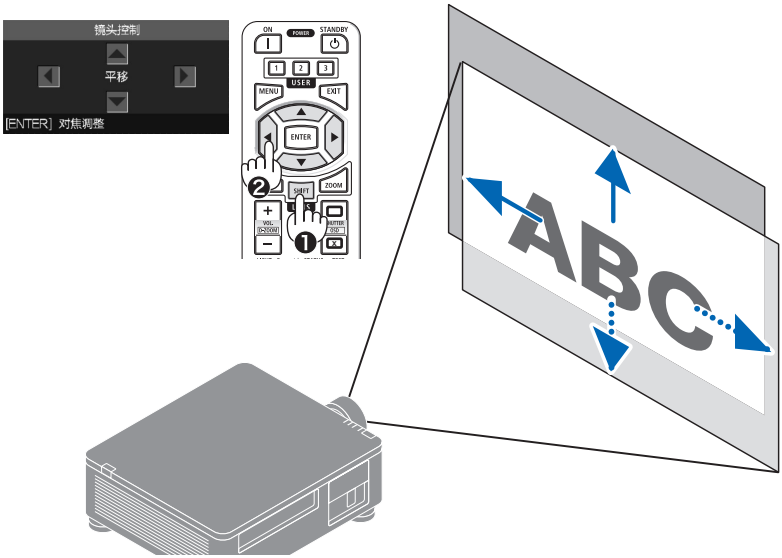

若要将镜头设置返回原位

按 LENS CALIBRATION 按钮。安装在投影机上的镜头返回原位。（大致到中心位置）

注：
- 如果镜头移动至对角线方向上的最大范围，屏幕边缘区域将会变暗或出现阴影。

提示：

- 下图所示为 XP-61ZL 镜头部件的镜头移动调整范围（投影方法：桌面/正投）。

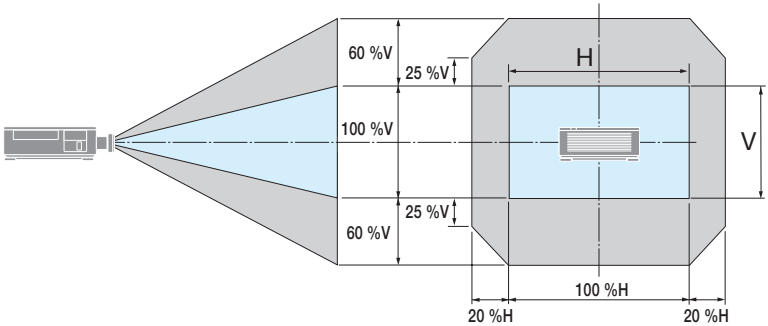

符号说明：V 代表垂直（投射影像的高度），H 代表水平（投射影像的宽度）。

聚焦

① 对准光轴周边的焦点 <电动聚焦>

使用投影机机箱上的按钮

1. 按FOCUS (+) 或 (-) 按钮对准光轴周边的焦点。

* 该图为镜头上移时的示例。调节镜头，直到投影画面的底部边缘清晰对焦。

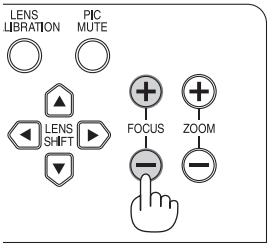

使用遥控器

1. 按 FOCUS 或 ZOOM 按钮。

将显示 [镜头控制 (放大/聚焦)] 画面。

2. 按 ◀ ▶ 按钮对准光轴周边的焦点。

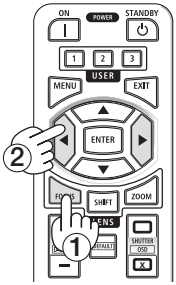

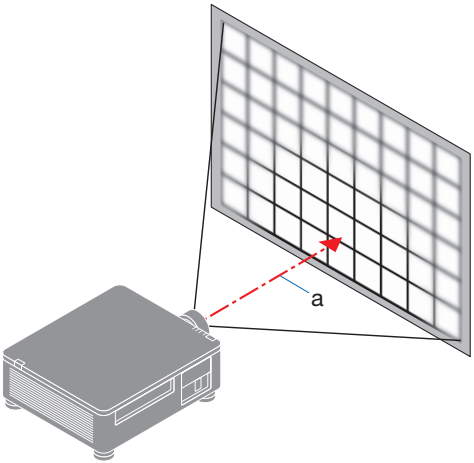

a: 光轴

② 对准画面周边区域的焦点 <手动聚焦>

朝顺时针方向或逆时针方向转动周边聚焦环。

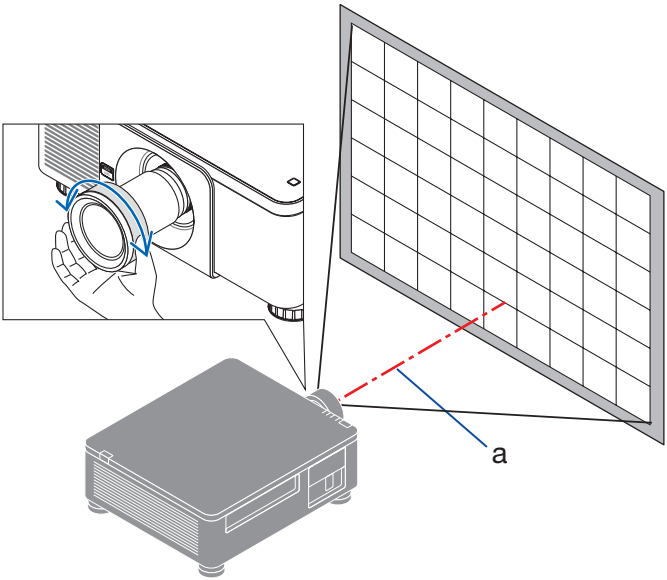

a: 光轴

③ 重复步骤 ① 和 ②，直到整个投影画面都清晰对焦。

变焦

使用投影机机箱上的按钮

1. 按 ZOOM (+) 或 (-) 按钮调整变焦。

使用遥控器

1. 按 ZOOM 或 FOCUS 按钮。

将显示 [镜头控制 (放大/聚焦)] 画面。

2. 按 ▼▲ 按钮调整变焦。

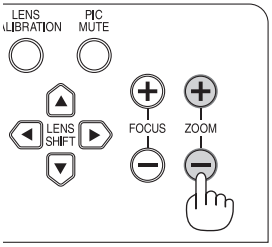

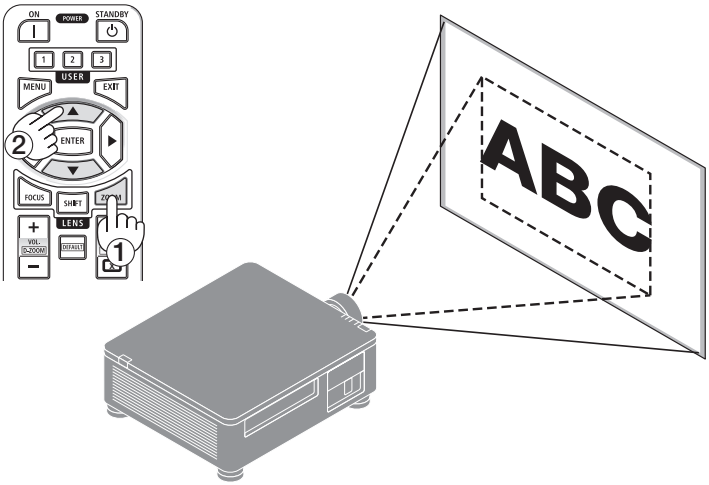

调整俯仰脚

1. 通过位于机箱底部四角的俯仰脚可以调整投射影像的位置。

可通过俯仰脚的转数来调整其高度。

"投射影像的高度调整"

通过转动正面俯仰脚或者背面俯仰脚调整投射影像的高度。

"投射影像的倾斜调整"

如果投射影像倾斜，请转动左俯仰脚或者右俯仰脚调整影像以使影像水平。

- 俯仰脚最长可延长至 10 毫米。
- 俯仰脚最多可用来倾斜投影机 1°。

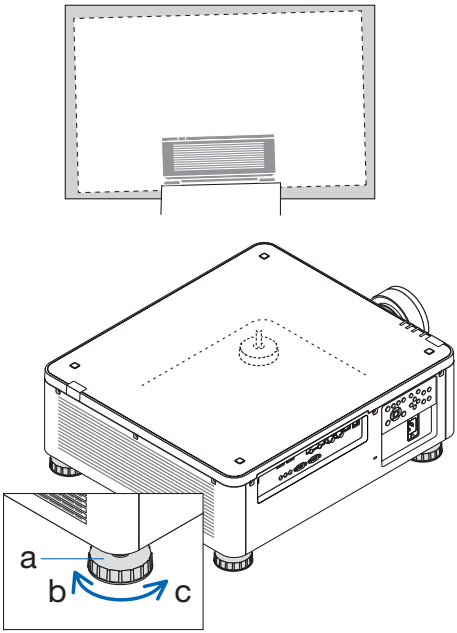

a: 俯仰脚 / b: 上 / c: 下

注：
- 请勿将俯仰脚延长至 10 毫米以上。否则将导致投影机不稳定。
- 请注意，要同时伸长或缩短正面的两个俯仰脚。背面的两个俯仰脚也同样，要同时伸长或缩短。否则，投影机的重量负载到一侧，可能会损坏它。
- 请勿将俯仰脚用于除调整投影机安装角度的倾斜度以外的任何目的。
  通过抓住俯仰脚提拿投影机或者用俯仰脚将投影机挂在墙上等不正当处理可能会损坏投影机。

2-6. 关闭投影机

要关闭投影机：

1. **首先按投影机机箱上的 ⏻（POWER）按钮或遥控器上的 STANDBY 按钮。**

   将显示 [进入待机模式? 再按一次] 信息。

   进入待机模式？
   再按一次

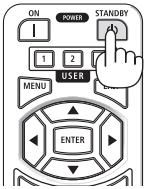

2. **接下来再次按 ⏻（POWER）按钮或 STANDBY 按钮。**

   将关闭光源并切断电源。

注意

- 如果按 POWER 按钮关闭投影机或在投影机正常运行过程中断开交流电源，则投影机部件可能临时变得很热。拿起投影机时请当心。

注：
- 当 POWER 指示灯以短周期闪烁绿色时，无法关闭电源。
- 当正在投射影像时，切勿将电源线从投影机上或电源插座中拔出。这样做会损坏投影机的 AC IN 端子或电源插头的触点。正在投射影像时欲关闭交流电源，正在投射影像时欲关闭交流电源，请使用断路器等。
- 在调整或设置变更及关闭菜单 10 秒以内，请勿断开连接至投影机的交流电源。这样做可能会丢失调整和设置的数据。

2-7. 使用完毕后

1. 拔下电源线。
2. 断开其他任何线缆。
3. 安装镜头上的镜头盖。
4. 移动投影机之前，如果倾斜脚伸长，请将其拧回。

3. 便利的功能

3-1. 关掉投影机的投射光（快门）

1. 按遥控器上的 SHUTTER CLOSE（⊠）按钮。

光源会暂时熄灭。

再次按 SHUTTER OPEN（▭）按钮会使画面再次亮起。

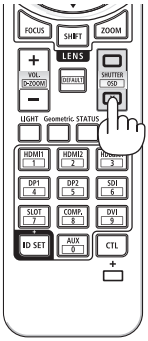

3-2. 关闭屏幕菜单（屏幕消隐）

1. 按下遥控器上的 CTL 按钮并按 OSD CLOSE（⊠）按钮。

屏幕菜单、输入端子等将消失。

- 要显示屏幕显示，请按 OSD OPEN（▭）按钮，同时要按下遥控器上的 CTL 按钮。

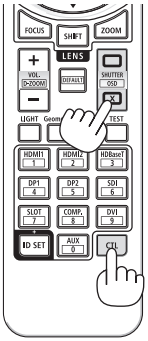

提示：
- 要确认屏幕消隐已打开，请按 MENU 按钮。如果即使按 MENU 按钮时也未显示屏幕菜单，则说明已开启屏幕消隐。
- 即使在关闭投影机时，屏幕消隐状态也将保持。

3-3. 放大图像

最多可将图像放大四倍。

注：
- 根据输入信号的不同，最大放大倍率可能低于四倍，或者此功能可能会受到限制。

1. 按住 CTL 按钮，然后按遥控器上的 VOL./D-ZOOM（+）按钮以放大图片。

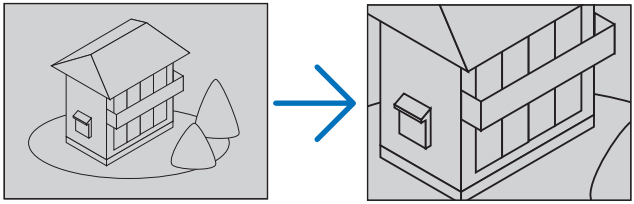

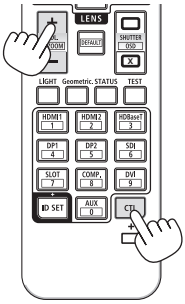

2. 按住 CTL 按钮，然后按遥控器上的 VOL./D-ZOOM（–）按钮。

每按一次该按钮，影像就被缩小一次。

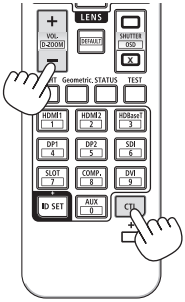

注：
- 影像将在画面中心被放大或缩小。
- 可在屏幕菜单中选择[显示]→[放大]，然后选择[水平位置]或[垂直位置]来调整放大视频的投射区域。

3-4. 调整亮度

可根据使用目的选择三个[参考光源模式]选项。亮度可调节控制，以保持调节后亮度恒定。

正常	标准模式。 可使用 [参考光线调整] 将输出在30至100%之间进行调整。
ECO环保省电	亮度约为 90%。 冷却风扇也会相应地放慢速度。 消耗电力会下降。
满	亮度变为100%，并且屏幕变亮。

更改 [参考光源模式]

1. 按遥控器上的 LIGHT 按钮。

[参考光源模式]在每次按下该按钮时切换。

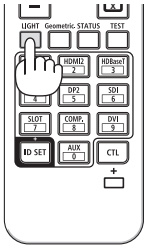

执行 [参考光线调整]

当[参考光源模式]设为[正常]时可调整此项。

1. 按MENU 按钮。

将显示菜单。

2. 使用▼▲◀▶按钮选择 [设置（1）] → [参考光源模式] → [参考光線調整]。

3. 按◀▶ 按钮进行调整。

提示:

- 将 [持续亮度] 设为 [开] 将在光线调整后保持明亮度（亮度）。
- 在较热操作环境中时，投影机的保护功能可能会暂时降低明亮度（亮度）。在保护功能激活时，TEMP.指示灯将亮起橙色。因室温下降而引起投影机内部温度降低时，会恢复原始亮度。

3-5. 修正水平和垂直梯形失真 [梯形修正]

使用 [梯形修正] 功能校正梯形修正失真，使屏幕的顶部或底部、左边或右边更长或更短，从而使投射的影像成为矩形。

1. 按Geometric.按钮。

显示屏幕菜单的 [显示] 画面。

2. 按▼/▲按钮选择[边缘融合]，并按ENTER 或 ▶按钮。

显示 [边缘融合] 画面。

3. 在光标设为[模式]时，使用◀和▶按钮选择[梯形修正]。

4. 按▼/▲按钮选择[梯形修正] 并按 ENTER 或 ▶ 按钮。

将会显示[梯形修正] 菜单画面。

5. 将光标移至[水平梯形] 或 [垂直梯形]，然后按◀/▶按钮调整投影画面。

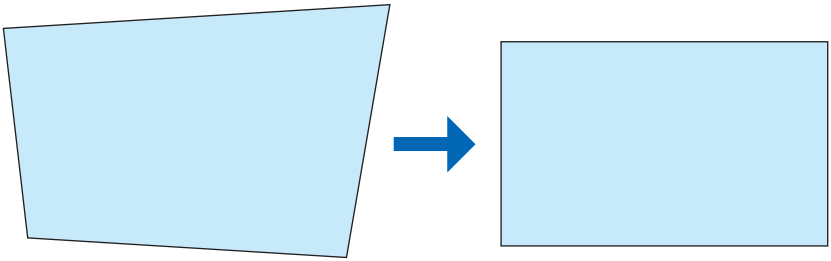

提示:

- 要了解[几何修正]菜单功能的详情，请参阅（→第 60页）。

注:

- 使用 [梯形修正] 校正时，因校正通过电子操作完成，故会导致影像有点模糊。
- 当垂直镜头平移位置接近0 V时，请使用水平梯形校正。
  除上述情况外，使用[基础]校正梯形校正失真。

3-6. 使用 HTTP 浏览器控制投影机

概述

可使用网络浏览器并通过电脑或智能手机操作投影机来显示 HTTP 服务器画面。

在 HTTP 服务器画面上可进行的操作

- 操作投影机。
  可执行投影机的开机/关机、切换输入端口、镜头控制等操作。
- 可调整图像和投影画面，如图像调整、几何修正、边缘融合等。
- 网络设置（不支持智能手机）
  配置将投影机连接至网络（有线局域网）使用时的各种设置。还可以各种控制系统配置连接设置。

关于设置和调整的详情，请参见屏幕菜单中的说明。

注：
- 在购买投影机后首次连接至HTTP服务器时，请务必设置密码。请参阅“设定HTTP服务器画面的登录密码”（→第113页）了解操作详情。

欲查看 HTTP 服务器画面

通过电脑

1. **用一根市售的 LAN 线缆将投影机连接至电脑。（→ 第 81 页）**
2. **在屏幕菜单中选择 [设置(1)] → [网络设置] → [有线局域网] 以配置网络设置。（→ 第 70 页）**
3. **启动电脑上的网页浏览器并在输入栏中输入地址或 URL。**
   将地址或 URL 指定为“http://<投影机的 IP 地址>/index.html”。
   将显示 HTTP 服务器登录画面。
4. **在[Password]输入栏输入密码，然后点击[Login]按钮。**
   将显示 HTTP 服务器画面。

通过智能手机

1. **以市售的 LAN 线将无线 LAN 兼容的路由器连接至投影机。**
2. **在屏幕菜单中选择 [设置] → [网络设置] → [有线局域网] 以配置网络设置。（→ 第 70 页）**
3. **配置智能手机的网络设置，以便将其连接至投影机。**
4. **启动网页浏览器并在输入栏中输入地址或 URL。**
   将地址或 URL 指定为“http://<投影机的 IP 地址>/index.html”。
   将显示 HTTP 服务器登录画面。
5. **在[Password]输入栏输入密码，然后点击[Login]按钮。**
   将显示 HTTP 服务器画面。

注：
- 欲在网络中使用投影机，请向您的网络管理员咨询相关的网络设置。
- 输入密码时，要注意周围的人，以防密码被滥用。
  如果担心密码泄露，请立即更改。
- 根据网络的设置而定，显示屏或按钮的反应速度可能较慢或者不接受操作。
  如果发生这种情况，请咨询网络管理员。如果很快地重复按键，投影机可能没有反应。如果发生这种情况，请等候片刻再重复。如果还是没有反应，则关闭投影机再重新开启。
- 如果在网页浏览器内未显示 PROJECTOR NETWORK SETTINGS 画面，请按 Ctrl+F5 键刷新您的网页浏览器（或者清除缓冲）。
- 该投影机使用“JavaScript”和“Cookies”，浏览器的设置应接受这些功能。根据浏览器版本的不同，设置方法也有所不同。请参考软件提供的帮助文件和其他文件。

使用前的准备

进行浏览器操作之前，请使用市售 LAN 导线连接投影机。（→ 第 81 页）

根据代理服务器的类型和设置方法而异，使用代理服务器的浏览器操作可能无法进行。尽管代理服务器的类型是一个因素，但是根据缓冲的有效性也有可能无法显示已经设置的项目，并且在操作中无法反映从浏览器设置的内容。建议若非必要则不使用代理服务器。

处理通过浏览器操作的地址

当通过浏览器操作投影机时，关于作为地址输入或输入 URL 栏的实际地址，如果主机名称和投影机被网络管理员注册到域名服务器的 IP 地址相符，或者主机名称与投影机在所使用电脑的“HOSTS”文件中设置的 IP 地址相符，则可用主机名称。

示例 1：当投影机的主机名称设为“pj.sharp.co.jp”时，可通过在 URL 地址或输入栏指定
http://pj.sharp.co.jp/index.html
而获得网络设置功能。

求例 2：当投影机的 IP 地址为“192.168.73.1”，可通过在 URL 地址或输入栏指定
http://192.168.73.1/index.html
而获得网络设置功能。

3-7. 储存镜头平移变化 [镜头内存]

在使用投影机的 [镜头移位]、[变焦] 和 [聚焦] 功能时，可使用本功能存储调整值。最多可储存10个值。内存中存储的已调整数值可用作当前参考。

欲将调整值储存在[镜头内存]中：

1. **使用投影机的镜头平移功能调整投影位置。**
2. **按MENU按钮。**
   将显示菜单。
3. **按◀/▶按钮选择[显示]。**
4. **按▼/▲按钮选择 [镜头]，并按ENTER 或 ▶ 按钮。**
5. **按▼/▲按钮选择 [镜头内存]，并按ENTER 或 ▶ 按钮。**
   将显示 [镜头内存] 画面。
6. **按▼/▲按钮将光标移动至[MEMORY 1] 至 [MEMORY 10]中右侧显示为[存储]的任一项目，然后按ENTER或▶按钮。**
   将显示镜头内存注册画面。
   如有必要，请输入内存名称。
7. **按▼/▲按钮选择 [Accept]，并按ENTER 或 ▶按钮。**
   镜头平移、变焦和聚焦调整值将保存在内存中。

欲从 [镜头内存] 中调出调整值：

1. **按MENU按钮。**
   将显示菜单。
2. **按◀/▶按钮选择[显示]。**
3. **按▼/▲按钮选择 [镜头]，并按ENTER 或 ▶按钮。**
4. **按▼/▲按钮选择 [镜头内存]，并按ENTER 或 ▶按钮。**
   将显示 [镜头内存] 画面。
5. **按▼/▲按钮将光标移动至[MEMORY 1] 至 [MEMORY 10]中右侧显示为[移动]的任一项目，然后按ENTER按钮。**
   将应用内存中的调整值。

注：
- 使用在投影机中存储的已调整数值，[镜头内存] 功能可能无法生成完全对准的影像（由于镜头中的容差）。在调用并应用 [镜头内存] 功能中存储的数值后，请精细调整镜头移动、电动变焦和电动聚焦以生成最佳影像。

欲将调整值从[镜头内存]中删除：

1. 按MENU按钮。

将显示菜单。

2. 按◀/▶按钮选择[显示]。

3. 按▼/▲按钮选择 [镜头]，并按ENTER 或 ▶按钮。

4. 按▼/▲按钮选择 [镜头内存]，并按ENTER 或 ▶按钮。

将显示 [镜头内存] 画面。

5. 按▼/▲按钮将光标移动至[MEMORY 1] 至 [MEMORY 10]中右侧显示为[移动]的任一项目，然后按▶按钮。

显示从[装载] 更改为 [重置]。

- 每次按▶按钮，设置在[重置] 和 [移动]之间切换。

6. 按ENTER按钮。

内存中的调整值将被删除。

3-8. 调整投射影像的边界 [边缘融合]

本投影机有“[边缘融合] 功能”，可使投射画面的边缘（边界）难以区分。
以下步骤显示的是 2 × 2 布局下的四台投影机示例。

准备:

- 设置投影机并将其连接至视频输出设备。
- 打开所有设备的电源以投射图像。

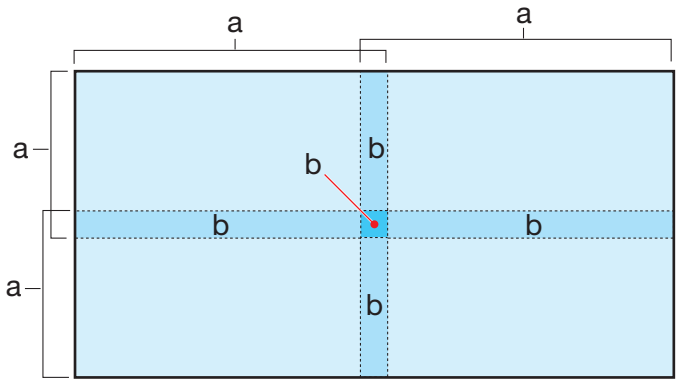

a: 投射区域 / b: 边缘融合区域

注:

- 执行边缘融合功能之前，请将投影机放置在正确的位置，使其影像变成合适大小的正方形，然后进行光学调整（镜头移动、聚焦和变焦）。
- 使用 [参考光源模式] 下的 [参考光线调整] 调整各台投影机的亮度。同时使用[色彩校正]调整各投影机的色调。

1. 启用 [边缘融合]。

① MENU 按钮。
将显示菜单。

② 按◀/▶按钮选择[显示]。

③ 按▼/▲按钮选择 [边缘融合]，并按ENTER 或 ▶按钮。
显示 [边缘融合] 画面。

④ 在光标设为[模式]时，按ENTER或▶按钮。
显示 [模式] 画面。

⑤ 按▼/▲按钮选择 [开]，并按ENTER 或 ▶按钮。
这样即可启用边缘融合功能。以下菜单项可用:
[标识物]、[范围]、[白电平] 和 [黑色水平]

2. 显示标识物。

① 按▼/▲按钮选择 [标识物]，并按ENTER 或 ▶按钮。
显示 [标识物] 画面。

② 按▼/▲按钮选择 [开]，并按ENTER 或 ▶按钮。
边缘融合区域宽度的调整位置将以青色显示，边缘融合开始的位置将以红色标记表示。

3. 使用[白电平]调整边缘融合区域的宽度。

① 按▼/▲按钮选择 [白电平]，并按ENTER 或 ▶按钮。
显示 [白电平] 画面。

② 按▼/▲按钮选择调整位置，然后按◀/▶按钮调整边缘融合区域的宽度。

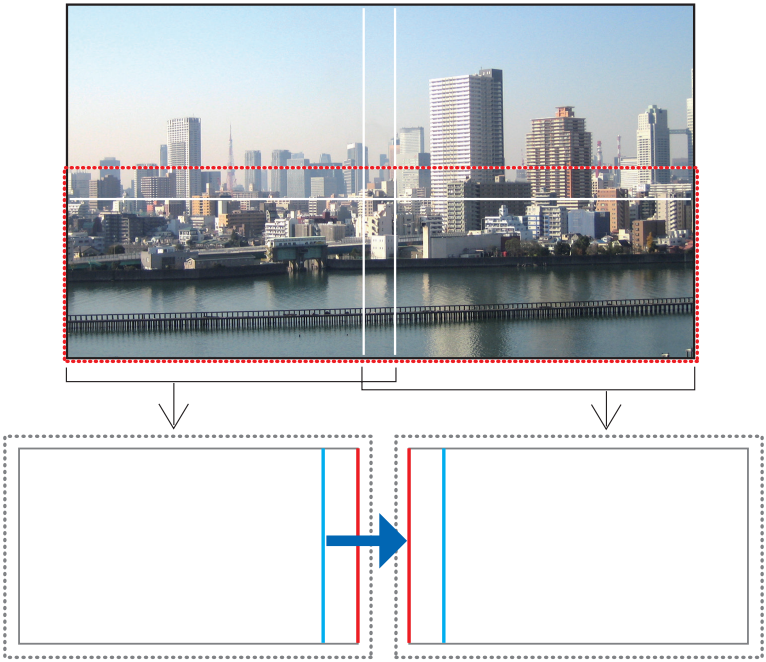

* 为了便于说明，图示中将这两个画面进行了区分。

调整左下角屏幕右侧的[右]青色标记，使其与右下角屏幕的红色标记重叠。

4. 隐藏标识物。

① 按▼/▲按钮选择 [标识物]，并按ENTER 或 ▶按钮。
显示 [标识物] 画面。

② 按▼/▲按钮选择 [关]，并按ENTER 或 ▶按钮。
标记将被隐藏。

5. 使用 [黑色水平] 调整不重叠图像的亮度。

① 按▼/▲按钮选择 [黑色水平]，并按ENTER 或 ▶按钮。
显示 [黑色水平] 画面。

② 按▼/▲按钮选择调整位置，然后按◀/▶按钮调整黑色水平范围的宽度。

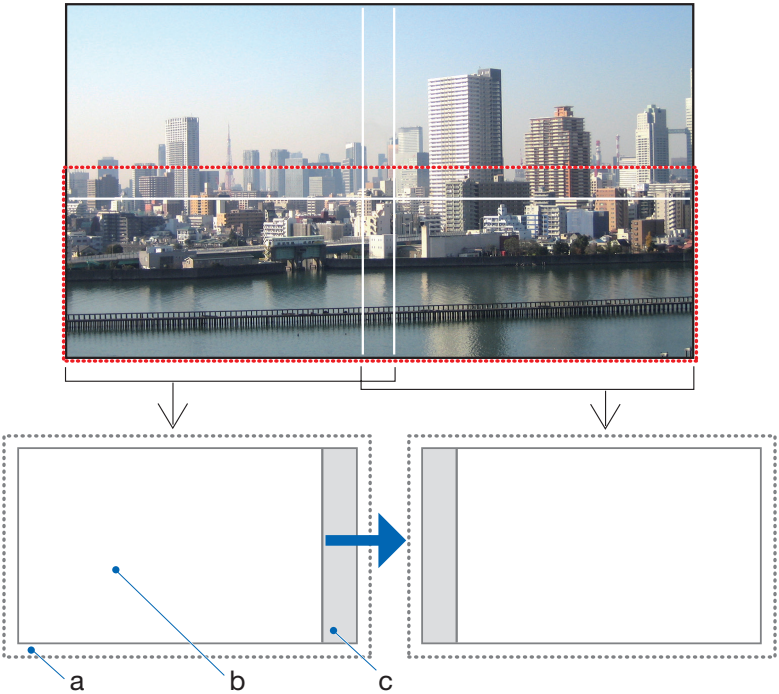

* 为了便于说明，图示中将这两个画面进行了区分。

a：非活动区域（不显示图像的区域）/b：黑色水平调整区域

c: 边缘融合区域

调整左下角屏幕右侧的[底部-右-水平]，并将黑色水平调整区域的右边缘与右下角屏幕非活动区域的左边缘对齐。

③ 按▼/▲按钮选择 [适用的]，并按ENTER 或 ▶按钮。
将应用黑色水平调整区域变更。

④ 按▼/▲按钮后选择[红]、[绿]或[蓝]，然后按◀/▶按钮调整黑色水平。
调整设置，使边缘融合区域和黑色水平一致。
当选择[所有]时，同时调整[红]、[绿]和[蓝]。

6. 通过相同步骤调整其他投影机。

提示:
- 显示不同分辨率的信号时，请从头开始执行边缘混合功能。
- 当投影机关闭时，不会储存 [标识物] 的设置并将返回至 [关]。
- 可调整 [黑色水平]，仅使其更加明亮。

4. 使用屏幕菜单

4-1. 屏幕菜单的基本操作

显示屏幕菜单以调整投影机所投射图像的质量，并切换投影机的操作模式。在下文中，“屏幕菜单”简称为“菜单”。

注：
- 本手册中的菜单画面可能与实际情况略有不同。

配置屏幕菜单画面

要显示菜单，请按投影机或遥控器上的MENU按钮。按EXIT按钮关闭菜单。
本节介绍如何查看和操作菜单。

准备：开启投影机并投射图像至屏幕。

1. 按MENU按钮。
- 按EXIT按钮取消菜单。
- 可以更改画面中菜单的显示位置。（“菜单位置” → 第31页）

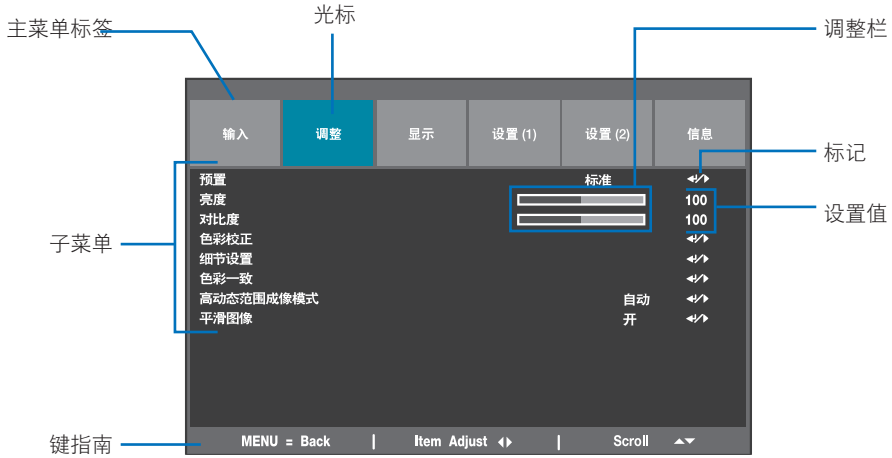

2. 按◀/▶按钮。
光标将移至主菜单标签（输入 ↔ 调整 ↔ 显示 ↔ 设置(1) ↔ 设置(2) ↔ 信息）。
当主菜单标签更改时，子菜单也会更改。

3. 在光标位于主菜单标签上的同时，按▼/▲按钮。
光标将移动至子菜单。
- 要从子菜单返回主菜单标签，按MENU按钮。
- 按EXIT按钮取消菜单。

4. 按▼/▲按钮移动光标至所需子菜单。

显示在子菜单右端的标记表示键操作。

< >	按◀/▶按钮选择设置值。
↵/▶	按ENTER按钮或▶按钮继续选择。

5. 将光标移动到所需的子菜单，然后按◀/▶ 按钮或ENTER按钮。

- 更深入一层的附加子菜单可能也会显示。

在这种情况下，请使用▼/▲按钮将光标移动至子菜单，然后按ENTER按钮。

调整栏

要更改调整栏上的值，按◀/▶按钮。

按◀/▶按钮时，菜单画面消失并且调整栏显示在画面底部。

按◀/▶按钮进行调整，按MENU按钮确认。

确认信息

在重置调整值等时，显示确认信息。

按◀/▶按钮将光标移动至[确认] 或 [取消]，然后按ENTER按钮。

更改号码

本节说明如何在菜单的网络设置中更改出厂默认IP地址和子网屏蔽等。

1. 按MENU按钮并选择[设置(1)] → [网络设置] → [有线局域网]。

显示[有线局域网]画面。

2. 按▼/▲按钮将光标移动至[IP 地址]，然后按ENTER按钮。

3. 按◀/▶按钮将光标移动至要更改的值。

4. 按▼/▲按钮更改值，然后按ENTER按钮。

- 按▲按钮以增加值。按▼按钮以减少值。

4-2. 菜单项目清单

由于输入信号源的不同，有些菜单项目将不能使用。

菜单项目				默认	选项
输入	信源选择			HDMI1	HDMI1, HDMI2, DisplayPort1, DisplayPort2, HDBaseT, SDI
	自动调整				
	HDMI 均衡器			自动	自动,1,2,3,4,5,6,7
	色域设定			自动	自动, YPbPr, YCbCr, RGB PC, RGB 视频
	减少干扰			关	关, 开
	自动信号源			关	关, 开
	测试模式				网纹 / 色彩栏 / 棋盘式 / 垂直分页 / 白 / 红 / 绿 / 蓝 / 黑
调整	预置			标准	标准, 视频, sRGB标准色彩
	亮度			100	0 - 200
	对比度			100	0 - 200
	色彩校正	R	色调, 饱和度, 增益		0 - 1000
		G	色调, 饱和度, 增益		
		B	色调, 饱和度, 增益		
		C	色调, 饱和度, 增益		
		M	色调, 饱和度, 增益		
		Y	色调, 饱和度, 增益		
		W	红 增益, 绿 增益, 蓝 增益		
		重置			
	细节设置	饱和度		100	0 - 200
		色调		100	0 - 200
		锐度		10	0 - 20
		伽马		2.2	1.0,1.8,2.0,2.2,2.35,2.5,DICOM SIM.
		色域		原始	原始, REC709, EBU, SMPTE
		色温		原始	3200K, 5400K, 6500K, 7500K, 9300K, 原始
		输入平衡	红 增益	100	0 - 200
			绿 增益		
			蓝 增益		
			红色偏移		
			绿色偏移		
			蓝色偏移		
			重置		
	色彩一致		模式	关	关, 开
			位置 X	0	0 - 8
			位置 Y	0	0 - 5
			红 增益/绿 增益/蓝 增益	0	-150 - 150
			重置		
	高动态范围成像模式			自动	关, 自动, PQ-400, PQ-500, PQ-1000, HLG
	平滑图像			开	关, 开
显示	显示宽高比			正常	5:4, 4:3, 16:10, 16:9, 1.88, 2.35, 字符框, 正常, 原始
	方位			桌面正投	桌面正投, 吊顶正投, 桌面背投, 吊顶背投
	放大		数码变焦	0%	
			水平位置	0	
			垂直位置	0	
			重置	0	
	过扫描			关	关, 剪切, 放大

菜单项目				默认	选项
显示	消隐		顶部/底部	0	0 - 360
			左/右	0	0 - 534
			重置		
	几何修正	模式		关	关, 梯形修正, 基础, 腰身/桶形调整, PC 工具
		梯形修正	水平梯形	0	-360 - 360
			垂直梯形	0	-360 - 360
			旋转	0	-250 - 250
			投射比		
			重置		
		基础	顶部-左-水平	0	-192 - 192
			顶部-左-垂直	0	-120 - 120
			顶部-右-水平	0	-192 - 192
			顶部-右-垂直	0	-120 - 120
			底部-左-水平	0	-192 - 192
			底部-左-垂直	0	-120 - 120
			底部-右-水平	0	-192 - 192
			底部-右-垂直	0	-120 - 120
			水平线性	0	-350 - 350
			垂直线性	0	-200 - 200
			重置		
		腰身 / 桶形调整	顶部	0	-250 - 300
			底部	0	-250 - 300
			左	0	-250 - 300
			右	0	-250 - 300
			水平梯形	0	-60 - 60
			垂直梯形	0	-40 - 40
			投射比		
			重置		
		PC 工具		关	关, 1, 2
	边缘融合	模式		关	关, 开
		标识物		关	关, 开
		范围	顶部/底部	0	0 - 360
			左/右	0	0 - 534
		白电平	顶部/底部	0	0, 100 - 1000
			左/右	0	0, 100 - 1600
		黑色水平	顶部-左-水平	0	0 - 1920
			顶部-左-垂直	0	0 - 1080
			顶部-右-水平	0	0 - 1920
			顶部-右-垂直	0	0 - 1080
			底部-左-水平	0	0 - 1920
			底部-左-垂直	0	0 - 1080
			底部-右-水平	0	0 - 1920
			底部-右-垂直	0	0 - 1080
			适用的		
			所有		
			红/绿/蓝	0	0 - 255
		重置			

菜单项目				默认	选项
显示	屏幕	屏幕类型		16:10	16:10, 16:9, 4:3, 2.35:1
		位置		0	-120 - 0 - 120 (当选择16:9时), -320 - 0 - 320 (当选择4:3时), -263 - 0 - 263 (当选择2.35:1时)
	镜头	镜头锁定		关	关, 开
		镜头类型		1.40-2.11:1	0.31-0.33:1, 0.55-0.75:1, 0.74-1.08:1, 1.05-1.41:1, 1.40-2.11:1, 2.10-4.00:1
		镜头控制	放大		
			聚焦		
			平移		
		镜头内存	MEMORY 1 - MEMORY 10		存储, 移动, 重置
		镜头校准			
设置 (1)	参考光源模式	参考光源模式		正常	ECO环保省电, 满, 正常
		参考光线调整		100	30 - 100
		持续亮度		关	关, 开
		动态对比度		关	关, 开
		激光关闭计时		关	关, 0.5 秒, 1.0 秒, 1.5 秒, 2.0 秒, 3.0 秒, 4.0 秒
	风扇模式			自动	自动, 高
	遥控	遥控感应器		开	关, 开
		控件ID编号		0	0 - 99
		重置			
	冻结				
	触发器			关	关, 屏幕类型, 5:4, 4:3, 16:10, 16:9, 1.88, 2.35, 字符框, 正常, 原始, RS232
	待机定时器			关	关, 开
	关机计时器			30 分钟	30 分钟, 60 分钟, 90 分钟
	网络设置	有线局域网	DHCP		
			IP 地址		
			子网屏蔽		
			网关		
			DNS设置		
			MAC地址		
			重新连接		
		AMX BEACON		关	关, 开
设置 (2)	电源选项	待机模式		省电	省电, LAN, HDBaseT
		自动断电		关	关, 5 分钟, 10分钟, 15 分钟, 20 分钟
		直接通电		关	关, 开
	背景			蓝	蓝, 黑, 标志
	菜单	开机画面		黑	蓝, 黑
		菜单位置		中心	顶部-左, 顶部-右, 底部-左, 底部-右, 中心
		菜单透明度		0	0, 25, 50, 75
		显示时间		自动 30 秒	手动, 自动 10 秒, 自动 30 秒, 自动 60 秒
		信息显示		开	关, 开
		菜单角度		0	0°, 90°, 270°
	图像内存	装入			1, 2, 3, 4, 重置
		存储			1, 2, 3, 4
	语言			ENGLISH	ENGLISH, FRANÇAIS, ESPAÑOL, DEUTSCH, PORTUGUÊS, 简体中文, 繁體中文, 日本語, 한국어
	重置				

菜单项目			默认	选项
信息	型号			
	序列号			
	版本	控制模块		
		视频模块		
		选项模块		
		格式化模块		
		光源模块		
	已使用光源小时数			
	信号源	输入端口		
		信号格式		
		扫描频率		
		像素时钟		
		信号类型		
		高动态范围成像模式		
	系统状态	交流电压		
		风扇模式		
		激光功率		
		持续亮度		
	散热状态	温度		
		风扇速		

4-3. 输入

信源选择

选择要投影的输入端子。

HDMI 1	投射连接至HDMI 1输入端子的设备的图像。
HDMI 2	投射连接至HDMI 2输入端子的设备的图像。
DisplayPort 1	投射连接至DisplayPort1输入端子的设备的图像。
DisplayPort 2	投射连接至DisplayPort2输入端子的设备的图像。
HDBaseT	投射连接至HDBaseT端口的设备的图像。
SDI	投射连接至SDI输入端子的设备的图像。

自动调整

执行时，投射图像将自动调整。

- 还可通过按投影机上的AUTO ADJUST按钮执行自动调整。

HDMI 均衡器

根据HDMI电缆的长度和质量，HDMI信号可能会丢失或出现噪音，图像将无法正确显示。
HDMI 均衡器功能将校正HDMI图像信号丢失。

自动	自动校正信号丢失。
1 - 7	根据信号丢失程度选择校正量。　数字越大，校正量越多。

注：
• 并非所有信号丢失都可校正。

色域设定

根据视频输入信号设置色域。

自动	根据视频输入信号自动切换至相应的色域。
YPbPr	将色域切换至ITU-R BT 601。
YCbCr	将色域切换至ITU-R BT 709。
RGB-PC	使用RGB 色域并将其设置为黑(0, 0, 0) 和白 (255, 255, 255)。（使用8-位色彩时）
RGB-视频	使用与数字元件标准中定义的亮度值兼容的RGB 色域设定设置黑(16, 16, 16) 和白 (235, 235, 235)。（使用8-位色彩时）

减少干扰

在投射视频图像时，降噪功能可用于减少屏幕噪音（粗糙和失真）。您可根据噪音等级从4个等级[0] [1] [2] [3]中选择降噪效果。

自动信号源

自动检查视频输入端子并投射第一个检测到的信号的图像。

测试模式

投射测试模式。

- 按◀/▶按钮更改测试模式的图案。
- 按EXIT按钮清除测试模式。
- 也可以按遥控器上的TEST按钮显示测试模式。

4-4. 调整

预置

选择投影图像的最佳设置。

标准	使用PowerPoint等进行演示时使用此设置。
视频	投影电视节目或常规视频信号源时，请使用此设置。
sRGB标准色彩	使用此设置根据sRGB标准重新创建颜色。

亮度

使图片更亮或更暗。

对比度

使图像的暗区和亮区之间的差异更清晰或更模糊。

色彩校正

调整红、绿、蓝、黄、品红 （紫色）和青色（亮蓝绿）的色调。

R (红)	色调	调整红色中心区域附近的色彩。 沿“+”方向移动使色彩看起来更黄，而沿“–”方向移动使色彩看起来更洋红。
	饱和度	调整红色的强度。 沿“+”方向移动可使颜色更鲜艳，而沿“–”方向移动使颜色较不鲜艳（白色）。
	增益	调整红色的亮度。 沿“+”方向移动使颜色看起来更明亮，而沿“–”方向移动使颜色看起来更暗（黑色）。
G (绿)	色调	调整绿色中心区域附近的色彩。 沿“+”方向移动以使颜色看起来更青，而沿“–”方向移动以使颜色看起来更黄。
	饱和度	调整绿色的强度。 沿“+”方向移动可使颜色更鲜艳，而沿“–”方向移动使颜色较不鲜艳（白色）。
	增益	调整绿色的亮度。 沿“+”方向移动使颜色看起来更明亮，而沿“–”方向移动使颜色看起来更暗（黑色）。

B (蓝)	色调	调整蓝色中心区域附近的色彩。 沿“+”方向移动使色彩看起来更品红，而沿“–”方向移动使色彩看起来更青。
	饱和度	调整蓝色的强度。 沿“+”方向移动可使颜色更鲜艳，而沿“–”方向移动使颜色较不鲜艳（白色）。
	增益	调整蓝色的亮度。 沿“+”方向移动使颜色看起来更明亮，而沿“–”方向移动使颜色看起来更暗（黑色）。
C (青色)	色调	调整青色中心区域附近的色彩。 沿“+”方向移动使色彩看起来更蓝，而沿“–”方向移动使色彩看起来更绿。
	饱和度	调整青色的强度。 沿“+”方向移动可使颜色更鲜艳，而沿“–”方向移动使颜色较不鲜艳（白色）。
	增益	调整青色的亮度。 沿“+”方向移动使颜色看起来更明亮，而沿“–”方向移动使颜色看起来更暗（黑色）。
M (品红)	色调	调整品红色中心区域附近的色彩。 沿“+”方向移动使色彩看起来更红，而沿“–”方向移动使色彩看起来更蓝。
	饱和度	调整品红色的强度。 沿“+”方向移动可使颜色更鲜艳，而沿“–”方向移动使颜色较不鲜艳（白色）。
	增益	调整品红色的亮度。 沿“+”方向移动使颜色看起来更明亮，而沿“–”方向移动使颜色看起来更暗（黑色）。

Y (黄色)	色调	调整黄色中心区域附近的色彩。 沿“+”方向移动使色彩看起来更绿，而沿“–”方向移动使色彩看起来更红。
	饱和度	调整黄色的强度。 沿“+”方向移动可使颜色更鲜艳，而沿“–”方向移动使颜色较不鲜艳（白色）。
	增益	调整黄色的亮度。 沿“+”方向移动使颜色看起来更明亮，而沿“–”方向移动使颜色看起来更暗（黑色）。
W (白)	红 增益	调整白色。 沿“+”方向移动使色彩看起来更红，而沿“–”方向移动使色彩看起来更青。
	绿 增益	调整白色。 沿“+”方向移动使色彩看起来更绿，而沿“–”方向移动使色彩看起来更品红。
	蓝 增益	调整白色。 沿“+”方向移动使色彩看起来更蓝，而沿“–”方向移动使色彩看起来更黄。
重置	将所有用于色彩校正的调整值恢复为出厂设置。	

细节设置

• 饱和度

使颜色更深或更浅。

• 色调

使图像显得偏红或偏绿。

• 锐度

使图片锐利和柔和。

• 伽马

选择图片的灰度。使用此功能，即使较暗区域也可生动再现。

注：
- 投影机的[DICOM SIM.]设置用于将图像调整为接近DICOM标准的图像，并且图像因此可能不会正确投影。由此，仅将[DICOM SIM.]设置用于教学目的并且请勿用于实际诊断。
- [DICOM SIM.]中的DICOM为用于存储和交流医学图像的全球标准的名称。其用于电脑断层扫描（CT）、磁共振成像（MRI）、内窥镜及其他医学诊断。

• 色域

您可以根据投影图像更改投影机色域。

• 色温

调整色彩 (R, G, B) 的平衡以优化色彩再现性。
具有较高数值的色温变为偏蓝的白色，而具有较低数值的色温变为偏红的白色。可从3200K、5400K、6500K、7500K、9300K 和 原始中选择设置。

• 输入平衡

调整信号的白色水平和黑色水平以获得最佳的色彩再现。

红 增益	调整图片的白色。
绿 增益	
蓝 增益	
红色偏移	调整图片的黑色。
绿色偏移	
蓝色偏移	
重置	将所有用于输入平衡的调整值恢复为出厂设置。

注：
- 当调整白平衡时，色温值与实际色调不同。

色彩一致

此项可以调整色彩的不均匀。

模式	此项设置是否激活均匀性功能。
位置 X	此项指定水平方向的位置。
位置 Y	此项指定垂直方向的位置。
红 增益/ 绿 增益/ 蓝 增益	此项调整色彩成分的亮度。
重置	将所有用于色彩一致的调整值恢复为出厂设置。

高动态范围成像模式

此项选择从HDR兼容设备输入的HDR视频信号格式。

关	不进行HDR视频信号处理。
自动	信号被自动识别。
PQ-400	输入PQ-400格式的视频信号时选择此项。
PQ-500	输入PQ-500格式的视频信号时选择此项。
PQ-1000	输入PQ-1000格式的视频信号时选择此项。
HLG	输入HLG格式的视频信号时选择此项。

平滑图像

此项设置显示分辨率。

关	图像设置为WUXGA分辨率（1920 × 1200）。
开	图像设置为4K分辨率（3840 × 2400）。

4-5. 显示器

显示宽高比

选择屏幕的显示宽高比。

5:4	以5:4的显示宽高比投射图片。
4:3	以4:3的显示宽高比投射图片。
16:10	以16:10的显示宽高比投射图片
16:9	以16:9的显示宽高比投射图片
1.88	以1.88:1 (远景)的显示宽高比投射图片
2.35	以2.35:1 (宽屏) 的显示宽高比投射图片
字符框	投射16:9字符框信号。 字符框 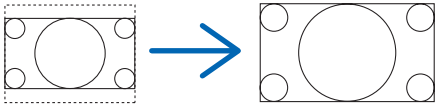
正常	自动确定用于投影的输入信号的显示宽高比。根据输入信号，显示宽高比可能会被错误确定。如果确定了错误的显示宽高比，则请从以下项目中选择合适的显示宽高比。
原始	**当 [平滑图像] 设为 [开] 时:** 当电脑输入信号的分辨率小于投影机的显示分辨率（3840 × 2400）时，以电脑输入信号的分辨率直接进行投影。如果分辨率高于投影机分辨率，则屏幕中心将以电脑输入信号的分辨率进行投影。 **当 [平滑图像] 设为 [关] 时:** 当电脑输入信号的分辨率小于投影机的分辨率（1920 × 1200）时，以电脑输入信号的分辨率直接进行投影。如果分辨率高于投影机分辨率，则屏幕中心将以电脑输入信号的分辨率进行投影。

方位

根据投影机和屏幕的安装状态选择方向。

警告

如需进行特殊作业，如将投影机悬挂安装于天花板，请咨询经销商。
此时请勿试图自行安装投影机。投影机可能会掉落并造成人身伤害。

桌面正投	安装在桌子上并从屏幕正面进行投影
吊顶背投	安装在天花板上并从屏幕背面进行投影
桌面背投	安装在桌子上并从屏幕背面进行投影
吊顶正投	安装在天花板上并从屏幕正面进行投影

注:

- 即使执行[重置], [方位]也不会更改。

放大

最高可放大画面至4倍。

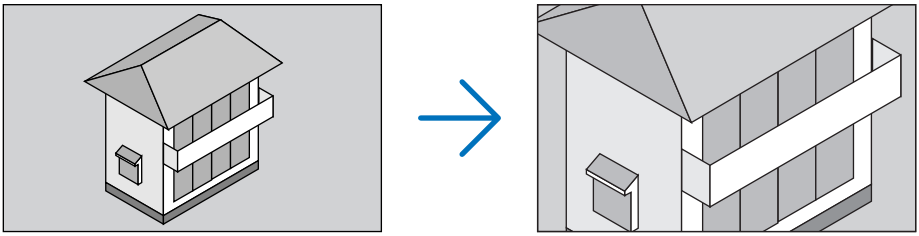

数码变焦	可放大画面至4倍。
水平位置	在使用数字变焦放大画面时，按◀/▶按钮以水平方向移动画面。
垂直位置	在使用数字变焦放大画面时，按◀/▶按钮以垂直方向移动画面。
重置	将画面恢复至原始状态。

过扫描

设置过扫描（在屏幕周围剪切帧的过程）。

关	过扫描将不会执行。
剪切	在隐藏环境的情况下投影图像。
放大	放大图像以适合投影屏幕。

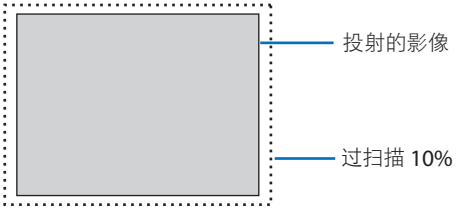

消隐

调整视频信号顶部、底部、左和右边缘的显示范围（消隐）。

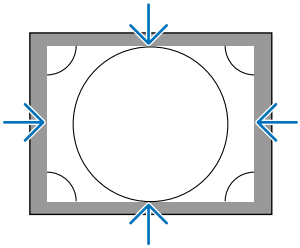

几何修正

在从倾斜方向向屏幕投影时，校正投影画面的扭曲以便使图像适应于屏幕帧。

• 模式

设置修正失真的模式。如果选择[关]，则[几何修正] 将失效。

• 梯形修正

通过结合投影画面的水平调整和垂直调整，调整梯形修正失真。

水平梯形	-360 (-36°) 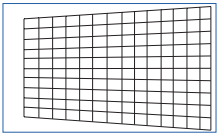 0 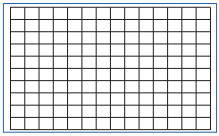 360 (36°) 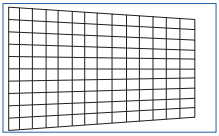
垂直梯形	-360 (-36°) 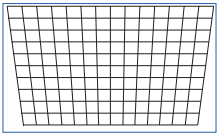 0 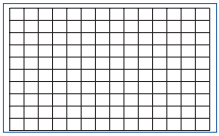 360 (36°) 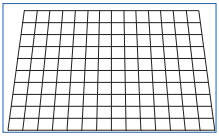
旋转	调整水平和垂直梯形修正失真后，可旋转图像。 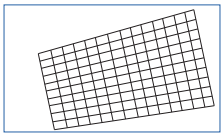
投射比	依据使用的可选镜头的投射比进行调整。
重置	将梯形修正调整值恢复至出厂设置。

• 基础

顶部-左

调整左上角失真。

水平	-192 (像素)	0	192 (像素)
垂直	-120 (像素)	0	120 (像素)

顶部-右

调整右下角失真。

水平	-192 (像素)	0	192 (像素)
垂直	-120 (像素)	0	120 (像素)

底部-左

调整左下角失真。

水平	-192 (像素)	0	192 (像素)
垂直	-120 (像素)	0	120 (像素)

底部-右

调整右下角失真。

水平	-192 (像素)	0	192 (像素)
垂直	-120 (像素)	0	120 (像素)

水平线性

其校正水平线性。

垂直线性

其校正垂直线性。

重置

将所有用于基础的调整值恢复为出厂设置。

• 腰身 / 桶形调整

在投影至筒状屏幕或球形表面时调整此项。

顶部	-250 (-50%) 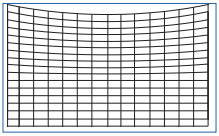 0 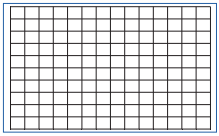 300 (60%) 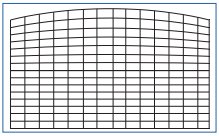
底部	-250 (-50%) 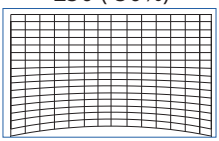 0 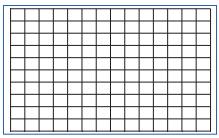 300 (60%) 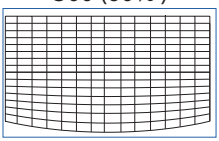
左	-250 (-50%) 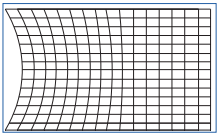 0 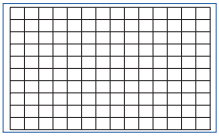 300 (60%) 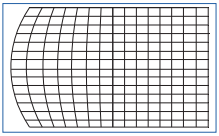
右	-250 (-50%) 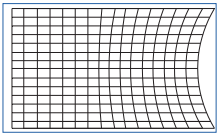 0 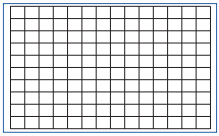 300 (60%) 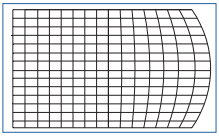
水平梯形	在水平方向进行梯形修正调整的示例: 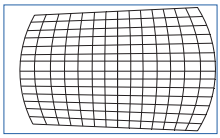 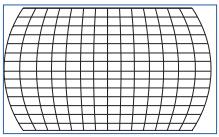 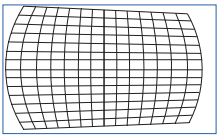
垂直梯形	在垂直方向进行梯形修正调整的示例: 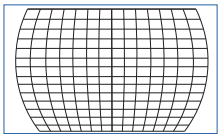 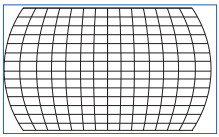 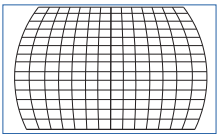
投射比	依据使用的可选镜头的投射比进行调整。
重置	将[腰身 / 桶形调整]的调整值返回至出厂设置。

• PC 工具

调出预先注册在投影机中的几何修正数据。
可注册二类修正数据。
此外，在使用 ProAssist 软件应用程序调节后，可调出注册在投影机中的几何修正数据。

注：
• 由于几何修正执行的是电子修正，因此亮度可能会受影响并且图像质量可能会降低。

边缘融合

在结合左、右、顶部和底部的多台投影机投射高分辨率的图像时，调整投影画面的边缘（边界）。（→ 第39页）

模式	启用/禁用边缘融合功能。
标识物	设置是否在调整边缘融合区域宽度时显示标记。
范围	其调整边缘渲染的起始位置。
白电平	调整边缘融合区域的宽度。
黑色水平	在多个画面中调整未重叠图像的黑色水平。
重置	将边缘融合调整值恢复为出厂设置。

通过安排4台投影机（2台垂直2台水平）的图像进行投影的画面的示例。

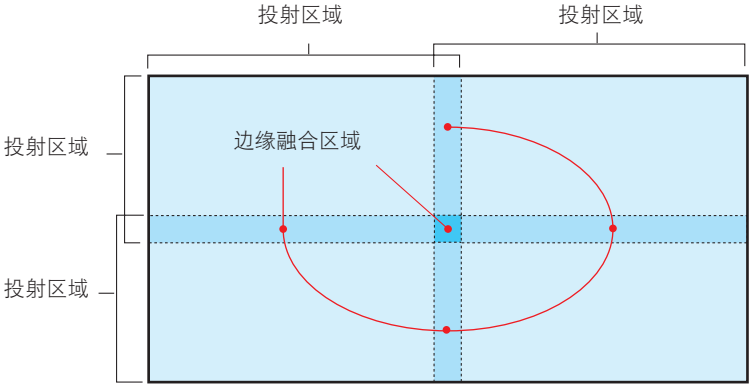

屏幕

屏幕类型	设置要投影画面的比例。 从16:10、16:9、4:3或 2.35:1中选择。
位置	其调整当“屏幕类型”设为除[16:10]以外的值时投射影像的位置。

镜头

• 镜头锁定

禁用放大/聚焦 调整、镜头平移和[镜头校准] 功能。
通过执行[镜头锁定]，可在调整镜头后防止其他人未经允许调整镜头。

• 镜头类型

其选择投影机上所安装镜头的类型。

• 镜头控制

调整放大/聚焦并平移镜头。
- 还可通过按投影机或遥控器上的按钮执行[镜头控制]。

请按照以下步骤进行操作。

1. 将光标移至菜单中的[镜头控制]，然后按ENTER 或 ▶按钮。
将显示放大 / 聚焦调整画面。

2. 要调整焦点，按◀/▶按钮。

3. 要调整放大比例，按▼/▲按钮。

4. 完成聚焦和放大的调整后，按ENTER按钮。
将显示镜头平移调整画面。

5. 按▼▲◀▶按钮。
镜头沿着所按按钮的方向平移。

6. 镜头平移完成后，按ENTER按钮。
将显示放大/聚焦调整画面。
重复上述步骤2至6。

7. 要退出[镜头控制]，按MENU按钮。

• 镜头内存

在使用投影机的 [镜头移位]、[变焦] 和 [聚焦] 功能时，可使用本功能存储调整值。最多可储存10个值。内存中存储的已调整数值可用作当前参考。

注：
- 即使执行[重置]，[镜头内存]也不会更改。

• 镜头校准

校准镜头部件和镜头移位调整范围，并将镜头移回原位。
在更换镜头部件后，请务必执行[镜头校准]。（→ 第19页）

4-6. 设置 (1)

参考光源模式

可根据使用目的选择三个[参考光源模式]选项。还可调整输出电源并更改明亮度（亮度）。在组合使用多台投影机时也可使用此项调整不同投影机之间的亮度。

参考光源模式	ECO环保省电	亮度约为 90%。 冷却风扇也会相应地放慢速度。 消耗电力会下降。
	满	亮度变为100%，并且屏幕变亮。
	正常	此为标准模式。
参考光线调整		当在[参考光源模式]中将模式设为[正常]时，可在30%至100%的范围内调整亮度（以1%为增量）。
动态对比度	关	[持续亮度] 模式将被取消。
	开	保持在选择 [开] 时生效的亮度。除非选择了 [关]，否则即使是关闭了本投影机，也将保持为相同设置。 • 欲重新调整亮度，请在执行进一步调整之前，首先将此设置改成 [关]。
动态对比度		如果选择了[开]，则依据图片使用最佳对比度。
激光关闭计时		当[动态对比度] 设为 [开]时，在整个投射画面变黑，而同时[激光关闭计时]中设置的时间到时时，激光发射停止。 如果[激光关闭计时] 设为 [关]，则即使画面变黑，激光发射也不会停止。

注：
- 如果 [持续亮度] 设为 [开]，那么无法选择 [参考光源模式] 或 [参考光线调整]。

提示：
- 通常亮度会随着使用时间的延长逐渐下降，但是通过选择 [持续亮度] 模式，投影机内部的感应器会检测亮度并自动调整输出，从而可在整个光模块使用寿命期间保持持续亮度。但如果输出已是最大值，则亮度会随使用时间而下降。

风扇模式

设置冷却风扇操作以降低投影机内部的温度。

自动	使用投影机内部的温度传感器，以适当的速度转动风扇。风扇旋转安静。
高	亮度下降，风机持续高速转动。

注：
- 在连续数日使用投影机时，请务必将其设为[高]。
- 即使执行[重置]，[风扇模式]也不会更改。
- 如果在高于海平面约1,499米或更高的地点使用投影机，请务必将[风扇模式] 设为 [高]。如果未将其设为[高海拔]，则投影机内部将变热，并导致故障发生。
- 如果在高于海平面约1,499米或更高的地点使用投影机而未将[风扇模式] 设为 [高]，则温度保护器可能会被激活并且电源可能会自动关闭。
  此外，由于在光源关闭后内部温度上升，因此温度保护器可能会被激活并且电源可能不会开启。在这种情况下，在开启电源前请稍候片刻。
- 在高海拔使用时，可能需更频繁地更换光学元件（如光源等）。

遥控

配置遥控感应器设置和控件ID。

- 当使用[控件ID]时，ID可分配至多台投影机，并且可使用单个遥控器通过切换ID单独操作各投影机。在将相同ID为多台投影机设置，并且使用单个遥控器执行批量操作时，其也可使用。

遥控感应器	选择启用或禁用遥控传感器功能。
控件ID编号	从1到99之间选择一个编号分配给投影机。 当选择“0”时，禁用[控件ID]功能。
重置	删除投影机中设置的控件ID。

如何设置/更改遥控器的ID

1. 打开投影机的电源。

2. 在按住遥控器的ID SET按钮的同时按数字按钮可设置遥控器ID。

例如，要将编号更改为[3]，请按数字3。

要取消控制 ID 设置，请在按住 ID SET 按钮的同时按数字0。

提示：
- 可以在1到99之间注册遥控器ID。

注：
- 如果遥控器的电池电量耗尽或已取出， 则可能会在一段时间后清除ID。
- 如果在遥控器电池已取出的情况下按任何按钮，则设置ID将被清除。

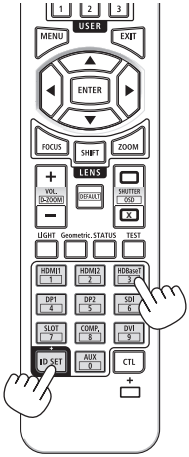

冻结

将投射的视频更改为静像。

提示：
- 当图像被冻结时所投射的图像被存储在存储器中， 同时投射存储器中的图像（静止图像）。 在显示静止图像时，蓝光播放器或其他设备的视频继续播放。

触发器

设置是否根据输入视频信号，从屏幕触发器端子输出屏幕控制的控制电压。

待机定时器

选择在执行关闭电源操作时是立即设置待机模式，还是设置等待时间。

关	在执行关闭电源操作时立即设置待机模式。
开	即使执行关闭电源的操作，也不设置待机模式，并且在[关机计时器]设置的时间内关闭光源。

注：
- 即使执行[重置]，[待机定时器]也不会更改。

关机计时器

设置从执行关闭电源操作开始到设置待机模式的等待时间。
可在[待机定时器]设为[开]时选择此项。

注：
- 即使执行[重置]，[关机计时器]也不会更改。

网络设置

配置投影机的网络设置。

• 有线局域网

DHCP	开：DHCP服务器会自动分配IP 地址、子网屏蔽和网关。 关：手动设置由网络管理员分配的任意IP 地址或子网屏蔽。
IP 地址	当[DHCP] 设为 [关]时，此项设置投影机在其所连接的网络中的IP地址。 使用以下程序更改IP地址。 1. 将光标移动到IP 地址，然后按按钮。模式更改为编辑模式。 2. 按◀/▶按钮选择编号。 3. 按▼/▲按钮增加或减少编号。 4. 按ENTER按钮进行确认。
子网屏蔽	当[DHCP] 设为 [关]时，此项设置投影机在其所连接的网络中的子网屏蔽。
网关	当[DHCP] 设为 [关]时，此项设置投影机所连接网络的默认网关。 有关如何更改网关的详情，请参阅[IP 地址]。
DNS设置	设置投影机所连接网络的DNS服务器的IP地址。 有关如何更改DNS的详情，请参阅[IP 地址]。
MAC地址	显示投影机的MAC地址。
重新连接	尝试连接至网络。

注：
- 即使执行[重置]，[有线局域网]也不会更改。

• AMX BEACON

如果将投影机连接至与AMX公司NetLinx控制系统兼容的网络，则您可从AMX 设备发现启用/禁用检测设置。

开	通过AMX 设备发现启用投影机检测。
关	禁用从AMX 设备发现检测投影机。

提示：
- AMX 设备发现为一项功能，其可在兼容设备连接时自动检测并从AMX 服务器下载控制所需的设备发现模块。

4-7. 设置 (2)

电源选项

• 待机模式

选择待机模式

省电	此设置将待机功耗保持为最低必要水平。
LAN	当投影机处于待机模式时，可以通过有线局域网连接进行操作。
HDBaseT	当投影机处于待机模式时，可以使用连接到HDBaseT端口的HDBaseT兼容发射器进行操作。

注：
- 即使执行[重置]，[待机模式]也不会更改。

• 自动断电

如果一段时间内无信号输入或未进行任何操作，则投影机电源将会自动关闭。

• 直接通电

将投影机设置为为其提供交流电源时自动开启。
在您想使用控制台等控制投影机时使用此项。

关	提供交流电源后，投影机进入待机模式。
开	从输入端子投射上次关闭电源时所投射的信号。 提示： • 当[自动信号源] 转为 [开] 并且 [直接通电] 转为 [开]时，[自动信号源] 激活。

警告

- 本投影机产生一种强光。当打开投影机电源时，确保在投射范围内没有人正直视镜头。

背景

在无输入信号时选择背景颜色。
您可以选择蓝色、黑色或标志。
请参见“注册背景标志”（→第115页），了解如何将图像注册为标志。

菜单

开机画面	选择投影机启动时要显示的背景颜色。
菜单位置	更改显示菜单的位置。可从 5 个位置中选择。
菜单透明度	选择菜单透明度。
显示时间	选择显示菜单且之后未按任何按钮时菜单自动关闭的时间。
信息显示	选择是否在投影屏幕的底部显示投影机信息。
菜单角度	选择显示菜单的方向。

图像内存

投影机的内存中最多可以存储四种与图像质量相关的设置。

[可保存的设置]

HDMI 均衡器、色域设定、减少干扰、预置、亮度、对比度、色彩校正、色调、饱和度、锐度、伽马、色域、色温、输入平衡、高动态范围成像模式、显示宽高比、过扫描、动态对比度、激光关闭计时

将光标移动至[存储]中的1、2、3或4，然后按ENTER或▶按钮保存设置。
若要加载设置，选择[装入]中的数字1、2、3或4，然后按ENTER或▶按钮。
选择[重置]，将以上设置恢复至出厂默认值。1 ~ 4号插槽的数据不会被删除。

语言

在菜单中选择要显示的语言。

重置

投影机中保存的所有调整值和设置值均将被重置为出厂设置。
重置过程需要一些时间运行。

无法重置的数据

平滑图像、方位、镜头控制、镜头内存、镜头校准、风扇模式、待機定時器、关机计时器、有线局域网、待机模式

4-8. 信息

MODEL NO.	显示型号名称。
SERIAL NUMBER	显示序列号。
版本	显示固件版本号。
已使用光源小时数	显示已使用光源小时数。
信号源	显示当前正在投射的信号的信息。
系统状态	显示投影机的状态。
散热状态	显示进气口的温度、投影机内部的温度、冷却风扇的转速和水冷却泵的转速。

5. 镜头部件的安装/拆卸

在本投影机上，可以使用6种另售的卡口式镜头。此处说明适用于XP-61ZL镜头。请按相同的方法安装其他镜头。

安装或更换镜头部件后，请按投影机上的 LENS CALIBRATION 按钮执行 [镜头校准]。通过执行 [镜头校准]，校准镜头部件和镜头移位调整范围。

警告：

（1） 关闭电源并等待冷却风扇停止，（2） 断开电源线，等待装置冷却后再安装或取下镜头。否则，可能会引起眼部受伤、触电或灼伤。

重要提示：

- 投影机和镜头均由精密零件组成。请勿使其受到冲击或对其过度用力。
- 当移动投影机时，请移除另售的镜头。否则，在移动投影机时镜头可能受到冲击，从而导致镜头和镜头移动机制损坏。
- 如果必须在安装有镜头部件的情况下移动投影机，例如安装在高处或特定位置时，请使用镜头部件附带的螺钉将其固定到投影机上。移动投影机时，请不要握住镜头。
- 从投影机上拆下镜头时，请在关闭电源前将镜头位置返回原位。否则可能会因投影机和镜头之间的狭窄空间影响而导致镜头无法安装或拆卸。
- 投影机正在运行期间，请勿触摸镜头表面。
- 务必要非常小心，不要让脏物、油脂等粘附在镜头表面，更不要刮伤镜头表面。
- 请在平整的表面上进行这些操作，并在下面铺一块布等，以防止镜头刮伤。
- 长时间将镜头与投影机分离时，请在投影机上安装防尘盖以防止灰尘或脏物进入投影机内部。

要准备的事项

球头六角扳手螺丝刀（2.5 mm）

安装镜头

1. 从投影机除去防尘盖。

向外推左上方的舌状突出并且拉防尘盖中心的旋钮。

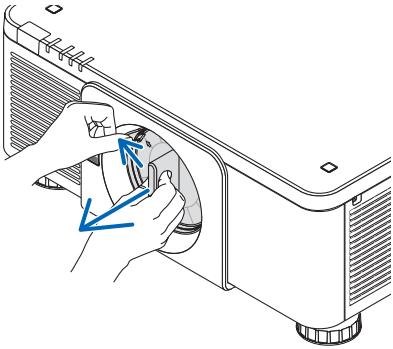

2. 除去镜头后面的镜头盖。

注:

- 一定要除去部件后面的镜头盖。如果投影机上安装了镜头盖还在上面附着的镜头部件， 可能会造成故障。

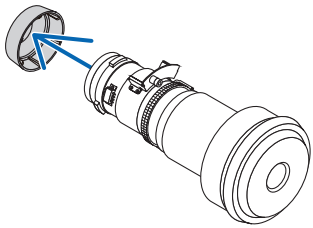

3. 握住镜头部件，调整使得部件上标记的箭头朝上，然后将部件插入到投影机。

一直保持缓缓地插入镜头，确保定位狭缝处于同一角度。

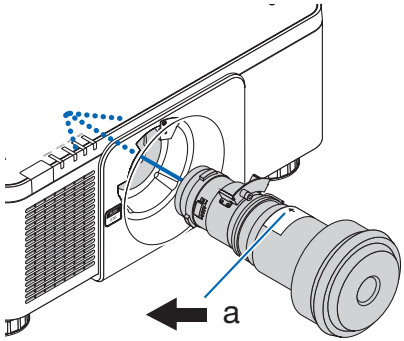

a: 箭头标记

4. 向右转动镜头部件，直至听到咔嗒声。

镜头现在已经固定在投影机上。

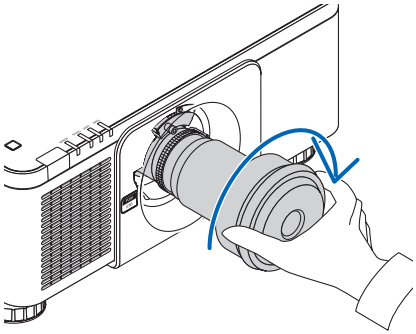

5. 使用内球头六角扳手螺丝刀顺时针旋转镜头部件螺钉(a)以拧紧。

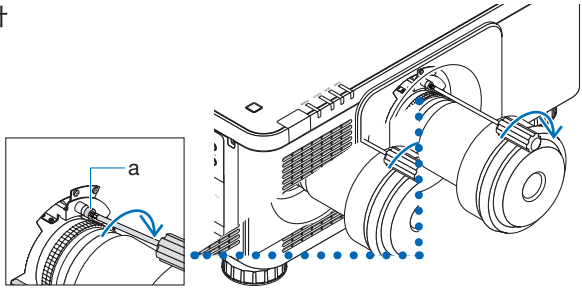

拆除镜头

准备：

1. 启动投影机并显示一张影像。
2. 按 **LENS CALIBRATION** 按钮。
   镜头位置将移至原始位置。
3. 关闭投影机，然后拔出电源线。
4. 安装镜头上的镜头盖。
5. 等到投影机机箱足够冷却再处理。

1. 要松开，请使用内球头六角扳手螺丝刀逆时针转动镜头部件螺钉(a)，直到其可自由旋转。

无法取下螺钉。

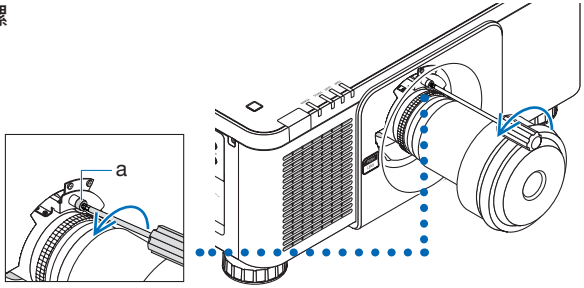

2. 当完全按下投影机前面板上的镜头脱离按钮时，逆时针转动镜头。

镜头脱离。

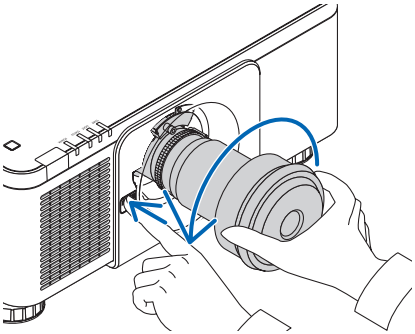

3. 慢慢地从投影机拉下镜头之后，释放镜头脱离按钮。

- 除去镜头后，在存放镜头之前需安装镜头附带的镜头盖（正面和后面）。
- 如果没有镜头即将安装到投影机上，请安装本投影机附带的防尘盖。

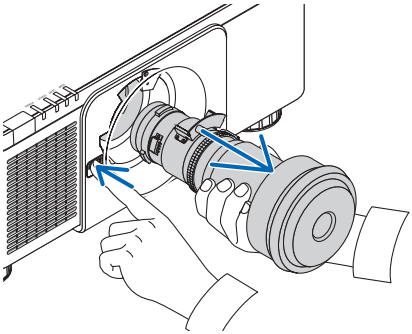

欲将防尘盖安装到本投影机，找到防尘盖下端的卡口并将其置入投影机的开口处，保持三角形标记 (▽) 箭头朝下（下图中的①），然后在抓住手柄的同时将防尘盖的上端推入投影机，使卡口卡入插槽（下图中的②）。

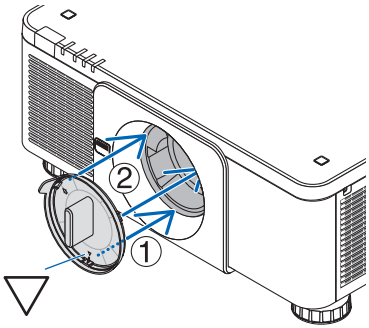

6. 连接至其他设备

注意

- 将投影机连接至外部设备之前，请务必将其关闭。如果投射光线进入眼睛，则可能引起视力损伤。

注：
- 投影机不附带连接线。请准备适合连接的连接线。
  对于 HDMI、LAN、BNC、RS-232C 和 DisplayPort，请使用屏蔽信号缆线。
  使用其他电缆和适配器可能会干扰无线电和电视接收。

6-1. 连接到计算机或视频设备

以下是连接到计算机或视频设备的示例。

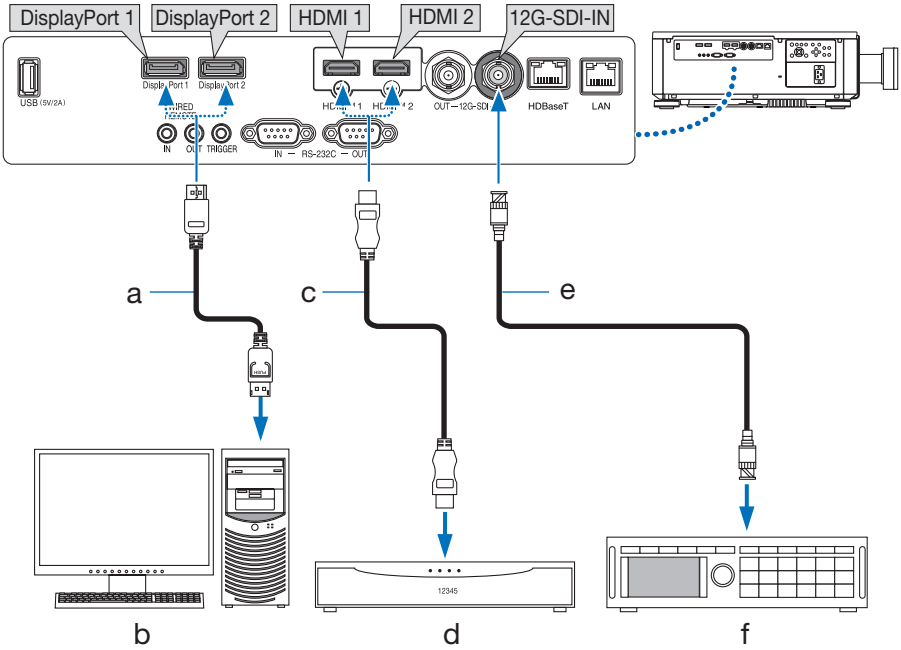

a：DisplayPort线缆（不随附）

- 使用经过认证的DisplayPort线缆，长度不超过5米。

b：电脑等

c：HDMI线缆（不随附）

- 使用优质高速HDMI线缆，长度不超过15米（4K信号不超过5米）

d：蓝光播放器等

e：BNC线缆（不随附）

- 使用12G-SDI兼容的CANARE线缆，长度不超过80米。

f：专业视频设备等

- 其支持12G。

6-2. 连接至 HDBaseT 传输装置（市售）

使用市售的 LAN 线缆将投影机的 HDBaseT 端口连接至市售的 HDBaseT 传输装置。
投影机的 HDBaseT 端口支持来自传输装置的 HDMI 信号（HDCP）、来自外部设备的控制信号（串行、局域网）和遥控信号（IR 指令）。

- 对于与外部设备的连接，请参阅 HDBaseT 传输装置随附的使用手册。

连接示例

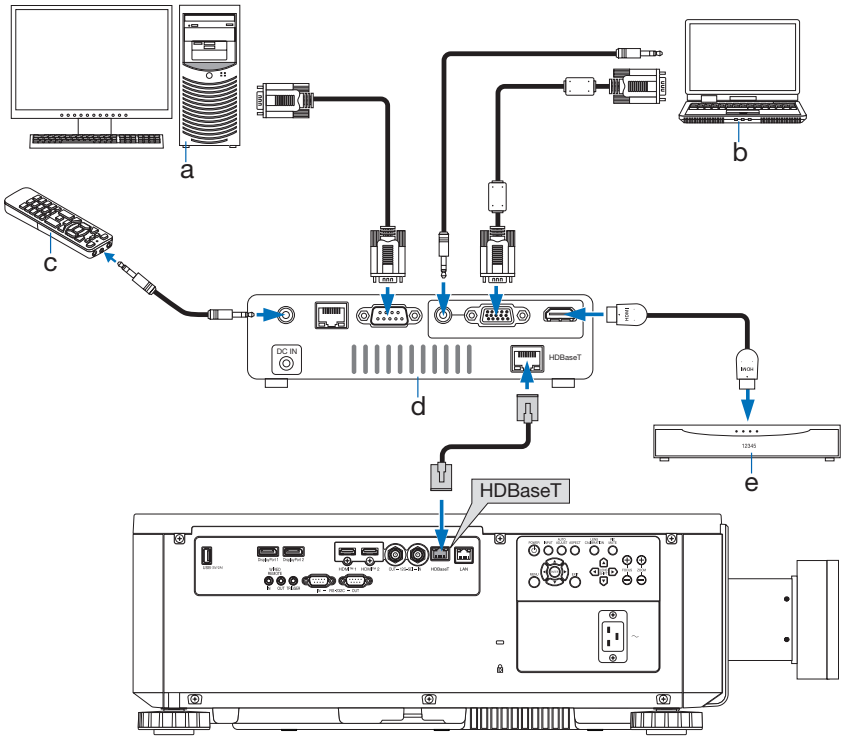

a: 电脑（控制用） / b: 电脑（输出用） / c: 遥控器 /
d: 传输装置的示例 / e: HDMI 输出视频设备

注：
- 对于LAN导线（市售），请使用6A类或更高等级的屏蔽双绞线（STP），线长不超过80米。
- 在投影机和传输装置之间，请勿使用其他传输装置。否则图像质量可能会降低。
- 不保证本投影机可以与所有市售的 HDBaseT 传输装置一起作用。

6-3. 连接到有线局域网

本投影机标配有一个 LAN 端口，可使用 LAN 线缆进行局域网连接。
欲使用局域网连接，您需要在投影机菜单上设置局域网。选择 [设置(1)] → [网络设置] → [有线局域网]。（→ 第 70 页）。

局域网连接的示例

有线局域网连接的示例

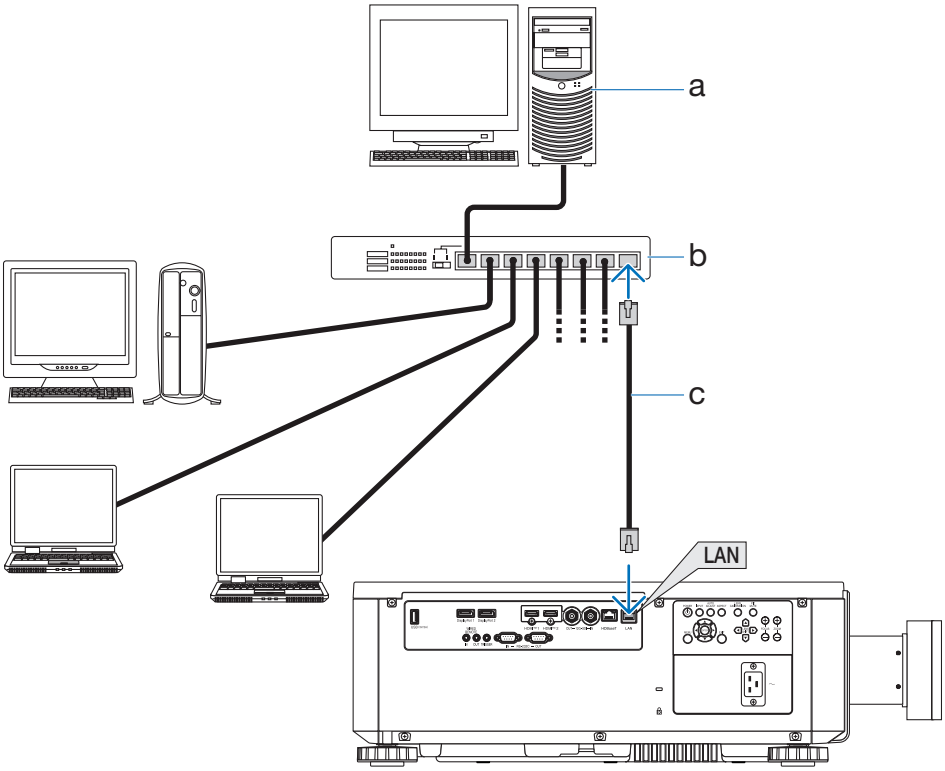

a: 服务器 / b: 集线器 /c: LAN 线缆（不随附）使用 5e 类或更高级别的屏蔽双绞线（STP）

7. 保养

7-1. 清洁镜头

警告

- 关闭电源，从插座拔下电源插头，并取下镜头进行清洁。如果在清洁镜头时机器开启，则从镜头发出的强光可能会损坏您的眼睛。其也可能会灼伤手指。
- 请勿使用含有易燃气体的喷雾去除附着在镜头上的灰尘。否则可能会引起火灾。

- 请使用市售的塑料镜头清洁器。

  切勿使用酒精。否则可能会损坏镜头表面。

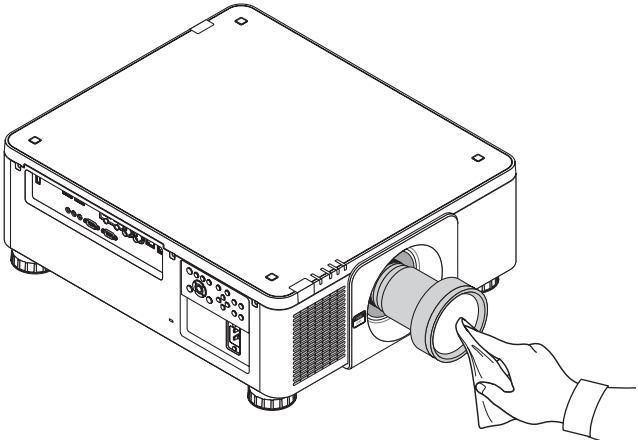

7-2. 清洁机箱

警告

- 清洁前请关闭投影机，并拔出投影机的电源插头。
- 请勿使用含有易燃气体的喷雾去除附着在机箱上的灰尘。否则可能会引起火灾。

- 用一块干的软布擦除机箱上的灰尘。
  若机箱过脏，可使用中性洗剂。
- 切勿使用强力洗涤剂或酒精或稀释剂等溶液。
- 当使用真空吸尘器清洁通风口狭缝时，请勿将真空吸尘器的刷子用力刷入机箱的狭缝中。

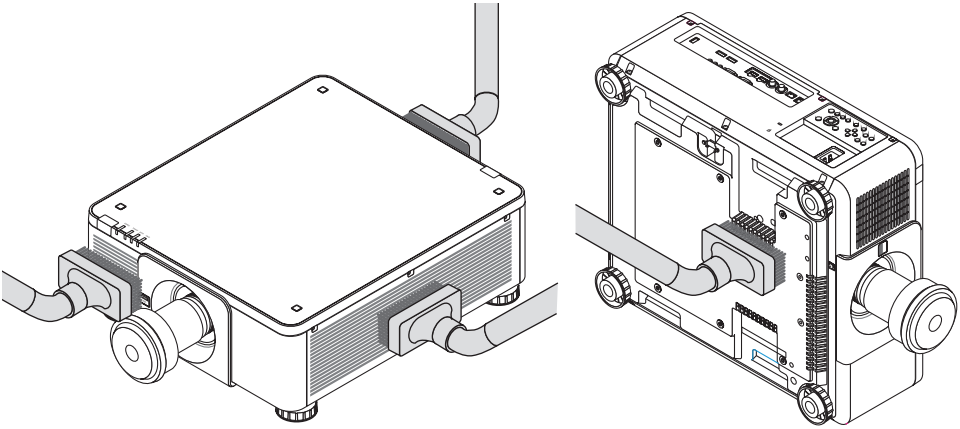

抽吸通风口狭缝中的灰尘。

- 由于灰尘积聚在通风开口处（也位于投影机的底部）引起的通风不良，可导致过热和机器故障。这些区域需要定期清洁。
- 请勿使用手指或任何硬物刮伤或碰撞机箱
- 请联系您的经销商清洁投影机内部。

注：
- 切勿在机箱、镜头或屏幕上喷洒杀虫剂等挥发剂。请勿使橡胶或塑胶制品与机箱长时间接触。否则，长时间接触后的表面将会变质或者涂层脱落。

8. 附录

8-1. 投射距离和屏幕尺寸

在本投影机上，可以使用6种另售的卡口式镜头。请参阅此页面上的信息并使用适合安装环境（屏幕尺寸和投射距离）的镜头。

不同镜头的投射范围

（从投影机至屏幕的建议距离）

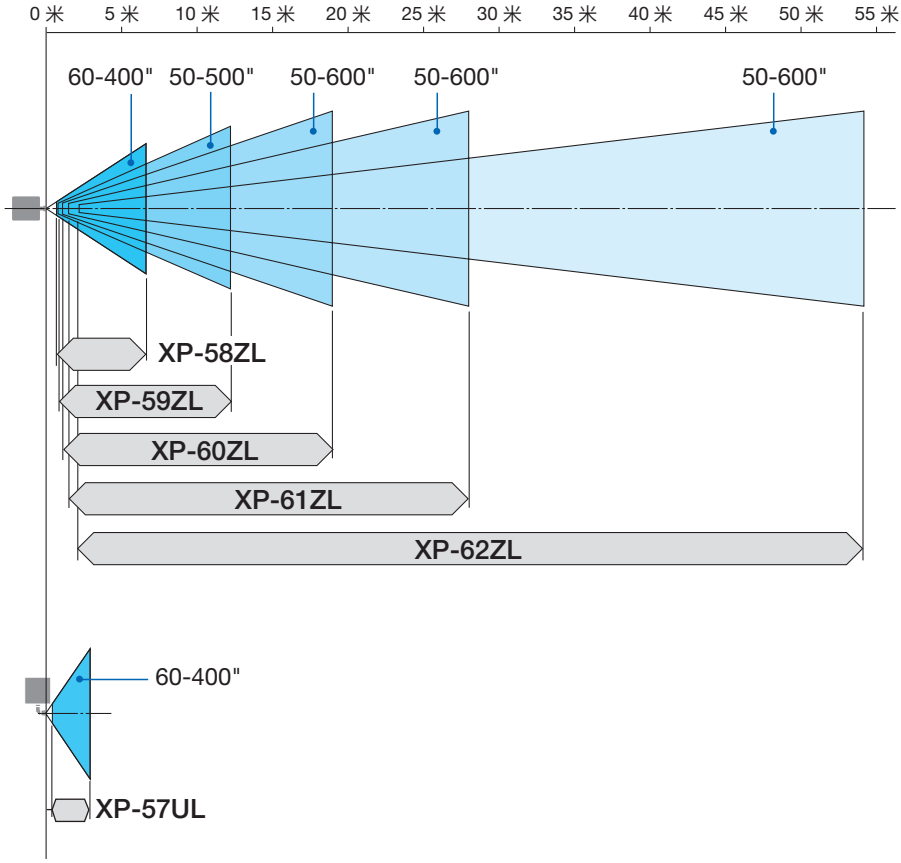

镜头类型和投射距离（显示宽高比 16:10）

（单位：米）

屏幕尺寸		镜头型号名称和投射距离					
（英寸）	宽×高 (厘米)	XP-57UL	XP-58ZL	XP-59ZL	XP-60ZL	XP-61ZL	XP-62ZL
50	107.7 × 67.3	–	–	0.8 – 1.1	1.1 – 1.5	1.5 – 2.2	2.2 – 4.3
60	129.2 × 80.8	0.4 – 0.4	0.7 – 0.9	0.9 – 1.4	1.3 – 1.8	1.8 – 2.7	2.7 – 5.2
80	172.3 × 107.7	0.5 – 0.6	0.9 – 1.3	1.3 – 1.9	1.8 – 2.4	2.4 – 3.6	3.6 – 7.0
100	215.4 × 134.6	0.7 – 0.7	1.2 – 1.6	1.6 – 2.4	2.2 – 3.1	3.0 – 4.6	4.5 – 8.8
120	258.5 × 161.5	0.8 – 0.9	1.4 – 1.9	1.9 – 2.9	2.7 – 3.7	3.6 – 5.5	5.4 – 10.6
150	323.1 × 201.9	1.0 – 1.1	1.8 – 2.4	2.4 – 3.6	3.4 – 4.7	4.6 – 6.9	6.8 – 13.4
200	430.8 × 269.2	1.4 – 1.5	2.4 – 3.3	3.3 – 4.8	4.6 – 6.2	6.1 – 9.2	9.1 – 17.9
240	516.9 × 323.1	1.7 – 1.8	2.9 – 3.9	3.9 – 5.8	5.5 – 7.5	7.4 – 11.1	10.9 – 21.5
300	646.2 × 403.9	2.1 – 2.2	3.6 – 4.9	5.0 – 7.3	6.9 – 9.4	9.2 – 13.9	13.6 – 27.0
400	861.6 × 538.5	2.8 – 3.0	4.8 – 6.6	6.6 – 9.7	9.3 – 12.6	12.3 – 18.5	18.2 – 36.0
500	1077.0 × 673.1	–	–	8.3 – 12.2	11.6 – 15.8	15.4 – 23.2	22.8 – 45.1
600	1292.3 × 807.7	–	–	–	14.0 – 18.9	18.5 – 27.9	27.3 – 54.2

镜头类型和投射距离（显示宽高比 16:9）

（单位：米）

屏幕尺寸		镜头型号名称和投射距离					
（英寸）	宽×高 (厘米)	XP-57UL	XP-58ZL	XP-59ZL	XP-60ZL	XP-61ZL	XP-62ZL
50	110.7 × 62.3	–	–	0.8 – 1.2	1.1 – 1.5	1.5 – 2.3	2.3 – 4.4
60	132.8 × 74.7	0.4 – 0.4	0.7 – 1.0	1.0 – 1.4	1.3 – 1.9	1.8 – 2.8	2.8 – 5.4
80	177.1 × 99.6	0.5 – 0.6	1.0 – 1.3	1.3 – 1.9	1.8 – 2.5	2.5 – 3.7	3.7 – 7.2
100	221.4 × 124.5	0.7 – 0.7	1.2 – 1.7	1.6 – 2.4	2.3 – 3.2	3.1 – 4.7	4.6 – 9.1
120	265.7 × 149.4	0.8 – 0.9	1.5 – 2.0	2.0 – 2.9	2.8 – 3.8	3.7 – 5.7	5.6 – 11.0
150	332.1 × 186.8	1.1 – 1.1	1.8 – 2.5	2.5 – 3.7	3.5 – 4.8	4.7 – 7.1	7.0 – 13.7
200	442.8 × 249.1	1.4 – 1.5	2.5 – 3.4	3.4 – 5.0	4.7 – 6.4	6.3 – 9.5	9.3 – 18.4
240	531.3 × 298.9	1.7 – 1.8	3.0 – 4.0	4.1 – 6.0	5.7 – 7.7	7.6 – 11.4	11.2 – 22.1
300	664.1 × 373.6	2.1 – 2.3	3.7 – 5.1	5.1 – 7.5	7.1 – 9.7	9.5 – 14.3	14.0 – 27.7
400	885.5 × 498.1	–	–	6.8 – 10.0	9.6 – 12.9	12.7 – 19.1	18.7 – 37.1
500	1106.9 × 622.6	–	–	–	12.0 – 16.2	15.8 – 23.9	23.4 – 46.4
600	1328.3 × 747.2	–	–	–	–	–	–

从屏幕尺寸来计算投射距离

L：投射距离

W：屏幕宽度

镜头型号名称	计算公式（放大最小到最大）
XP-57UL	L = W 0.31至W × 0.33
XP-58ZL	L = W × 0.5至W × 0.7
XP-59ZL	L = W × 0.7至W × 1.1
XP-60ZL	L = W × 1.0至W × 1.4
XP-61ZL	L = W × 1.4至W × 2.1
XP-62ZL	L = W × 2.1至W × 4.0

例如：使用 XP-61ZL镜头在一张 16:10 150 英寸的屏幕上投射时的投射距离：
根据“镜头类型和投射距离（显示宽高比 16:10）”表（→ 第 85 页），W（屏幕宽度）= 323.1厘米。
投射距离为 323.1厘米 × 1.4 至 323.1厘米 × 2.1 = 452.3厘米 至 678.5厘米（由于采用了变焦镜头）。
* 因计算公式采用估算值，因此所得数据有几个百分点的误差。

镜头移动范围

本投影机有镜头移动功能，可通过按钮来调整投射影像的位置。镜头的可移动范围如下所示。

- 有关镜头移位操作和注意事项，请参见第 23 页。

符号说明：V 代表垂直（投射影像的高度），H 代表水平（投射影像的宽度）。

桌面/正投

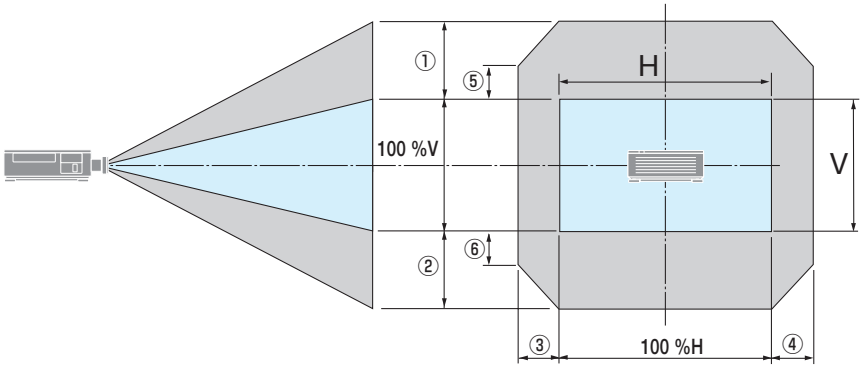

吊顶/正投投影机

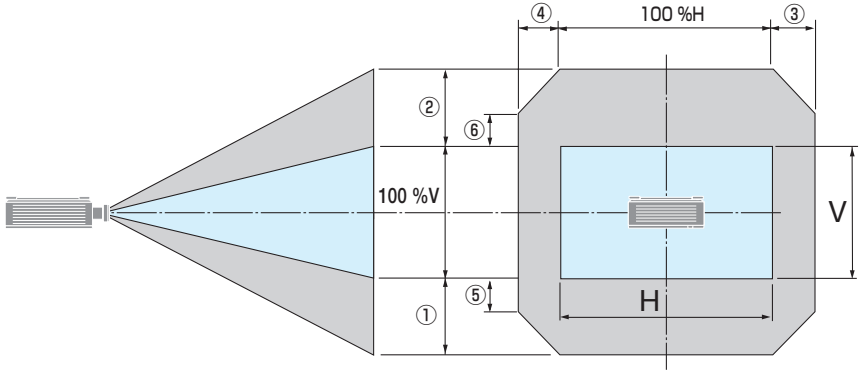

图中编号	镜头部件					
	XP-57UL	XP-58ZL	XP-59ZL	XP-60ZL	XP-61ZL	XP-62ZL
① ②	50%V			60%V		
③ ④	–	20%H				
⑤ ⑥	–	10%V		25%V		

例如：使用 XP-61ZL 镜头在 16:10 150" 的屏幕上投影：

根据"镜头类型和投射距离（显示宽高比 16:10）"（→ 第 85 页），H（屏幕宽度）=323.1 厘米，V（屏幕高度）=201.9 厘米

垂直方向上的可调节范围：投影屏幕可移动的上下方向 0.60 × 201.9 厘米 ≈121 厘米 （当镜头处于中心位置时）。

水平方向上的可调节范围：投影屏幕的可移动的左右方向 0.20 × 323.1 厘米 ≈65 厘米。
* 因计算公式采用估算值，因此所得数据有几个百分点的误差。

8-2. 兼容的输入信号列表

HDMI

信号	分辨率（点）	显示宽高比	刷新率（Hz）	位深度	信号类型
VGA	640 × 480	4 : 3	60	8	RGB
SVGA	800 × 600	4 : 3	60	8	RGB
XGA	1024 × 768	4 : 3	60	8	RGB
HD	1280 × 720	16 : 9	60	8	RGB
WXGA	1280 × 768	15 : 9	60	8	RGB
	1280 × 800	16 : 10	60	8	RGB
Quad-VGA	1280 × 960	4 : 3	60	8	RGB
SXGA	1280 × 1024	5 : 4	60	8	RGB
FWXGA	1366 × 768	16 : 9	60	8	RGB
SXGA+	1400 × 1050	4 : 3	60	8	RGB
WXGA+	1440 × 900	16 : 10	60	8	RGB
WSXGA+	1680 × 1050	16 : 10	60	8	RGB
UXGA	1600 × 1200	4 : 3	60	8	RGB
Full HD	1920 × 1080	16 : 9	60	8	RGB
WUXGA	1920 × 1200	16 : 10	60 降低消隐	8	RGB
2K	2048 × 1080	16 : 9	24/25/30/50/60	8/10/12	RGB/ YCbCr4:4:4/ YCbCr4:2:2
4KUHD	3840 × 2160	16 : 9	24/25/30	8/10/12	RGB/ YCbCr4:4:4/ YCbCr4:2:2
			50/60	8	RGB/ YCbCr4:4:4/ YCbCr4:2:2
				10/12	YCbCr4:2:2/ YCbCr4:2:0
4K+	3840 × 2400	16 : 10	24/25/30/50/60 降低消隐	8/10/12	RGB/ YCbCr4:4:4/ YCbCr4:2:2
HDTV (1080p)	1920 × 1080	16 : 9	24/25/30/50/60	8/10/12	RGB/ YCbCr4:4:4/ YCbCr4:2:2
HDTV (1080i)	1920 × 1080	16 : 9	50/60	8/10/12	RGB/ YCbCr4:4:4/ YCbCr4:2:2
HDTV (720p)	1280 × 720	16 9	50/60	8/10/12	RGB/ YCbCr4:4:4/ YCbCr4:2:2

HDBaseT

信号	分辨率（点）	显示宽高比	刷新率（Hz）	位深度	信号类型
VGA	640 × 480	4 : 3	60	8	RGB
SVGA	800 × 600	4 : 3	60	8	RGB
XGA	1024 × 768	4 : 3	60	8	RGB
HD	1280 × 720	16 : 9	60	8	RGB
WXGA	1280 × 768	15 : 9	60	8	RGB
	1280 × 800	16 : 10	60	8	RGB
Quad-VGA	1280 × 960	4 : 3	60	8	RGB
SXGA	1280 × 1024	5 : 4	60	8	RGB
FWXGA	1366 × 768	16 : 9	60	8	RGB
SXGA+	1400 × 1050	4 : 3	60	8	RGB
WXGA+	1440 × 900	16 : 10	60	8	RGB
WSXGA+	1680 × 1050	16 : 10	60	8	RGB
UXGA	1600 × 1200	4 : 3	60	8	RGB
Full HD	1920 × 1080	16 : 9	60	8	RGB
WUXGA	1920 × 1200	16 : 10	60 降低消隐	8	RGB
2K	2048 × 1080	16 : 9	24/25/30/50/60	8/10/12	RGB/ YCbCr4:4:4/ YCbCr4:2:2
4KUHD	3840 × 2160	16 : 9	24/25/30	8/10/12	YCbCr4:2:2
			50/60	8	YCbCr4:2:0
HDTV (1080p)	1920 × 1080	16 : 9	24/25/30/50/60	8/10/12	RGB/ YCbCr4:4:4/ YCbCr4:2:2
HDTV (1080i)	1920 × 1080	16 : 9	50/60	8/10/12	RGB/ YCbCr4:4:4/ YCbCr4:2:2
HDTV (720p)	1280 × 720	16 : 9	50/60	8/10/12	RGB/ YCbCr4:4:4/ YCbCr4:2:2

SDI

信号	分辨率（点）	显示宽高比	刷新率（Hz）	位深度	信号类型
HD-SDI (1080p)	1920 × 1080	16 : 9	24/25/30	10	YCbCr4:2:2
HD-SDI (1080i)	1920 × 1080	16 : 9	50/60	10	YCbCr4:2:2
HD-SDI (1080sF)	1920 × 1080	16 : 9	25/30	10	YCbCr4:2:2
HD-SDI (720p)	1280 × 720	16 : 9	50/60	10	YCbCr4:2:2
3G-SDI Level A (1080p)	1920 × 1080	16 : 9	50/60	10	YCbCr4:2:2
12G-SDI Single Link-2SI (2160p)	3840 × 2160	16 : 9	24/25/30	10/12	YCbCr4:4:4/ YCbCr4:2:2
			50/60	10	YCbCr4:2:2
	4096 × 2160	17 : 9	24/25/30	10/12	YCbCr4:4:4/ YCbCr4:2:2
			50/60	10	YCbCr4:2:2

DisplayPort

信号	分辨率（点）	显示宽高比	刷新率（Hz）	位深度	信号类型
VGA	640 × 480	4 : 3	60	8	RGB
SVGA	800 × 600	4 : 3	60	8	RGB
XGA	1024 × 768	4 : 3	60	8	RGB
HD	1280 × 720	16 : 9	60	8	RGB
WXGA	1280 × 768	15 : 9	60	8	RGB
	1280 × 800	16 : 10	60	8	RGB
Quad-VGA	1280 × 960	4 : 3	60	8	RGB
SXGA	1280 × 1024	5 : 4	60	8	RGB
FWXGA	1366 × 768	16 : 9	60	8	RGB
SXGA+	1400 × 1050	4 : 3	60	8	RGB
WXGA+	1440 × 900	16 : 10	60	8	RGB
WSXGA+	1680 × 1050	16 : 10	60	8	RGB
UXGA	1600 × 1200	4 : 3	60	8	RGB
Full HD	1920 × 1080	16 : 9	60	8	RGB
WUXGA	1920 × 1200	16 : 10	60 降低消隐	8	RGB
2K	2048 × 1080	16 : 9	24/25/50/60	8/10/12	RGB
4KUHD	3840 × 2160	16 : 9	24/25/30	8/10/12	RGB
			50/60	8	RGB
4K+	3840 × 2400	16 : 10	24/25/30/50/60 降低消隐	8/10/12	RGB
HDTV (1080p)	1920 × 1080	16 : 9	24/25/30/50/60	8/10/12	RGB
HDTV (1080i)	1920 × 1080	16 : 9	50/60	8/10/12	RGB
HDTV (720p)	1280 × 720	16 : 9	50/60	8/10/12	RGB

- 使用 Advanced AccuBlend（智能压缩）时，字符的大小和网格线可能会不均匀并且颜色可能会模糊。
- 出厂时，本投影机设定用于有标准显示分辨率和频率的信号，但可能需要根据电脑类型进行调整。

8-3. 规格

型号名称			XP-X171Q-B	XP-X141Q-B
方式			单DLP® 芯片	
显示分辨率			9,216,000 (3840 点 × 2400 行)	
主要零件的规格				
	DMD 面板	尺寸	0.8英寸× 3（显示宽高比：16:10）	
		像素 (*1)	2,304,000（1920 点 × 1200 行）	
	投射镜头		参阅选购镜头的规格（→ 第 94 页）	
		变焦	电动	
		焦点	电动	
		镜头移动	电动	
	光源		激光二极管带荧光剂	
光输出 (*2)			16500 流明 (*3) 17000 流明（中心）	13500 流明 (*3) 13900 流明（中心）
屏幕尺寸（投射距离）			50英寸 - 600英寸（投射距离视镜头而定）	
色彩再现性			10 位色彩处理（约 10.7 亿色）	
扫描频率		水平	15 kHz, 24 至 153 kHz	
		垂直	24, 25, 30, 48 Hz、50 至 85 Hz、100, 120 Hz	
输入/输出接口				
	HDMI 1/2	视频输入	A 型 × 2 深色、 唇音同步、 HDCP (*4) , 4K	
	HDBaseT	视频输入	RJ-45 x1, 深色、 唇音同步、 HDCP (*4) , 4K	
		遥控	100BASE-TX, PJLink class1	
	SDI IN	视频输入	BNC x1 12G	
	SDI OUT	视频输出	BNC x1 12G	
	DisplayPort 1/2	视频输入	DisplayPort × 2 深色、唇音同步、HDCP (*4) , 4K	
	USB		USB A 型 × 1、 5.0 伏特/2.0 安培 电源	
遥控端子		LAN	RJ-45 × 1, 10BASE-T/100BASE-TX, PJLink class1	
		RS-232C IN	D-Sub 9-针 × 1	
		RS-232C OUT	D-Sub 9-针 × 1	
		WIRED REMOTE IN	立体声微型插孔 × 1	
		WIRED REMOTE OUT	立体声微型插孔 × 1	
		TRIGGER	立体声微型插孔 × 1	
内置扬声器			不适用	

型号名称		XP-X171Q-B	XP-X141Q-B
使用环境（*5）		工作温度：0 至 45℃ 操作湿度：20-80%（无结露）	
		存储温度：–10 至 60℃ 存储湿度：20-80%（无结露）	
		操作海拔：0 至 3000 米 （1499 - 3000 米 : 将[风扇模式]设为[高]）	
电源		200 - 240伏特，50/60 赫兹交流电	
功耗		1290 瓦	1080 瓦
功耗（待机状态）	网络启用	2.0 瓦或更低	
	网络禁用	0.5 瓦或更低	
额定输入电流		6.0 安培	5.0 安培
外形尺寸		500 (宽) × 211 (高) × 577 (深) （不含凸起部件）	
		500 (宽) × 216 (高) × 583 (深) 毫米 （含凸起部件）	
重量		29.7 千克（不含镜头）	29.4 千克（不含镜头）

*1 有效像素超过 99.99%。

*2 在安装了镜头部件XP-61ZL（另售）并且 [参考光源模式] 设为 [正常]、[参考光线调整] 设为 [100]，且 [预置] 设为 [标准] 时，此为亮度。使用 [参考光线调整] 将降低亮度。若选择任何别的模式作为 [预置] 模式，光输出值会稍微下降。

*3 符合 ISO21118-2020

*4 如果无法通过 HDMI 输入查看资料，这并不一定意味着投影机出现异常。随着 HDCP 的推行，在有些情况下，因 HDCP 协会（数字内容保护，LLC）的决定/意愿所限制，有些受 HDCP 保护的内容可能无法显示。

视频 ： HDR、深色 、8/10/12 位、唇音同步。

HDMI：支持 HDCP 1.2/1.4

HDBaseT：支持 HDCP 1.2/1.4

DisplayPort：支持 HDCP 1.3

*5 投影机的保护功能将根据操作环境的温度而激活。（→ 第 33页）

- 如要获得更多信息，请访问以下网页：

https://www.sharpnecdisplays.cn

全球：https://www.sharp-nec-displays.com/global/

如要获得备选件信息，请访问我公司网站或者参见我公司小册子。

规格如有变更，恕不另行通知。

可选镜头（另售）

XP-57UL	电动镜头移动、电动变焦、电动聚焦 （投射比0.31 - 0.33：1 F 2.05 - 2.11, f= 5.81 - 6.17 毫米）
XP-58ZL	电动镜头移动、电动变焦、电动聚焦 （投射比 0.55 - 0.75：1 F 2.04 - 2.35, f= 10.03 - 13.60 毫米）
XP-59ZL	电动镜头移动、电动变焦、电动聚焦 （投射比 0.74 - 1.08：1 F 2.02 - 2.33, f= 13.47 - 19.67 毫米）
XP-60ZL	电动镜头移动、电动变焦、电动聚焦 （投射比 1.05 - 1.41：1 F 1.90 - 2.08, f= 8.78 - 25.30 毫米）
XP-61ZL	电动镜头移动、电动变焦、电动聚焦 （投射比 1.40 - 2.11：1 F 1.80 - 2.11, f= 25.04 - 37.57 毫米）
XP-62ZL	电动镜头移动、电动变焦、电动聚焦 （投射比 2.10 - 4.00：1 F 1.90 - 2.44, f= 37.23 - 70.60 毫米）

注：
- 上述投射比为在 100" 的屏幕上投影时的数值。
- XP-57UL 的发布日期尚未确定。
  请参阅我们的网站了解发布时间表。

8-4. 机箱尺寸

单位：毫米

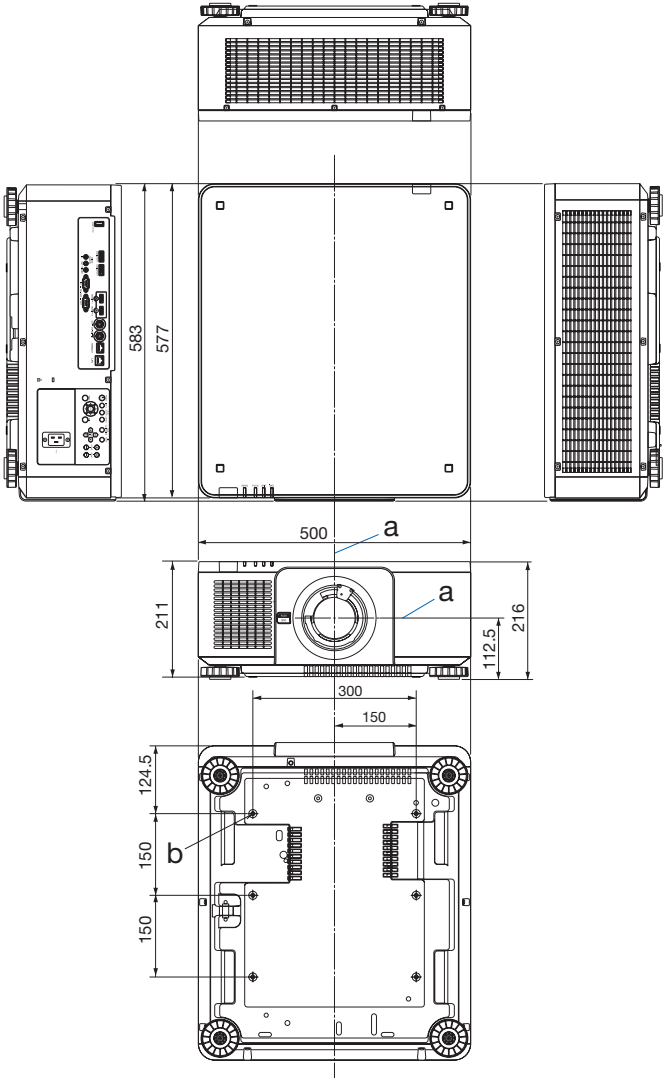

a: 镜头中心 / b: 6 个 M4 毫米 螺钉孔，深度 15 毫米（用于吊顶安装）*

* 在要在天花板上安装投影机，请咨询经销商。
致经销商和安装人员
务必使用 6 个螺钉孔稳稳固定天花板安装配件。

8-5. 主要接口的管脚分配和信号名称

HDMI 1/HDMI 2 接口（A 型）

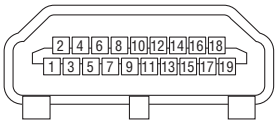

管脚号	信号
1	TMDS Data 2+
2	TMDS Data 2 Shield
3	TMDS Data 2–
4	TMDS Data 1+
5	TMDS Data 1 Shield
6	TMDS Data 1–
7	TMDS Data 0+
8	TMDS Data 0 Shield
9	TMDS Data 0–
10	TMDS Clock +
11	TMDS Clock Shield
12	TMDS Clock–
13	CEC
14	断开
15	SCL
16	SDA
17	DDC/CEC 接地
18	+5 V 电源
19	热插拔检测

HDBaseT 端口（RJ-45）

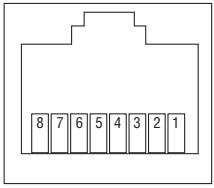

管脚号	信号
1	TxD+/HDBT0+
2	TxD–/HDBT0–
3	RxD+/HDBT1+
4	断开/HDBT2+
5	断开/HDBT2–
6	RxD–/HDBT1–
7	断开/HDBT3+
8	断开/HDBT3–

USB 端口（A 型）

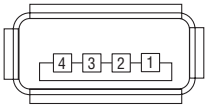

管脚号	信号
1	V_{BUS}
2	D–
3	D+
4	接地

RS-232C 端口（D-Sub 9 针）

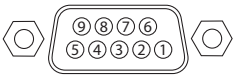

管脚号	信号
1	未使用
2	RxD　接收数据
3	TxD　传输数据
4	未使用
5	接地
6	未使用
7	RTS　传输请求
8	CTS　传输许可
9	未使用

DisplayPort IN 1/2 端子

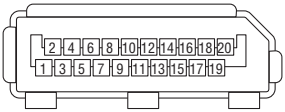

管脚号	信号	管脚号	信号
1	主链接通道 3–	11	接地 0
2	接地 3	12	主链接通道 0+
3	主链接通道 3+	13	配置 1
4	主链接通道 2–	14	配置 2
5	接地 2	15	辅助信道 +
6	主链接通道 2+	16	接地 4
7	主链接通道 1–	17	辅助信道 –
8	接地 1	18	热插拔检测
9	主链接通道 1+	19	返回
10	主链接通道 0–	20	+3.3 V 电源

屏幕触发（立体声微型）

在投影机开启时，屏幕触发器输出向屏幕控制器发出低电压触发，屏幕将会落下。在投影机关闭时，屏幕触发器停止向屏幕控制器发出低电压触发，屏幕将会升起。

注：
- 要使用此功能，必须开启 [触发器] 功能。更多信息，请参阅第68页上的“触发器”

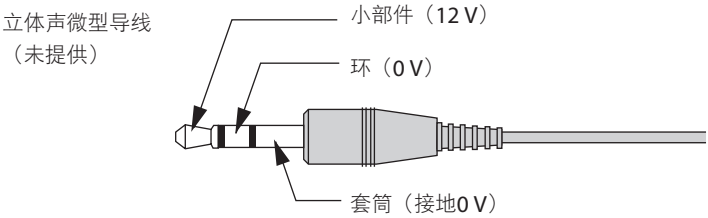

注：
- 屏幕控制器由屏幕制造商提供并支持。

注：
- 请勿将端子用于任何非预期用途。将有线遥控器连接到TRIGGER 1/2端子会损坏遥控器。

8-6. 纵向投射（垂直方向）

可垂直安装本投影机，以纵向显示电脑图像。
可以通过菜单[设置(2)] → [菜单] → [菜单角度]更改屏幕显示方向（菜单、信号源显示和消息）。

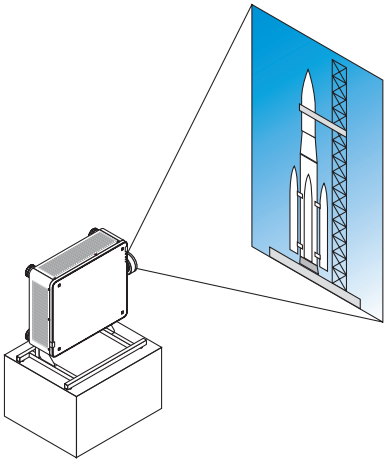

安装期间的注意事项

- 请勿自行在地板或桌面上方以垂直方向安装本投影机。否则，本投影机可能会跌倒，从而造成人身伤害、损坏或机器故障。
- 为了保持入气口气流稳定并防止掉落，需要制成一个用来支撑本投影机的支架。设计的支架必须使投影机的重心充分地坐落于支架的支脚范围内。否则，本投影机可能会掉落并导致人身伤害、损坏和机器故障。
- 若入气口朝下安装本投影机，可能会缩短光学部件的使用寿命。

支架设计制作的条件

有关要用于纵向投射的自定义支架的设计制作，请依赖安装服务提供商（收费）。请确保设计符合下列条件：

- 在投影机的底部，有 3 个通风孔。设计时，需保证这些孔不被阻塞。
- 使用投影机后面的 6 个螺钉孔与支架固定。

  螺钉孔中心尺寸：300 × 300（螺距 = 150）毫米

  投影机上的螺钉孔尺寸：M4，最大深度 15 毫米

  可以旋出螺钉移除 4 处支脚。
- 水平调整机制（例如，4 处位置中的螺栓和螺母）
- 设计支架，使其不会轻易被推倒。

参考图

* 此图显示尺寸要求，而并非实际的支架设计图。

（单位：毫米）

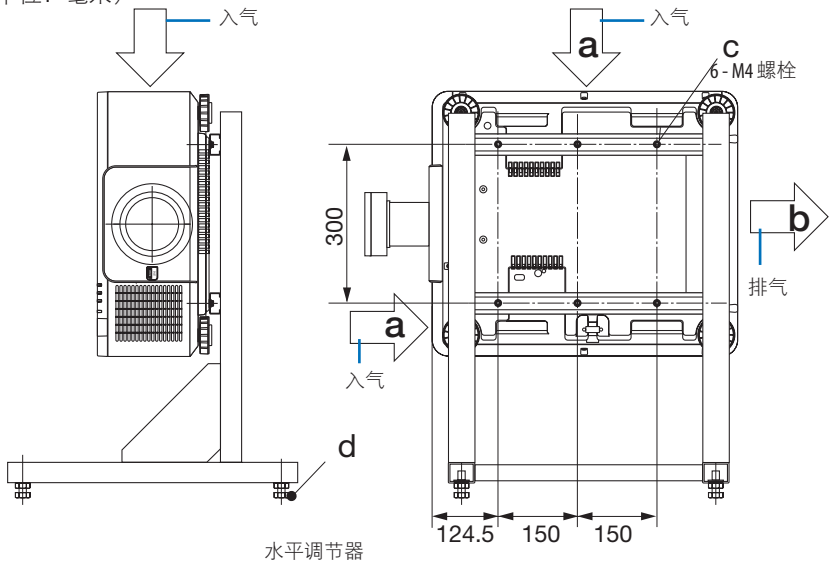

[正视图]　　[侧视图]

8-7. 叠加投影机

通过重心叠加多达两台投影机且无需外部支撑，投射影像的亮度可以达到双倍的效果。这被称为“叠加投射”。

可直接叠放 2 台投影机，用于“叠加”设置。

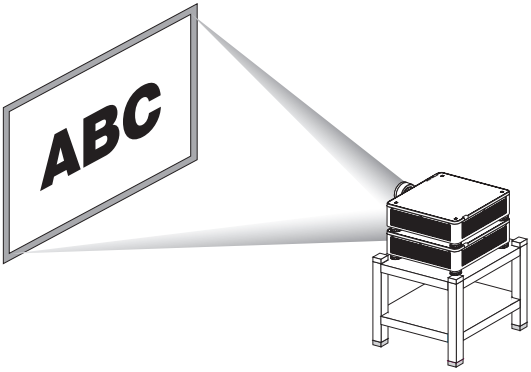

注意：

- 至少需要两个人来搬运本投影机。否则，本投影机可能会突然翻倒或掉落，从而造成人身伤害。
- 握住手柄移动投影机。

注：

- 不同型号的投影机不能进行重心叠加。
  对于叠加投射，必须使用相同型号的可选镜头。
- 对于叠加投影机， 请将随机附带的四个堆叠用固定器安装在底部投影机的上方。（→ 请参阅下一页）
- 叠加投影机不支持覆盖准确度。无法清晰阅读或查看小文字以及详尽图表的精确图像。
- 初级（上方）和次级（下方）投影机均使用一个市售的信号放大器，以分布信号至两台投影机的两个输出。
- 有关叠加的注意事项
  - 要求您的服务人员安装并调整投影机。
  - 请在具有足够强度支撑这两台投影机的合并重量的场所或结构中安装投影机。带有一个镜头的单台投影机最大重约 33千克。
  - 为了防止投影机掉落，固定好这两台投影机，使其经得起地震。
  - 双重叠加将导致室内温度升高。保持室内通风良好。
  - 请勿试图在天花板上叠加投影机。不能在天花板上进行重心叠加。
  - 在获得希望的投射之前，请预热投影机一小时。
  - 确保上方投影机的位置不超过其规格。当安装这两台投影机时，将上方投影机上俯仰脚的高度可调整范围增加到总的可调整范围。
  - 安装投影机，使其投射影像显示尽可能少的几何失真。镜头存在放大的广角 (+) 和远距离 (–) 之间几何失真上的差别。
  - 将水平镜头平移调整到镜头中心。

安装堆叠用固定器

将这四个堆叠用固定器安装到底部投影机上方的四处位置。

准备：

所需的工具为十字螺钉起子（外加头）和投影机包装中的四个堆叠用固定器。

松开投影机的俯仰脚（四处）。

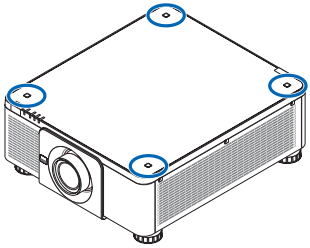

1. 除去这四处的橡胶盖和螺钉。

(1) 使用您的镊子或指甲夹住并向上拉出橡胶盖。

(2) 从方形孔中除去螺钉。

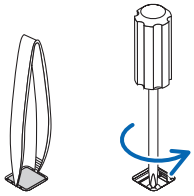

(1) (2)

2. 在这四处位置安装这堆叠用固定器。

(1) 将堆叠用固定器放在方形孔中。

(2) 用步骤 1 中除去的螺钉来固定方形孔中的堆叠用固定器。

(3) 将步骤 1 中除去的橡胶盖放回至方形孔中。

- 将橡胶盖两侧的卡口卡入方形孔两边的狭缝中。

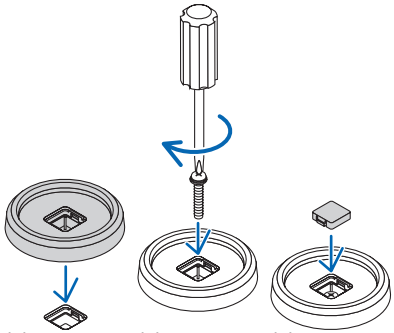

(1) (2) (3)

3. 将另一台投影机放置在第一台投影机上。

将上方投影机的各俯仰脚放在堆叠用固定器上（四处）。

- 各俯仰脚均有一个橡胶垫。将各俯仰脚橡胶垫置于堆叠用固定器上（四处）。

提示：

- 欲移除堆叠用固定器，请以相反顺序执行上述步骤。

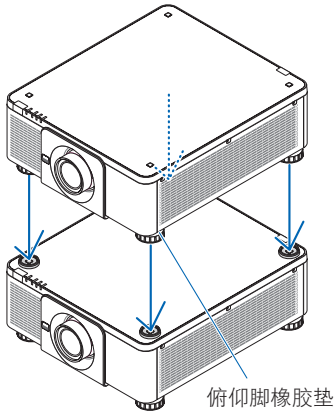

8-8. 故障排除

本节帮您解决在设置或使用投影机时可能遇到的问题。

各指示灯的功能

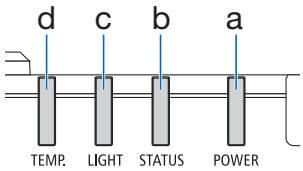

a POWER 指示灯

b STATUS 指示灯

c LIGHT 指示灯

d TEMP. 指示灯

指示灯消息（状态消息）

POWER	STATUS	LIGHT	TEMP.	投影机状态
熄灭	熄灭	熄灭	熄灭	电源已关闭
橙色（闪烁*1）	熄灭	熄灭	熄灭	现在切换到待机模式 主机正在冷却中
红（亮起）	熄灭	熄灭	熄灭	处于待机状态（网络不可用)
橙色（亮起）	熄灭	熄灭	熄灭	处于待机状态（网络可用)
绿色（亮起）	熄灭	绿色（亮起）	熄灭	通电状态
绿色（亮起）	熄灭	绿色（闪烁*1）	熄灭	通电状态（[风扇模式] 为 [高]）

POWER	STATUS	LIGHT	TEMP.	投影机状态
状态视情况而定	橙色（闪烁*2）	状态视情况而定	熄灭	[镜头校准] 执行要求。
绿色（亮起）	绿色（闪烁*2）	状态视情况而定	熄灭	执行镜头校准
绿色（亮起）	状态视情况而定	绿色（闪烁*3）	熄灭	快门功能激活中
绿色（闪烁*1）	熄灭	熄灭	熄灭	准备 [开] 启

*1 重复点亮 0.5 秒/熄灭0.5 秒

*2 重复点亮 0.5 秒/熄灭0.5 秒/0.5 秒/熄灭 2秒

*3 重复点亮 0.5 秒/熄灭5 秒

指示灯消息（错误消息）

POWER	STATUS	LIGHT	TEMP.	投影机状态	程序
绿色（亮起）	熄灭	橙色（亮起）	熄灭	温度问题	环境温度高。投影机的保护功能将根据操作环境的温度而激活。请降低室内温度。
绿色（亮起）	熄灭	熄灭	红（闪烁 *1）	温度问题	环境温度超出操作温度。检查排气口附近是否有任何障碍物。
状态视情况而定	红（闪烁 *4）	熄灭	熄灭	镜头安装错误	镜头未能正确安装。安装。
状态视情况而定	红（除上述情况外，还会出现其他闪烁情况）或（亮起）	状态视情况而定	熄灭	需要服务支持的错误	请联系您的经销商或维修人员。要求维修时请务必检查并告知指示灯状态。
	状态视情况而定	红（闪烁*2 *4）			

*1 重复点亮 0.5 秒/熄灭0.5 秒

*2 重复点亮 0.5 秒/熄灭0.5 秒/0.5 秒/熄灭 2秒

*4 重复点亮 0.5 秒/熄灭2 秒

激活了温度保护器时：

当投影机的内部温度变得太高或太低时，TEMP. 指示灯开始以短周期闪烁红色。此后，热保护器将激活，投影机可能会关闭。

在这种情况下，请采取以下措施：

- 从墙上插座拔出电源插头。
- 如果投影机位于高环境温度下，请将其放置在阴凉处。
- 如果排气口上积有灰尘，请清洁。
- 将投影机放置约 1 小时，直到内部温度降低。

常见问题及解决方法

问题	检查以下项目
不能开机或关机	• 检查电源线是否插入以及投影机机箱或遥控器上的电源按钮是否打开。（→ 第 17，19 页） • 检查投影机是否出现温度错误，如果投影机内部温度过热或过冷，则作为保护功能将无法开启投影机。稍等，然后尝试重新开启投影机。 • 要是很难判断故障是否由上述条件所引起，请从插座拔出电源线。然后等待 5 分钟，再插入电源线。（→ 第 29 页）
将要关机	• 确保[自动断电] 已关闭。（→ 第 71 页）
不出图像	• 检查是否选择了适当的输入。（→ 第 21 页）如果仍然无图像，请再次按 INPUT 按钮或输入按钮之一。 • 确认线缆正确连接。 • 使用菜单调整亮度和对比度。 • 检查是否按下了 SHUTTER CLOSE（镜头快门）按钮。 • 使用菜单中的 [重置] 将设置或调整重置为出厂默认值。（→ 第 72 页） • 如果无法显示 HDMI 输入信号，请尝试以下方法： 重装电脑内置显卡的驱动程序，或使用更新后的驱动程序。 要重装或更新驱动程序，请参阅电脑或显卡随附的用户指南，或联系电脑厂商的支持中心。 自行安装更新后的驱动程序或操作系统。 我们对因此安装引起的任何问题和故障不负责任。 • 信号可能不受支持，具体视 HDBaseT 传输装置而定。此外，可能不支持 RS-232C 界面。 • 如果投影机处于睡眠模式或其他类似状态，即使投影机在正常工作温度下使用，内部元件的温度也可能升高。如果发生这种情况时电源开启，冷却风扇将开启，并且需要一些时间才能投影图像。请稍候片刻。
图像突然变暗	• 较热的房间可能会触发投影机的保护功能，其可导致暂时的照明（亮度）降低。降低房间内的温度。
图像与屏幕不成直角	• 重新放置投影机以改善其与屏幕的角度。（→ 第 22 页） • 出现梯形失真时执行 [几何修正]。（→ 第 60 页）
图像不清晰	• 调整聚焦。（→ 第 25 页） • 重新放置投影机以改善其与屏幕的角度。（→ 第 22 页） • 确认投影机与屏幕之间的距离在镜头的调整范围之内。（→ 第 84 页） • 镜头移动量是否超出保证范围？（→ 第 87 页） • 投影机温度过低会导致镜头结露，将其移到温暖的地方重新启动。遇此情况，请静置投影机待镜头结露消失。
影像出现水平、垂直滚动，或两者皆有	• 查看电脑的分辨率和频率。确保试图显示的分辨率为投影机所支持。（→ 第 89 页）

问题	检查以下项目
遥控器不起作用	• 将遥控器的红外发射器对准投影机的遥控接收器。（→ 第 14 页） • 安装新电池。（→ 第 13 页） • 确认遥控器和投影机之间没有障碍物。 • 在投影机 7 米的范围内遥控。（→ 第 14 页） • 如果设置了 [控件ID]，请检查遥控器的 ID 编号是否与投影机的 ID 编号匹配。（→ 第 67 页）
屏幕菜单未显示	• 检查屏幕静音是否处于活动状态。（→ 第 31 页） 可以使用以下方法关闭屏幕静音： - 请按 OSD OPEN按钮，同时要按下遥控器上的 CTL 按钮。
指示灯点亮或闪烁	• 请参考指示灯消息。（→ 第 103 页）

如需了解信息，请联系经销商。

8-9. PC 控制编码和线路连接

PC 控制编码

命令格式 -A

功能	编码数据							
电源开	02H	00H	00H	00H	00H	02H		
电源关	02H	01H	00H	00H	00H	03H		
输入选择 HDMI1	02H	03H	00H	00H	02H	01H	A1H	A9H
输入选择 HDMI2	02H	03H	00H	00H	02H	01H	A2H	AAH
输入选择 DisplayPort1	02H	03H	00H	00H	02H	01H	A6H	AEH
输入选择 DisplayPort2	02H	03H	00H	00H	02H	01H	A7H	AFH
输入选择 SDI	02H	03H	00H	00H	02H	01H	C4H	CCH
输入选择 HDBaseT	02H	03H	00H	00H	02H	01H	BFH	C7H

命令格式 -B

功能	编码数据								
电源开	P	O	W	R	(SP)	(SP)	(SP)	1	(CR)
电源关	P	O	W	R	(SP)	(SP)	(SP)	0	(CR)
输入选择 HDMI1	I	R	G	B	(SP)	(SP)	3	1	(CR)
输入选择 HDMI2	I	R	G	B	(SP)	(SP)	3	2	(CR)
输入选择 DisplayPort1	I	R	G	B	(SP)	(SP)	3	3	(CR)
输入选择 DisplayPort2	I	R	G	B	(SP)	(SP)	3	4	(CR)
输入选择 SDI	I	R	G	B	(SP)	(SP)	3	5	(CR)
输入选择 HDBaseT	I	N	E	T	(SP)	(SP)	5	1	(CR)
空关	I	M	B	K	(SP)	(SP)	(SP)	0	(CR)
空开	I	M	B	K	(SP)	(SP)	(SP)	1	(CR)

注:
- 自动识别命令格式A 和B。
- 参数区中的（SP）表示ASCII码中的"20H"。
  参数区中的（CR）表示ASCII码中的"0DH"。
- 如有需要，请向您当地的经销商索取详尽的 PC 控制编码表。

线路连接

通信协议

波特率	9600 bps
数据长度	8 位
奇偶校验	无奇偶校验
停止位	1 位
X 开/关	无
通信程序	全双工

注：
- 视设备而定，建议在连接长导线时使用较低的波特率。

RS-232C 端口 (D-SUB 9P)

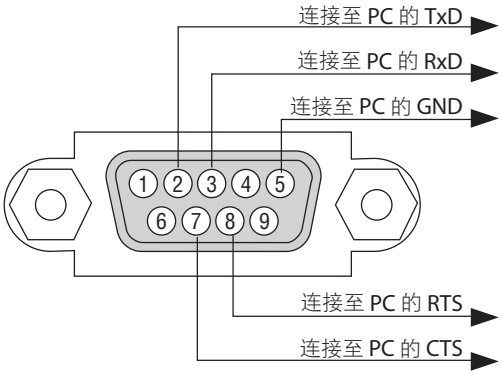

注：
- 引脚1、4、6和9未使用。
- 把“请求发送”和“清除发送”在该线路的两端连接，以便简化线路连接。

8-10. 故障排除核对清单

在联系经销商或售后服务人员之前，请核对下列清单，并参考用户手册中的“故障排除”部分，以确定确实需要维修。以下清单能帮助我们更高效地解决您的问题。

* 请打印本页和下页以便核对。

发生频率：

☐ 总是　☐ 有时（间隔多久？ _____ ）　☐ 其他（ _____ ）

电源

- ☐ 无电（POWER 指示灯未呈蓝色亮起）。另请参阅“状态指示灯（STATUS）”。
  - ☐ 电源线的插头完全插入墙上插座。
  - ☐ 即使按住 POWER 按钮依然无电。
- ☐ 在操作过程中关闭。
  - ☐ 电源线的插头完全插入墙上插座。
  - ☐ [自动断电] 关闭（仅适用于有 [自动断电] 功能的机型）。
  - ☐ [关机计时器] 关闭（仅适用于有 [关机计时器] 功能的机型）。

视频

- ☐ 电脑或视频设备中无图像在投影机上显示。
  - ☐ 即使先将投影机连接至电脑再开启电脑也依然无图像。
  - ☐ 使笔记本电脑的信号输出至投影机。
    - 使用功能键组合可启用/禁用外部显示。通常是用“Fn”键和 12 个功能键中的一个进行组合来开启或关闭外部显示。
  - ☐ 无影像（蓝色或黑色背景、无显示）。
  - ☐ 即使在投影机菜单中执行 [重置] 也依然无影像。
  - ☐ 信号线的插头完全插入输入端子
  - ☐ 画面上显示信息。
    (_____)
  - ☐ 连接到投影机的信号源处于活动状态并可以使用。
  - ☐ 即使调整亮度及/或对比度也依然无影像。
  - ☐ 投影机支持输入信号源的分辨率和频率。
- ☐ 影像太暗。
  - ☐ 即使调整亮度及/或对比度也依然不变。
- ☐ 影像失真。
  - ☐ 影像出现梯形失真（即使执行 [梯形修正] 调整也无改善）。
- ☐ 部分影像丢失。
  - ☐ 即使在投影机菜单中执行 [重置] 也并未改善。
- ☐ 影像在水平或垂直方向移动。
  - ☐ 对电脑信号的水平及垂直位置都已正确调整。
  - ☐ 投影机支持输入信号源的分辨率和频率。
  - ☐ 部分像素丢失。
- ☐ 影像闪动。
  - ☐ 即使在投影机菜单中执行 [重置] 也并未改善。
  - ☐ 电脑信号的影像有闪烁或浮色现象。
- ☐ 影像出现模糊或离焦现象。
  - ☐ 即使您检查了个人电脑上信号的分辨率，并将其更改为投影机的原始分辨率，影像也还是没有改善。
  - ☐ 即使调整焦距后也还是没有改善。

其他

- ☐ 遥控器不起作用。
  - ☐ 在投影机感应器和遥控器之间没有任何障碍物。
  - ☐ 投影机放置在靠近日光灯的地方，干扰了遥控器的红外控制。
  - ☐ 电池是新的并且没有倒置安装。
- ☐ 投影机机箱上的按钮不起作用（仅适用于有 [控制面板锁定] 功能的机型）
  - ☐ [控制面板锁定] 未打开或在菜单中被禁用。
  - ☐ 即使按住 EXIT 按钮超过 10 秒也依然未变。

在以下空白处详细描述您的问题。

投影机的使用环境及应用信息

投影机

型号:
序列号:
购买日期:
光源模块操作时间（小时）:
参考光源模式: ☐正常
☐ECO环保省电 ☐满
输入信号的相关信息:
水平同步频率 [ ] kHz
垂直同步频率 [ ] Hz
同步极性 H☐（+） ☐（–）
V☐（+） ☐（–）
指示灯消息:
☐POWER 闪烁☐蓝☐绿☐橙☐红
[ ]循环
点亮☐蓝☐绿☐橙☐红
☐STATUS 闪烁☐蓝☐绿☐橙☐红
[ ]循环
点亮☐蓝☐绿☐橙☐红
☐LIGHT 闪烁☐蓝☐绿☐橙☐红
[ ]循环
点亮☐蓝☐绿☐橙☐红
☐TEMP. 闪烁☐蓝☐绿☐橙☐红
[ ]循环
点亮☐蓝☐绿☐橙☐红
遥控器型号:

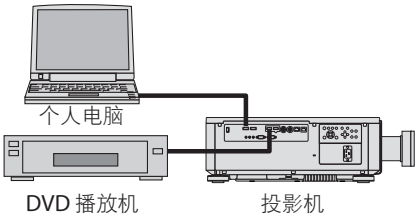

信号线缆

SHARP 标准线缆还是其他制造商制造的线缆?
型号: 长: 英寸/米
分配放大器
型号:
切换开关
型号:
适配器
型号:

安装环境

屏幕尺寸: 英寸
屏幕类型: ☐白塑 ☐波珠 ☐极化
☐广角 ☐高对比度
投射距离: 英尺/英寸/米
方位: ☐吊顶 ☐桌面
电源插座连接:
☐ 直接连接至墙上插座
☐ 连接至电源线接线板或其他（所连接设备的数量 _____）
☐ 连接至电源线卷盘或其他（所连接设备的数量 _____）

电脑

制造商:
型号:
笔记本电脑☐/台式☐
原始分辨率:
刷新率:
视频适配器:
其他:

视频设备

VCR、DVD 播放机、摄像机、视频游戏或其他
制造商:
型号:

8-11. 设定HTTP服务器画面的登录密码

在购买投影机后首次连接至HTTP服务器时，请务必设置密码。

准备：

1. **用一根市售的 LAN 线缆将投影机连接至电脑。**（→ 第 81 页）
2. **在屏幕菜单中选择 [设置] → [网络设置] → [有线局域网] 以配置网络设置。**（→ 第 70 页）

1. **启动电脑上的网页浏览器并在输入栏中输入地址或 URL。**Specify the address or URL as 将地址或 URL 指定为"http://<投影机的 IP 地址>/index.html"。

   将显示 HTTP 服务器登录画面。

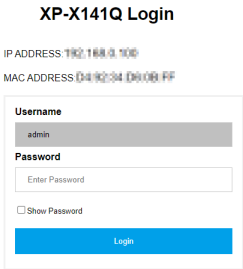

2. **在密码栏输入初始密码，然后点击登录按钮。**
   - 初始密码为MAC地址的12位数字，不包含冒号。

   例如，如果MAC地址为00:00:5E:00:53:00，则初始密码为00005E005300。

   将出现画面要求更改密码。

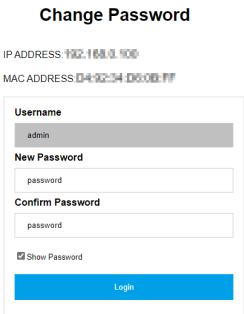

3. 在新密码栏中输入新密码，在确认密码栏中输入相同的密码，然后单击登录按钮。

- 密码由字母、数字和特殊字符组成，最长为18个字符的组合。

  0至9、A至Z、a至z、@ . _ -

设置密码后，即会出现HTTP服务器画面。

注：
- 记下密码并妥善保管。
- 输入密码时，要注意周围的人，以防密码被滥用。
  如果担心密码泄露，请立即更改。

8-12. 注册背景标志

可发送图像至投影机并将其注册为背景标志。

准备标志图像

标志图像要求

- 文件名：UserLogo.bmp
- 文件格式：BMP（RGB565）
- 图像尺寸：最大1920 x 1200
- 颜色深度：最高16位

下载批处理文件

① 访问我们的网站。
https://www.sharp-nec-displays.com/dl/en/pj_manual/x141q.html

② 将UserLogo.bat存储到计算机上。

设置网络

① 在屏幕菜单中选择[设置 (1)] → [网络设置] → [有线局域网]设置投影机的网络设置。
（→安装手册：第 70页）
IP 地址：192.168.0.XXX

② 在屏幕菜单中将[设置 (2)] →[电源选项] → [待机模式]设为[LAN]。

③ 关闭投影机并进入待机模式。

④ 设置电脑的网络。
IP 地址：192.168.0.YYY
子网屏蔽：255.255.255.0（与投影机相同）

启用TFTP

① 同时按电脑上的“Windows”和“R”键。
“执行”窗口将打开。

② 输入“appwiz.cpl”并单击“确认”。

③ 单击“打开或关闭 Windows 功能”，然后选中“TFTP客户端”并单击“确认”。

④ 重启电脑。

将图像发送至投影机

① 用LAN线和RS-232C线连接投影机和电脑。

② 开启投影机电源。

③ 从计算机发送RS-232C指令至投影机。

1. 发送“op demsg = 1”，然后接收“OP DEMSG = 1”。
2. 发送“op active.warp = 6”，然后接收“OP ACTIVE.WARP = 6”。
3. 发送“op dbf.send = 1”。

4. 运行“UserLogo.bat”，然后接收“OP DBF.SEND = 1”。
5. 发送“op cust.wp.write = 10”，然后接收“File Write Process Completely.”。
6. 发送“op dbf.send = 0”，然后接收“OP DBF.SEND = 0”。
7. 发送“op active.warp = 0”，然后接收“OP ACTIVE.WARP = 0”。
8. 发送“op demsg = 0”，然后接收“OP DEMSG = 0”。

```
ASCII   HEX   Decimal   Binary                                                    Communication

2024/11/19 15:54:39.092 [TX] - op demsg = 1<CR>

2024/11/19 15:54:39.136 [RX] - OP DEMSG = 1<CR><LF>

2024/11/19 15:54:42.791 [TX] - op active.warp = 6<CR>

2024/11/19 15:54:42.846 [RX] - OP ACTIVE.WARP = 6<CR><LF>

2024/11/19 15:54:45.799 [TX] - op dbf.send = 1<CR>

2024/11/19 15:55:31.402 [RX] - UserLogo.bmpUserLogo.bmpuse the latest file<CR><LF>
0.open file = 399480<CR><LF>
Write File to VDO, Ack Block Num = 0<CR><LF>
VDO BD Open File DbD_EB.bin Done.<CR><LF>
Transfer to VDO: (400571)<CR><LF>
TFTP Transfer Done: (406448)<CR><LF>
OP DBF.SEND = 1<CR><LF>

2024/11/19 15:56:38.322 [TX] - op cust.wp.write = 10<CR>

2024/11/19 15:56:38.372 [RX] - OP CUST.WP.WRITE = 10<CR><LF>
.......................................................[VDO] Heartbeat timeout!<CR><LF>
[VDO] ### Chane state from 5 to 6<CR><LF>
.[VDO] ### Chane state from 6 to 7<CR><LF>
[VDO] ### Chane state from 7 to 8<CR><LF>
[VDO] ### Chane state from 8 to 3<CR><LF>
.......................................................................................................................
.......................................................................................................................
.......................................................................................................................
.......................................................................................................................
.......................................................................................................................
.......................................................................................................................
.......................................................................................................................
.......................................................................................................................
.......................................................................................................................
.......................................................................................................................
.......................................................................................................................
.......................................................................................................................
.......................................................................................................................
.......................................................................................................................
.......................................................................................................................
.......................................................................................................[VDO]
### Chane state from 3 to 4<CR><LF>
[VDO] ### Chane state from 4 to 5<CR><LF>
.......................................................................................................................
.....................................................[SYS] Tx Packet ID(dfh) CLS-Cmd(60h-30h) Over TTL<CR><LF>
.......................................................................................................................
.....................................................<CR><LF>
 File Write Process Completely.<CR><LF>

2024/11/19 16:09:24.031 [TX] - op dbf.send = 0<CR>

2024/11/19 16:09:24.080 [RX] - OP DBF.SEND = 0<CR><LF>

2024/11/19 16:09:26.235 [TX] - op active.warp = 0<CR>

2024/11/19 16:09:26.290 [RX] - OP ACTIVE.WARP = 0<CR><LF>

2024/11/19 16:09:28.058 [TX] - op demsg = 0<CR>

2024/11/19 16:09:28.100 [RX] - OP DEMSG = 0<CR><LF>
```

④ 关闭投影机电源。
标志图像现已注册至投影机。

打开投影机后，当屏幕菜单上的[设置 (2)] → [背景]设为[标志]时，只要在无信号时，背景上均会显示该图像。

SHARP

SHARP CORPORATION