NEC

Συσκευή προβολής

PH1400U

Εγχειρίδιο χρήσης

Αρ. Μοντέλου
NP-PH1400U

- Ο όρος DLP είναι εμπορικό σήμα της Texas Instruments.
- Οι όροι Apple, Mac, Mac OS, iMac και MacBook είναι σήματα κατατεθέντα της Apple Inc. στις Η.Π.Α. και σε άλλες χώρες.
- Οι όροι Microsoft, Windows, Windows Vista, Internet Explorer, .NET Framework, Excel και PowerPoint είναι σήματα κατατεθέντα της Microsoft Corporation στις Ηνωμένες Πολιτείες ή/και άλλες χώρες.
- Τα Intel και Intel Core είναι εμπορικά σήματα της Intel Corporation στις Η.Π.Α. ή/και σε άλλες χώρες.
- Το PowerPC είναι σήμα κατατεθέν της Διεθνούς Ένωσης Επαγγελματικών Μηχανημάτων.
- Οι όροι Adobe, Adobe PDF, Adobe Reader και Acrobat είναι σήματα κατατεθέντα ή εμπορικά σήματα της Adobe Systems Incorporated στις Ηνωμένες Πολιτείες ή/και σε άλλες χώρες.
- Το Virtual Remote Tool χρησιμοποιεί τη βιβλιοθήκη WinI2C/DDC, © Nicomsoft Ltd.
- Ο όρος HDMI, το λογότυπο HDMI και ο όρος High-Definition Multimedia Interface είναι σήματα κατατεθέντα ή εμπορικά σήματα της HDMI Licensing LLC.

HDMI®
HIGH-DEFINITION MULTIMEDIA INTERFACE

- Ο όρος Trademark PJLink είναι σήμα κατατεθέν στην Ιαπωνία, στις Η.Π.Α. και σε άλλες χώρες και περιοχές.
- Οι όροι Wi-Fi®, Wi-Fi Alliance® και Wi-Fi Protected Access (WPA, WPA2)® είναι σήματα κατατεθέντα της Wi-Fi Alliance.
- Ο όρος Blu-ray είναι εμπορικό σήμα της Blu-ray Disc Association
- Οι ονομασίες CRESTRON και ROOMVIEW είναι σήματα κατατεθέντα της Crestron Electronics, Inc. στις Ηνωμένες Πολιτείες και σε άλλες χώρες.
- Τα NVIDIA, 3D Vision και Quadro αποτελούν εμπορικά σήματα και/ή σήματα κατατεθέντα της NVIDIA Corporation στις Η.Π.Α. και/ή άλλες χώρες.
- Άλλα προϊόντα και εμπορικές ονομασίες που αναφέρονται σε αυτό το εγχειρίδιο χρήσης ίσως είναι σήματα κατατεθέντα των αντίστοιχων κατόχων τους.

ΣΗΜΕΙΩΣΕΙΣ

(1) Δεν επιτρέπεται η ανατύπωση του παρόντος εγχειριδίου χρήσης, μερικώς ή εξ ολοκλήρου, χωρίς άδεια.

(2) Τα περιεχόμενα του παρόντος εγχειριδίου υπόκεινται σε αλλαγές χωρίς ειδοποίηση.

(3) Έχει δοθεί μεγάλη προσοχή κατά την προετοιμασία του παρόντος εγχειριδίου χρήσης. Ωστόσο, αν παρατηρήσετε τυχόν αμφίβολα σημεία, λάθη ή παραβλέψεις, παρακαλούμε επικοινωνήστε μαζί μας.

(4) Κατά παρέκκλιση του άρθρου (3), η NEC δεν ευθύνεται για τυχόν αιτήματα αποζημίωσης λόγω απώλειας κέρδους ή λόγω άλλων αιτιών που δεν θεωρείται ότι απορρέουν από τη χρήση της συσκευής προβολής.

Σημαντικές πληροφορίες

Προειδοποιήσεις ασφαλείας

Προφυλάξεις

Διαβάστε προσεκτικά το παρόν εγχειρίδιο προτού χρησιμοποιήσετε τη συσκευή προβολής της NEC και φυλάξτε το εγχειρίδιο για μελλοντική χρήση.

ΠΡΟΣΟΧΗ

Για να απενεργοποιήσετε την παροχή ρεύματος, βεβαιωθείτε ότι έχετε βγάλει το καλώδιο ρεύματος από την πρίζα.
Η πρίζα θα πρέπει να βρίσκεται όσο το δυνατόν πιο κοντά στον εξοπλισμό και σε σημείο όπου είναι εύκολη η πρόσβαση.

ΠΡΟΣΟΧΗ

ΓΙΑ ΝΑ ΑΠΟΦΥΓΕΤΕ ΤΗΝ ΗΛΕΚΤΡΟΠΛΗΞΙΑ, ΜΗΝ ΑΝΟΙΓΕΤΕ ΤΟ ΕΣΩΤΕΡΙΚΟ ΤΗΣ ΣΥΣΚΕΥΗΣ.
ΣΤΟ ΕΣΩΤΕΡΙΚΟ ΥΠΑΡΧΟΥΝ ΕΞΑΡΤΗΜΑΤΑ ΜΕ ΥΨΗΛΗ ΤΑΣΗ.
ΓΙΑ ΤΟ ΣΕΡΒΙΣ ΑΠΕΥΘΥΝΘΕΙΤΕ ΣΕ ΕΞΟΥΣΙΟΔΟΤΗΜΕΝΟ ΠΡΟΣΩΠΙΚΟ.

Αυτό το σύμβολο προειδοποιεί το χρήστη ότι στο εσωτερικό της συσκευής υπάρχουν εξαρτήματα χωρίς μόνωση με αρκετά υψηλή τάση ώστε να προκληθεί ηλεκτροπληξία. Συνεπώς, είναι επικίνδυνο να αγγίζετε τα εξαρτήματα στο εσωτερικό της συσκευής.

Αυτό το σύμβολο προειδοποιεί το χρήστη ότι περιλαμβάνονται σημαντικές πληροφορίες σχετικά με τη λειτουργία και τη συντήρηση αυτής της συσκευής.
Οι πληροφορίες θα πρέπει να διαβάζονται προσεκτικά για την αποφυγή προβλημάτων.

ΠΡΟΕΙΔΟΠΟΙΗΣΗ: ΓΙΑ ΝΑ ΑΠΟΦΥΓΕΤΕ ΤΟΝ ΚΙΝΔΥΝΟ ΠΥΡΚΑΓΙΑΣ 'Η ΗΛΕΚΤΡΟΠΛΗΞΙΑΣ, ΜΗΝ ΕΚΘΕΤΕΤΕ ΑΥΤΗ ΤΗ ΣΥΣΚΕΥΗ ΣΕ ΒΡΟΧΗ 'Η ΥΓΡΑΣΙΑ. ΜΗ ΧΡΗΣΙΜΟΠΟΙΕΙΤΕ ΤΟ ΦΙΣ ΑΥΤΗΣ ΤΗΣ ΣΥΣΚΕΥΗΣ ΜΕ ΚΑΛΩΔΙΟ ΠΡΟΕΚΤΑΣΗΣ 'Η ΑΛΛΕΣ ΕΞΟΔΟΥΣ, ΕΑΝ ΟΙ ΑΚΡΟΔΕΚΤΕΣ ΤΟΥ ΦΙΣ ΔΕΝ ΜΠΟΡΟΥΝ ΝΑ ΕΙΣΑΧΘΟΥΝ ΠΛΗΡΩΣ.

Απόρριψη χρησιμοποιημένων προϊόντων

Η νομοθεσία της ΕΕ, όπως εφαρμόζεται σε κάθε χώρα-μέλος, ορίζει ότι η απόρριψη όλων των ηλεκτρικών και ηλεκτρονικών προϊόντων που φέρουν την ένδειξη (αριστερά) πρέπει να γίνεται ξεχωριστά από τα οικιακά απορρίμματα. Αυτό περιλαμβάνει τις συσκευές προβολής και τα ηλεκτρικά τους εξαρτήματα ή λαμπτήρες. Κατά την απόρριψη αυτών των προϊόντων, ακολουθήστε τις οδηγίες των τοπικών αρχών σας ή/και συμβουλευτείτε το κατάστημα από όπου αγοράσατε το προϊόν.
Έπειτα από την περισυλλογή των χρησιμοποιημένων προϊόντων, αυτά επαναχρησιμοποιούνται και ανακυκλώνονται καταλλήλως. Αυτή η προσπάθεια θα μας βοηθήσει να μειώσουμε στο ελάχιστο τα απορρίμματα, όπως ο υδράργυρος που περιέχεται σε λυχνίες, καθώς και την αρνητική επίδρασή τους στην ανθρώπινη υγεία και στο περιβάλλον.
Η ένδειξη στα ηλεκτρικά και ηλεκτρονικά προϊόντα ισχύει μόνο για τις τρέχουσες χώρες-μέλη της Ευρωπαϊκής Ένωσης.

ΠΡΟΕΙΔΟΠΟΙΗΣΗ

Πρόκειται για προϊόν κατηγορίας A. Σε εσωτερικό περιβάλλον, αυτό το προϊόν μπορεί να προκαλέσει παρεμβολές ραδιοφώνου. Σε αυτή τη περίπτωση, ενδέχεται να απαιτείται από τον χρήστη να λάβει επαρκή μέτρα.

ΠΡΟΣΟΧΗ

- Προκειμένου να μειωθούν οι παρεμβολές ραδιοφωνικής και τηλεοπτικής λήψης, χρησιμοποιήστε καλώδιο σήματος με ενσωματωμένο πυρήνα φερίτη. Η χρήση καλωδίων σήματος χωρίς ενσωματωμένο πυρήνα φερίτη μπορεί να προκαλέσει παρεμβολές στη ραδιοφωνική και τηλεοπτική λήψη.
- Αυτός ο εξοπλισμός έχει δοκιμαστεί και έχει διαπιστωθεί ότι συμμορφώνεται με τους περιορισμούς για ψηφιακή συσκευή Κατηγορίας A, σύμφωνα με το Άρθρο 15 των Κανονισμών της Ομοσπονδιακής Επιτροπής Επικοινωνιών (FCC). Αυτοί οι περιορισμοί έχουν τεθεί για την παροχή λογικής προστασίας από τις βλαβερές παρεμβολές όταν η συσκευή λειτουργεί σε κατοικημένη περιοχή. Αυτός ο εξοπλισμός παράγει, χρησιμοποιεί και μπορεί να εκπέμψει ενέργεια ραδιοσυχνοτήτων και, εάν δεν τοποθετηθεί και χρησιμοποιηθεί σύμφωνα με το εγχειρίδιο εγκατάστασης, μπορεί να προκαλέσει επικίνδυνες παρεμβολές στις ραδιοεπικοινωνίες. Η λειτουργία αυτής της συσκευής σε κατοικημένη περιοχή είναι πιθανό να προκαλέσει επικίνδυνες παρεμβολές. Σε αυτή τη περίπτωση ο χρήστης θα πρέπει να διορθώσει τις παρεμβολές με δικά του έξοδα.

Σημαντικές προφυλάξεις

Αυτές οι οδηγίες ασφαλείας διασφαλίζουν τη μεγάλη διάρκεια ζωής της συσκευής προβολής σας και αποτρέπουν την πιθανότητα πυρκαγιάς και ηλεκτροπληξίας. Διαβάστε τις προσεκτικά και τηρήστε όλες τις προειδοποιήσεις.

⚠ Εγκατάσταση

- Μην τοποθετείτε τη συσκευή προβολής στα παρακάτω σημεία:
  - πάνω σε ασταθή βάση ή τραπέζι.
  - κοντά σε νερό, μπάνιο ή δωμάτια με υγρασία.
  - σε άμεση ηλιακή ακτινοβολία, κοντά σε καλοριφέρ ή συσκευές που εκπέμπουν θερμότητα.
  - σε χώρο με πολλή σκόνη, καπνό ή ατμό.
  - πάνω σε μια κόλλα χαρτί ή ύφασμα, σε χαλιά ή μοκέτες.
- Μην εγκαθιστάτε και μην αποθηκεύετε τη συσκευή προβολής στις παρακάτω περιστάσεις. Αν δεν το κάνετε αυτό, μπορεί να προκληθεί δυσλειτουργία.
  - Σε ισχυρά μαγνητικά πεδία
  - Σε περιβάλλον με διαβρωτικά αέρια
  - Σε εξωτερικό χώρο
- Αν θέλετε να τοποθετήσετε τη συσκευή προβολής στο ταβάνι:
  - Μην επιχειρήσετε μόνοι σας την εγκατάσταση της συσκευής προβολής.
  - Η συσκευή προβολής πρέπει να εγκαθίσταται από εξειδικευμένους τεχνικούς για να διασφαλίζεται η σωστή λειτουργία και να μειώνεται ο κίνδυνος τραυματισμού.
  - Επίσης, η οροφή πρέπει να είναι αρκετά δυνατή για να αντέξει τη συσκευή προβολής και η εγκατάσταση πρέπει να γίνει σε αρμονία με οποιουσδήποτε τυχόν τοπικούς κανονισμούς δόμησης.
  - Για περισσότερες πληροφορίες, επικοινωνήστε με τον αντιπρόσωπό σας.

ΠΡΟΕΙΔΟΠΟΙΗΣΗ

- Μην καλύπτετε το φακό με το κάλυμμα ή κάτι αντίστοιχο όταν η συσκευή προβολής είναι ενεργοποιημένη. Αν κάνετε κάτι τέτοιο, το κάλυμμα ενδέχεται να λιώσει λόγω της θερμότητας που εκπέμπεται από την έξοδο φωτισμού.
- Μην τοποθετείτε αντικείμενα που επηρεάζονται εύκολα από τη θερμότητα μπροστά από το φακό της συσκευής προβολής. Αν κάνετε κάτι τέτοιο, το αντικείμενο ενδέχεται να λιώσει λόγω της θερμότητας που εκπέμπεται από την έξοδο φωτισμού.

Προσανατολισμός και λειτουργία ανεμιστήρα

- Μην γέρνετε τη συσκευή προβολής προς τα αριστερά ή προς τα δεξιά. Αυτό μπορεί να οδηγήσει σε δυσλειτουργία. Δεν υπάρχει όριο στη γωνία κλίσης προς τα επάνω ή προς τα κάτω. Επιλέξτε την κατάλληλη επιλογή για τη [ΛΕΙΤΟΥΡΓΙΑ ΑΝΕΜΙΣΤΗΡΑ] ανάλογα με τη γωνία τοποθέτησης.
- Όταν αλλάζετε τον προσανατολισμό του προβολέα, αλλάξτε επίσης την επιλογή [ΡΥΘΜΙΣΗ] στο [ΛΕΙΤΟΥΡΓΙΑ ΑΝΕΜΙΣΤΗΡΑ] αναλόγως. (→ σελίδα 127, 128, 133)

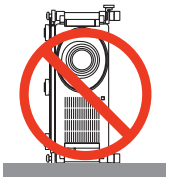

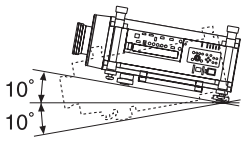

⚠ Προφυλάξεις για πυρκαγιά και ηλεκτροπληξία ⚠

- Βεβαιωθείτε ότι ο χώρος εξαερίζεται επαρκώς και ότι ο εξαερισμός δεν εμποδίζεται, ώστε να μη συσσωρεύεται θερμότητα στο εσωτερικό της συσκευής προβολής. Φροντίστε να υπάρχει κάποιο κενό μεταξύ της συσκευής προβολής και του τοίχου. (→ σελίδα v και vi)
- Μην προσπαθήσετε να αγγίξετε την έξοδο εξαερισμού στο πίσω μέρος της κονσόλας, καθώς μπορεί να είναι καυτή όταν η συσκευή προβολής είναι ενεργοποιημένη και αμέσως μετά την απενεργοποίησή της. Ορισμένα εξαρτήματα της συσκευής προβολής ενδέχεται να θερμανθούν προσωρινά, αν απενεργοποιήσετε τη συσκευή προβολής με το πλήκτρο POWER ή αν διακοπεί η παροχή AC κατά τη διάρκεια της κανονικής λειτουργίας της συσκευής προβολής.
  Να είστε ιδιαίτερα προσεκτικοί όταν σηκώνετε τη συσκευή προβολής.

- Μην επιτρέπετε ξένα αντικείμενα, όπως συνδετήρες ή χαρτιά να πέφτουν μέσα στη συσκευή προβολής. Μην επιχειρήσετε να βγάλετε αντικείμενα που έχουν πέσει μέσα στη συσκευή προβολής. Μην εισάγετε τυχόν μεταλλικά αντικείμενα, όπως σύρμα ή κατσαβίδια, στη συσκευή προβολής. Αν κάτι πέσει μέσα στη συσκευή προβολής, αποσυνδέστε την αμέσως και ζητήστε από το εξουσιοδοτημένο προσωπικό του σέρβις να το αφαιρέσει.
- Μην τοποθετείτε αντικείμενα πάνω στη συσκευή προβολής.
- Μην αγγίζετε την πρίζα κατά τη διάρκεια καταιγίδας. Αν το κάνετε αυτό, μπορεί να προκληθεί ηλεκτροπληξία ή πυρκαγιά.
- Η συσκευή προβολής είναι σχεδιασμένη για λειτουργία σε παροχή ρεύματος 200-240V AC 50/60 Hz. Βεβαιωθείτε ότι η παροχή ρεύματος συμφωνεί με αυτήν την απαίτηση προτού προσπαθήσετε να χρησιμοποιήσετε τη συσκευή προβολής.
- Μην κοιτάζετε μέσα στο φακό όταν η συσκευή προβολής είναι ενεργοποιημένη. Μπορεί να προκληθεί σοβαρή βλάβη στα μάτια σας.

- Κρατήστε αντικείμενα (μεγεθυντικός φακός, κ.λπ.) εκτός της πορείας φωτός της συσκευής προβολής. Η πορεία φωτός που εκπέμπεται από το φακό είναι εκτεταμένη, συνεπώς οποιαδήποτε αντικείμενα που θα μπορούσαν να αλλάξουν την πορεία του φωτός που εξέρχεται από το φακό μπορούν να προκαλέσουν απρόβλεπτα αποτελέσματα, όπως πυρκαγιά ή βλάβη στα μάτια.
- Μην τοποθετείτε αντικείμενα που επηρεάζονται εύκολα από τη θερμότητα μπροστά στην έξοδο εξαερισμού της συσκευής προβολής.
  Μπορεί να λιώσει το αντικείμενο ή να κάψετε τα χέρια σας από τη θερμότητα που εκπέμπεται από την έξοδο εξαερισμού.
- Χειριστείτε το καλώδιο ηλεκτρικού ρεύματος προσεκτικά. Αν το καλώδιο ηλεκτρικού ρεύματος είναι κατεστραμμένο ή φθαρμένο, μπορεί να προκληθεί ηλεκτροπληξία ή πυρκαγιά.
  - Μη χρησιμοποιείτε κανένα καλώδιο ηλεκτρικού ρεύματος, εκτός από αυτό που ορίζεται από τον κατασκευαστή.
  - Μη λυγίζετε ή τεντώνετε το καλώδιο ηλεκτρικού ρεύματος υπερβολικά.
  - Μην τοποθετείτε το καλώδιο ηλεκτρικού ρεύματος κάτω από τη συσκευή προβολής ή κάτω από οποιοδήποτε βαρύ αντικείμενο.
  - Μην καλύπτετε το καλώδιο ηλεκτρικού ρεύματος με άλλα μαλακά υλικά, όπως χαλιά.
  - Μη θερμαίνετε το καλώδιο ηλεκτρικού ρεύματος.
  - Μην πιάνετε το καλώδιο ηλεκτρικού ρεύματος με βρεγμένα χέρια.
- Απενεργοποιήστε τη συσκευή προβολής, αποσυνδέστε το καλώδιο ηλεκτρικού ρεύματος και ζητήστε από εξουσιοδοτημένο προσωπικό του σέρβις να ελέγξει τη συσκευή προβολής, αν ισχύει κάποιο από τα παρακάτω:
  - Αν το καλώδιο ηλεκτρικού ρεύματος ή η πρίζα είναι κατεστραμμένη ή φθαρμένη.
  - Αν έχει χυθεί κάποιο υγρό μέσα στη συσκευή προβολής ή αν έχει εκτεθεί σε βροχή ή νερό.
  - Αν η συσκευή προβολής δεν λειτουργεί κανονικά, παρόλο που ακολουθείτε τις οδηγίες που περιγράφονται σε αυτό το εγχειρίδιο χρήσης.
  - Αν η συσκευή προβολής σας έχει πέσει κάτω ή αν η κονσόλα έχει υποστεί ζημιά.
  - Αν η συσκευή προβολής παρουσιάζει διακριτή αλλαγή στην απόδοση, υποδεικνύοντας ανάγκη για σέρβις.
- Αποσυνδέστε το καλώδιο ηλεκτρικού ρεύματος και οποιαδήποτε άλλα καλώδια προτού μεταφέρετε τη συσκευή προβολής.
- Απενεργοποιήστε τη συσκευή προβολής και αποσυνδέστε το καλώδιο ηλεκτρικού ρεύματος προτού καθαρίσετε την κονσόλα ή αντικαταστήσετε το λαμπτήρα.
- Απενεργοποιήστε τη συσκευή προβολής και αποσυνδέστε το καλώδιο ηλεκτρικού ρεύματος, αν η συσκευή προβολής πρόκειται να μη χρησιμοποιηθεί για μεγάλο χρονικό διάστημα.
- Όταν χρησιμοποιείτε καλώδιο LAN:
  Για λόγους ασφαλείας, μην το συνδέετε με το σύνδεσμο για περιφερειακές συσκευές με καλωδιώσεις που ίσως έχουν μεγάλη τάση.

ΠΡΟΣΟΧΗ

- Χρειάζονται τουλάχιστον δύο άτομα για τη μεταφορά της συσκευής προβολής. Διαφορετικά, η συσκευή προβολής μπορεί να πέσει, προκαλώντας τραυματισμό.
- Κρατάτε τα χέρια σας μακριά από το τμήμα στήριξης φακού, όταν βρίσκεται σε λειτουργία η μετατόπιση φακού. Σε αντίθετη περίπτωση, ο μετακινούμενος φακός μπορεί να παγιδεύσει τα χέρια σας.
- Μη χρησιμοποιείτε το πόδι με δυνατότητα κλίσης για σκοπούς διαφορετικούς από αυτούς για τους οποίους προορίζεται. Η εσφαλμένη χρήση, όπως το σήκωμα του ποδιού κλίσης ή η ανάρτηση στον τοίχο, μπορεί να προκαλέσει βλάβη στη συσκευή προβολής.
- Μην αποστέλλετε τη συσκευή προβολής με υπηρεσίες παράδοσης δεμάτων μέσα σε μαλακή συσκευασία. Μέσα στη μαλακή συσκευασία, μπορεί να προκληθεί ζημιά στη συσκευή προβολής.
- Επιλέξτε [ΕΠΙΛΟΓΗ ΛΑΜΠΤΗΡΑ] και [ΔΙΑΣΤΗΜΑΤΑ ΛΑΜΠΤΗΡΑ], αν συνεχίσετε να χρησιμοποιείτε τη συσκευή προβολής για διαδοχικές ημέρες. (Από το μενού, επιλέξτε [ΛΕΙΤΟΥΡΓΙΑ ΛΑΜΠΤΗΡΑ] → [ΕΠΙΛΟΓΗ ΛΑΜΠΤΗΡΑ] και [ΔΙΑΣΤΗΜΑ ΛΑΠΤΗΡΑ].)
- Προτού χρησιμοποιήσετε τη λειτουργία άμεσης απενεργοποίησης, αφήστε να περάσουν τουλάχιστον 20 λεπτά μετά την ενεργοποίηση της συσκευής προβολής και την προβολή εικόνας.
- Μην αποσυνδέετε το καλώδιο ρεύματος από την πρίζα ή από τη συσκευή προβολής, ενώ η συσκευή προβολής τροφοδοτείται με ρεύμα. Εάν κάνετε κάτι τέτοιο, μπορεί να προκληθεί ζημιά στο σύνδεσμο AC IN της συσκευής προβολής ή/και στον ακροδέκτη του φις του καλωδίου ρεύματος.
  Για να διακόψετε την τροφοδοσία AC όταν η συσκευή προβολής είναι ενεργοποιημένη, χρησιμοποιήστε τον κύριο διακόπτη της συσκευής προβολής ή ένα πολύπριζο με διακόπτη και αποζεύκτη.
- Μην απενεργοποιείτε την παροχή ρεύματος για 60 δευτερόλεπτα από την ενεργοποίηση του λαμπτήρα και για όση ώρα αναβοσβήνει η ενδεικτική λυχνία POWER με μπλε χρώμα. Αν κάνετε κάτι τέτοιο, μπορεί να προκληθεί πρόωρο τέλος της διάρκειας ζωής του λαμπτήρα.
- Συνιστάται η χρήση πρίζας με αποζεύκτη 20 A ή μεγαλύτερο.

Εκτέλεση βαθμονόμησης φακού μετά την τοποθέτηση του προαιρετικού φακού

Βεβαιωθείτε ότι εκτελείτε την επιλογή [ΜΙΚΡΟΡΥΘΜΙΣΗ] πατώντας παρατεταμένα το πλήκτρο ORIENTATION/CALIBRATION για τουλάχιστον 2 δευτερόλεπτα ή κρατώντας πατημένο το πλήκτρο CTL και πατώντας το πλήκτρο INFO/L-CALIB στο τηλεχειριστήριο ύστερα από την εγκατάσταση ή την αντικατάσταση του φακού. (→ σελίδα 19, 130) Η βαθμονόμηση διορθώνει το ρυθμιζόμενο ζουμ και το εύρος εστίασης.
Οι ακόλουθοι φακοί χρειάζονται βαθμονόμηση:

- NP26ZL, NP27ZL, NP28ZL, NP29ZL, NP32ZL

Προσοχή στη μεταφορά της συσκευής προβολής/στον χειρισμό του προαιρετικού φακού

Εάν θέλετε να μεταφέρετε τη συσκευή προβολής με το φακό, αφαιρέστε πρώτα το φακό. Να τοποθετείτε πάντα το καπάκι σκόνης στο φακό, όποτε δεν είναι συνδεδεμένος στη συσκευή προβολής. Ενδέχεται να προκληθεί ζημιά στο φακό και στο μηχανισμό μετατόπισης φακού λόγω ακατάλληλου χειρισμού κατά τη μεταφορά.

Προφυλάξεις για το τηλεχειριστήριο

- Χειριστείτε το τηλεχειριστήριο προσεκτικά.
- Αν βραχεί το τηλεχειριστήριο, σκουπίστε το αμέσως.
- Αποφύγετε την υπερβολική θερμότητα και υγρασία.
- Μη βραχυκυκλώνετε, θερμαίνετε ή αποσυναρμολογείτε τις μπαταρίες.
- Μη ρίχνετε τις μπαταρίες στη φωτιά.
- Αν πρόκειται να μη χρησιμοποιήσετε το τηλεχειριστήριο για μεγάλο χρονικό διάστημα, αφαιρέστε τις μπαταρίες.
- Βεβαιωθείτε ότι έχετε τοποθετήσει τις μπαταρίες με τη σωστή πολικότητα (+/–).
- Μη χρησιμοποιείτε μαζί νέες και παλιές μπαταρίες, ούτε διαφορετικούς τύπους μπαταριών.
- Φροντίστε να γίνεται η απόρριψη των χρησιμοποιημένων μπαταριών σύμφωνα με τους τοπικούς κανονισμούς.

Αντικατάσταση λαμπτήρα

- Χρησιμοποιήστε τον καθορισμένο λαμπτήρα για ασφάλεια και απόδοση.
- Για να αντικαταστήσετε τη λάμπα, ακολουθήστε όλες τις οδηγίες που παρέχονται στη σελίδα 189.
- Βεβαιωθείτε ότι έχετε αντικαταστήσει το λαμπτήρα όταν εμφανιστεί το μήνυμα **[ΠΛΗΣΙΑΖΕΙ ΤΟ ΤΕΛΟΣ ΔΙΑΡΚΕΙΑΣ ΖΩΗΣ ΤΟΥ ΛΑΜΠΤΗΡΑ. ΑΝΤΙΚΑΤΑΣΤΗΣΤΕ ΤΟΝ ΛΑΜΠΤΗΡΑ 1 (ή 2). ΧΡΗΣΙΜΟΠΟΙΗΣΤΕ ΤΟΝ ΚΑΘΟΡΙΣΜΕΝΟ ΛΑΜΠΤΗΡΑ ΓΙΑ ΑΣΦΑΛΕΙΑ ΚΑΙ ΑΠΟΔΟΣΗ.]**. Αν συνεχίσετε να χρησιμοποιείτε το λαμπτήρα έπειτα από το τέλος της διάρκειας ζωής του, η λυχνία του λαμπτήρα μπορεί να θρυμματιστεί και μπορεί να σκορπιστούν κομμάτια γυαλιού στη θήκη του λαμπτήρα. Μην τα αγγίξετε, καθώς τα θραύσματα γυαλιού μπορεί να προκαλέσουν τραυματισμό.
  Αν συμβεί κάτι τέτοιο, επικοινωνήστε με τον αντιπρόσωπό σας για αντικατάσταση του λαμπτήρα.

Ένα χαρακτηριστικό του λαμπτήρα

Η συσκευή προβολής διαθέτει λαμπτήρα εκκένωσης ειδικών χρήσεων ως πηγή φωτός.
Ο λαμπτήρας έχει το χαρακτηριστικό ότι η φωτεινότητά του μειώνεται σταδιακά με το χρόνο. Επίσης, όσες περισσότερες φορές αναβοσβήσει, τόσο περισσότερο αυξάνεται η πιθανότητα μείωσης της φωτεινότητάς του.

ΠΡΟΣΟΧΗ:

- ΜΗΝ ΑΓΓΙΖΕΤΕ ΤΟ ΛΑΜΠΤΗΡΑ αμέσως μετά τη χρήση του. Ο λαμπτήρας θα είναι υπερβολικά καυτός. Θέστε τη συσκευή προβολής εκτός λειτουργίας και αποσυνδέστε το καλώδιο ρεύματος από την πρίζα. Αφήστε να περάσει τουλάχιστον μία ώρα για να κρυώσει ο λαμπτήρας πριν τον πιάσετε.
- Όταν αφαιρείτε το λαμπτήρα από τη συσκευή προβολής που έχετε τοποθετήσει στην οροφή, βεβαιωθείτε ότι δεν βρίσκεται κανείς κάτω από τη συσκευή προβολής. Υπάρχει περίπτωση να πέσουν κομμάτια γυαλιού, αν ο λαμπτήρας έχει καεί.

Ελεύθερος χώρος για εγκατάσταση της συσκευής προβολής

Αφήστε αρκετό ελεύθερο χώρο ανάμεσα στη συσκευή προβολής και τα περιβάλλοντα αντικείμενα, όπως φαίνεται παρακάτω.
Αποφεύγετε την εγκατάσταση της συσκευής προβολής σε σημείο όπου κατευθύνεται ο αέρας από κάποια συσκευή θέρμανσης, αερισμού ή κλιματισμού.
Ο θερμός αέρας από συσκευές θέρμανσης, αερισμού ή κλιματισμού μπορεί να εγκλωβιστεί στο εσωτερικό της συσκευής προβολής μέσω της εισόδου εξαερισμού της συσκευής προβολής. Αν συμβεί κάτι τέτοιο, η θερμοκρασία στο εσωτερικό της συσκευής προβολής θα αυξηθεί υπερβολικά, με αποτέλεσμα η διάταξη προστασίας από υπερθέρμανση να απενεργοποιήσει αυτόματα τη συσκευή προβολής.

Παράδειγμα 1 - Αν υπάρχει τοίχος και στις δύο πλευρές της συσκευής προβολής.

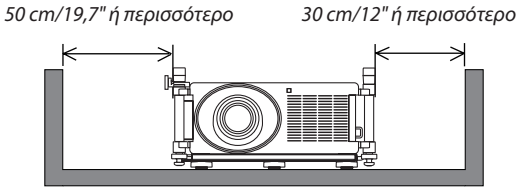

ΣΗΜΕΙΩΣΗ:
Στο σχήμα φαίνεται η σωστή απόσταση που απαιτείται για το μπροστινό, το πίσω και το πάνω μέρος της συσκευής προβολής.

Παράδειγμα 2 - Αν υπάρχει τοίχος πίσω από τη συσκευή προβολής.

(1) Για εγκατάσταση στο πάτωμα:

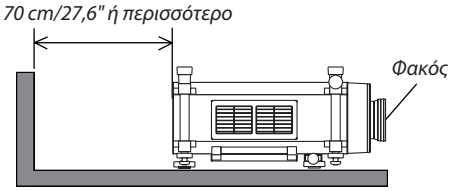

ΣΗΜΕΙΩΣΗ:
Στο σχήμα φαίνεται η σωστή απόσταση που απαιτείται για το πίσω, τα πλαϊνά και το πάνω μέρος της συσκευής προβολής.

(2) Για τοποθέτηση σε οροφή:

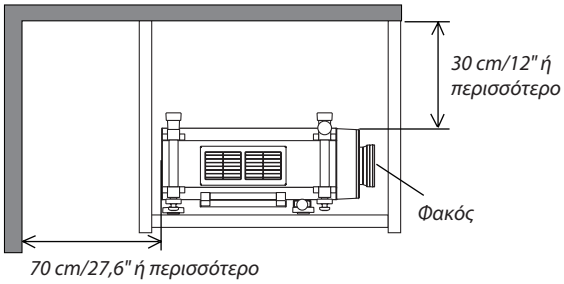

ΣΗΜΕΙΩΣΗ:
1. *Στο σχήμα φαίνεται η σωστή απόσταση που απαιτείται για το μπροστινό, τα πλαϊνά και το πίσω μέρος της συσκευής προβολής.*
2. *Αν η συσκευή προβολής απέχει 30 cm από την οροφή, αφήστε αρκετό ελεύθερο χώρο και από τις τέσσερις πλευρές και το κάτω μέρος της συσκευής προβολής.*

Σχετικά με τη λειτουργία μεγάλου υψομέτρου

- Επιλέξτε [ΜΕΓΑΛΟ ΥΨΟΣ] στη [ΛΕΙΤΟΥΡΓΙΑ ΑΝΕΜΙΣΤΗΡΑ], όταν χρησιμοποιείτε τη συσκευή προβολής σε υψόμετρο πάνω από περίπου 1600 μέτρα.

  Η χρήση της συσκευής προβολής σε υψόμετρο περίπου 1600 μέτρων ή μεγαλύτερο χωρίς να έχει ρυθμιστεί η επιλογή [ΜΕΓΑΛΟ ΥΨΟΣ] μπορεί να προκαλέσει υπερθέρμανση της συσκευής προβολής και επακόλουθη απενεργοποίηση. Εάν συμβεί αυτό, περιμένετε δυο λεπτά και θέστε τη συσκευή προβολής σε λειτουργία.
- Η χρήση της συσκευής προβολής σε υψόμετρα μικρότερα από 1600 μέτρα, όταν έχει ρυθμιστεί η επιλογή [ΜΕΓΑΛΟ ΥΨΟΣ], μπορεί να προκαλέσει υπερβολική ψύξη του λαμπτήρα, κάνοντας την εικόνα να τρεμοσβήνει. Αλλάξτε τη [ΛΕΙΤΟΥΡΓΙΑ ΑΝΕΜΙΣΤΗΡΑ] σε [ΑΥΤΟΜ.].
- Η χρήση της συσκευής προβολής σε υψόμετρο περίπου 1600 μέτρων ή μεγαλύτερο μπορεί να μειώσει τη διάρκεια ζωής των εσωτερικών εξαρτημάτων, όπως ο λαμπτήρας.

Σχετικά με τα πνευματικά δικαιώματα των προβαλλόμενων εικόνων:

Σημειώστε ότι η χρήση αυτής της συσκευής προβολής για εμπορική χρήση ή για την προσέλκυση της προσοχής του κοινού σε κάποιο δημόσιο χώρο, όπως καφετέρια ή ξενοδοχείο, και η χρήση συμπίεσης ή επέκτασης της εικόνας της οθόνης με τις ακόλουθες λειτουργίες μπορεί να εγείρει ανησυχίες σχετικά με την καταπάτηση πνευματικών δικαιωμάτων, σύμφωνα με το νόμο περί πνευματικών δικαιωμάτων.
Λειτουργία [ΛΟΓΟΣ ΔΙΑΣΤΑΣΕΩΝ], [ΤΡΙΣΔΙΑΣΤΑΤΗ ΔΙΑΜΟΡΦΩΣΗ], [D-ZOOM] και άλλες παρόμοιες λειτουργίες.

⚠ Προφυλάξεις για την υγεία των χρηστών που προβάλουν τρισδιάστατες εικόνες

Πριν την προβολή διαβάστε τις προφυλάξεις για την υγεία που ενδέχεται να αναφέρονται στο εγχειρίδιο χρήσης και στα παρεχόμενα γυαλιά κλείστρων LCD ή το συμβατό τρισδιάστατο περιεχόμενο, όπως DVD, βιντεοπαιχνίδια, αρχεία βίντεο του υπολογιστή.
Για να αποφύγετε ανεπιθύμητες ενέργειες, ακολουθήστε τα παρακάτω:

- Να χρησιμοποιείτε τα γυαλιά κλείστρων LCD για την προβολή μόνο τρισδιάστατου υλικού.
- Να κρατάτε μια απόσταση τουλάχιστον 2 m μεταξύ της οθόνης και του χρήστη Η προβολή τρισδιάστατων εικόνων σε υπερβολικά μικρή απόσταση μπορεί να βλάψει τα μάτια σας.
- Αποφεύγετε την προβολή τρισδιάστατων εικόνων για μεγάλα χρονικά διαστήματα. Μετά από κάθε ώρα προβολής, κάντε ένα διάλειμμα 15 λεπτών ή μεγαλύτερο.
- Εάν εσείς ή κάποιο μέλος της οικογένειάς σας έχει ιστορικό κρίσεων φωτοευαισθησίας, συμβουλευτείτε γιατρό πριν την προβολή τρισδιάστατων εικόνων.
- Αν κατά την προβολή τρισδιάστατων εικόνων αισθανθείτε αδιαθεσία όπως ναυτία, ζάλη, πονοκέφαλο, πίεση στα μάτια, θολή όραση, σπασμούς και μούδιασμα, διακόψτε την προβολή τους. Αν τα συμπτώματα επιμένουν, συμβουλευτείτε γιατρό.
- Προβάλλετε τρισδιάστατες εικόνες από το μπροστινό μέρος της οθόνης. Η προβολή από γωνία ενδέχεται να προκαλέσει κόπωση ή πίεση στα μάτια.

Πίνακας Περιεχομένων

Σημαντικές πληροφορίες i

1. Εισαγωγή 1
❶ Τι υπάρχει στο κουτί; 1
❷ Εισαγωγή στη συσκευή προβολής 2
Συγχαρητήρια για την αγορά της συσκευής προβολής σας 2
Χαρακτηριστικά που σας παρέχονται: 2
Σχετικά με το παρόν εγχειρίδιο χρήσης 3
❸ Ονομασίες εξαρτημάτων της συσκευής προβολής 4
Εμπρός/Επάνω 4
Πίσω 5
Ενότητα πίνακα ελέγχου/ενδεικτικών λυχνιών 6
Χαρακτηριστικά πίνακα ακροδεκτών 7
Πίσω Πίνακας Τερματικού (λειτουργία Τερματικού 3D) 8
❹ Ονομασίες εξαρτημάτων του τηλεχειριστηρίου 9
Τοποθέτηση μπαταρίας 10
Προφυλάξεις για το τηλεχειριστήριο 10
Εμβέλεια λειτουργίας για το ασύρματο τηλεχειριστήριο 10
Χρήση του Τηλεχειριστηρίου σε Ενσύρματη Λειτουργία 11
❺ Περιβάλλον λειτουργίας για το λογισμικό με δυνατότητα λήψης 12
Περιβάλλον λειτουργίας 13

2. Προβολή εικόνας (βασική λειτουργία) 14
❶ Διαδικασία προβολής μιας εικόνας 14
❷ Σύνδεση του υπολογιστή σας/Σύνδεση του παρεχόμενου καλωδίου ρεύματος 15
Χρήση των παρεχόμενων καλωδίων ρεύματος 15
Χρήση του αναστολέα καλωδίου ρεύματος 16
❸ Ενεργοποίηση της συσκευής προβολής 18
Εκτέλεση βαθμονόμησης φακού 19
Σημείωση για την οθόνη εκκίνησης (οθόνη επιλογής γλώσσας μενού) 20
Αν η προβαλλόμενη εικόνα έχει αντιστραφεί ή εμφανίζεται ανάποδα 21
❹ Επιλογή πηγής 22
Επιλογή της πηγής υπολογιστή ή βίντεο 22
❺ Ρύθμιση του μεγέθους και της θέσης της εικόνας 24
Δυνατότητα κλίσης της συσκευής προβολής 25
Ρύθμιση της κάθετης θέσης της προβαλλόμενης εικόνας (Μετατόπιση φακού) 27
Εστίαση 29
Ζουμ 30
❻ Διόρθωση παραμόρφωσης βασικής γραμμής 31
❼ Αυτόματη βελτίωση σήματος υπολογιστή 33
Ρύθμιση της εικόνας με τη λειτουργία αυτόματης ρύθμισης 33
❽ Απενεργοποίηση της συσκευής προβολής 34
❾ Μεταφορά της συσκευής προβολής 36

3. Βολικά χαρακτηριστικά 37
❶ Φραγή του φωτός λαμπτήρων (LENS SHUTTER) 37
❷ Διακοπή εικόνας 37
❸ Απενεργοποίηση του Μενού-στην-Οθόνη (Σίγαση-στην-Οθόνη) 37

❹ Πάγωμα εικόνας ... 37
❺ Μεγέθυνση εικόνας ... 38
❻ Αλλαγή οικολογικής λειτουργίας/Έλεγχος αποτελέσματος εξοικονόμησης ενέργειας με χρήση της οικολογικής λειτουργίας [ΟΙΚΟΛΟΓΙΚΗ ΛΕΙΤΟΥΡΓΙΑ] ... 39
Έλεγχος αποτελέσματος εξοικονόμησης ενέργειας [ΜΕΤΡΗΤΗΣ ΑΝΘΡΑΚΑ] ... 40
❼ Διόρθωση της οριζόντιας και κάθετης παραμόρφωσης βασικής γραμμής [CORNERSTONE] 41
Cornerstone ... 41
❽ Ταυτόχρονη προβολή δύο εικόνων ... 44
Λειτουργία ΕΙΚΟΝΑ ΣΕ ΕΙΚΟΝΑ ή ΕΙΚΟΝΑ ΔΙΠΛΑ ΣΕ ΕΙΚΟΝΑ [ΛΕΙΤΟΥΡΓΙΑ] ... 44
[ΘΕΣΗ] ... 45
❾ Αποτροπή μη εξουσιοδοτημένης χρήσης της συσκευής προβολής [ΑΣΦΑΛΕΙΑ] ... 46
❿ Αποθήκευση αλλαγών για μετατόπιση φακού, ζουμ και εστίαση [ΜΝΗΜΗ ΦΑΚΟΥ] ... 49
Παράδειγμα χρήσης ... 49
Για να αποθηκεύσετε τις ρυθμιζόμενες τιμές σας στο [ΜΝΗΜΗ ΦΑΚΟΥ ΑΝΑΦ.]. ... 49
Για να ανακτήσετε τις ρυθμιζόμενες τιμές σας από το [ΜΝΗΜΗ ΦΑΚΟΥ ΑΝΑΦ.]: ... 50
⓫ Προβολή εικόνας χρησιμοποιώντας τη λειτουργία [ΜΙΞΗ ΑΚΡΩΝ] ... 53
Πριν την περιγραφή της χρήσης της λειτουργίας Μίξη άκρων ... 53
Ρύθμιση της λειτουργίας Ένταση μαύρου χρώματος ... 56
Τμήματα 9 στοιχείων για τη ρύθμιση της λειτουργίας Ένταση μαύρου χρώματος ... 57
⓬ Χειρισμός της συσκευής προβολής με χρήση ενός προγράμματος περιήγησης HTTP ... 58
⓭ Προβολή της εικόνας οθόνης του υπολογιστή σας από τη συσκευή προβολής μέσω δικτύου [ΣΥΣΚΕΥΗ ΠΡΟΒΟΛΗΣ ΔΙΚΤΥΟΥ] ... 65
⓮ Χρήση της συσκευής προβολής για χειρισμό του υπολογιστή σας μέσω δικτύου [ΑΠΟΜΑΚΡΥΣΜΕΝΗ ΕΠΙΦΑΝΕΙΑ ΕΡΓΑΣΙΑΣ] ... 69
⓯ Προβολή Εικόνων 3D ... 75
Βήματα για την προβολή εικόνων 3D ... 76

4. Χρήση του Viewer ... 78
❶ Τι μπορείτε να κάνετε με το Viewer ... 78
❷ Προετοιμασία υλικού παρουσίασης ... 81
❸ Προβολή εικόνων αποθηκευμένων σε μια συσκευή μνήμης USB ... 82
Εκκίνηση του Viewer ... 82
Έξοδος από το Πρόγραμμα προβολής ... 85
Ονόματα και λειτουργίες της οθόνης του Viewer ... 86
Ρυθμίσεις επιλογής του Viewer ... 91
❹ Προβολή δεδομένων από κοινόχρηστο φάκελο ... 94
Σύνδεση της συσκευής προβολής στον κοινόχρηστο φάκελο ... 94
Αποσύνδεση του κοινόχρηστου φακέλου από τη συσκευή προβολής ... 97
❺ Προβολή δεδομένων από διακομιστή πολυμέσων ... 98
Ρύθμιση "Media Sharing" (Κοινή χρήση πολυμέσων) στο Windows Media Player 11 ... 98
Ρύθμιση "Media Sharing" (Κοινή χρήση πολυμέσων) στο Windows Media Player 12 ... 100
Σύνδεση της συσκευής προβολής στον διακομιστή πολυμέσων ... 101
Σύνδεση της συσκευής προβολής στον διακομιστή πολυμέσων ... 102
❻ Περιορισμοί κατά την εμφάνιση αρχείων ... 103
Μερικοί περιορισμοί για τα αρχεία PowerPoint ... 103
Μερικοί περιορισμοί για τα αρχεία PDF ... 103

5. Χρήση μενού επί της οθόνης 104
❶ Χρήση των μενού 104
❷ Στοιχεία μενού 105
❸ Λίστα των στοιχείων μενού 106
❹ Περιγραφές και λειτουργίες του μενού [ΠΗΓΗ] 109
COMPUTER 1, 2 και 3 109
HDMI 109
DisplayPort 109
ΒΙΝΤΕΟ 109
S-ΒΙΝΤΕΟ 109
VIEWER 109
ΔΙΚΤΥΟ 109
ΥΠΟΔΟΧΗ (για προαιρετική πλακέτα) 109
ΛΙΣΤΑ ΚΑΤΑΧΩΡΗΣΗΣ 109
ΔΟΚΙΜΑΣΤΙΚΟ ΠΡΟΒΟΛΗΣ 109
❺ Περιγραφές και λειτουργίες του μενού [ΡΥΘΜΙΣΗ] 113
[ΕΙΚΟΝΑ] 113
[ΕΠΙΛΟΓΕΣ ΕΙΚΟΝΑΣ] 116
[ΒΙΝΤΕΟ] 120
Χρήση της λειτουργίας μνήμης φακού [ΜΝΗΜΗ ΦΑΚΟΥ] 121
❻ Περιγραφές και λειτουργίες μενού [ΕΓΚΑΤΑΣΤ] 122
[ΒΑΣΙΚΗ] 122
[ΜΕΝΟΥ] 126
[ΕΓΚΑΤΑΣΤΑΣΗ(1)] 127
[ΕΓΚΑΤΑΣΤΑΣΗ(2)] 131
[ΕΠΙΛΟΓΕΣ(1)] 133
[ΕΠΙΛΟΓΕΣ(2)] 135
[ΜΙΞΗ ΑΚΡΩΝ] 137
❼ Περιγραφές και λειτουργίες του μενού [ΠΛΗΡΟΦ] 138
[ΧΡΟΝΟΣ ΛΕΙΤΟΥΡΓΙΑΣ] 138
[ΠΗΓΗ(1)] 139
[ΠΗΓΗ(2)] 139
[ΕΝΣΥΡΜΑΤΟ LAN] 139
[ΑΣΥΡΜΑΤΟ LAN(1)] 140
[ΑΣΥΡΜΑΤΟ LAN(2)] 140
[VERSION(1)] 140
[VERSION(2)] 141
[ΑΛΛΑ] 141
❽ Περιγραφές & Λειτουργίες του Μενού [ΕΠΑΝΑΦ] 142
Επιστροφή στις εργοστασιακές προεπιλογές [ΕΠΑΝΑΦ] 142
❾ Μενού εφαρμογών 144
IMAGE EXPRESS UTILITY 144
ΣΥΣΚΕΥΗ ΠΡΟΒΟΛΗΣ ΔΙΚΤΥΟΥ 144
ΣΥΝΔΕΣΗ ΑΠΟΜΑΚΡΥΣΜΕΝΗΣ ΕΠΙΦΑΝΕΙΑΣ ΕΡΓΑΣΙΑΣ 145
ΡΥΘΜΙΣΕΙΣ ΔΙΚΤΥΟΥ 146
ΕΡΓΑΛΕΙΑ 162

6. Σύνδεση με άλλο εξοπλισμό 167
❶ Τοποθέτηση προαιρετικού φακού 167
Προτού τοποθετήσετε το φακό: 167
Τοποθέτηση του φακού 167
Αφαίρεση του φακού 169
❷ Συνδέσεις 170
Σύνδεση με αναλογικό σήμα RGB 170
Σύνδεση με ψηφιακό σήμα RGB 171
Σύνδεση Εξωτερικής Οθόνης 173
Σύνδεση Συσκευής Αναπαραγωγής DVD ή Άλλου Οπτικοακουστικού Εξοπλισμού 174
Σύνδεση Εισόδου Συσκευής 175
Σύνδεση Εισόδου HDMI 176
Σύνδεση σε Ενσύρματο LAN 177
Σύνδεση σε ασύρματο LAN (πωλείται ξεχωριστά) 178
Τοποθέτηση μονάδας ασύρματου LAN 178
Για την αφαίρεση της μονάδας ασύρματου LAN 180
Στοίβαξη συσκευών προβολής 182

7. Συντήρηση 184
❶ Καθαρισμός των φίλτρων 184
Καθαρισμός φίλτρου στο αριστερό τμήμα 184
Καθαρισμός φίλτρου στο μπροστινό τμήμα 186
❷ Καθαρισμός του φακού 188
❸ Καθαρισμός της κονσόλας 188
❹ Αντικατάσταση του λαμπτήρα και των φίλτρων 189
❺ Αντικατάσταση των φίλτρων 192
Αντικατάσταση του φίλτρου στο αριστερό τμήμα 192
Αντικατάσταση του φίλτρου στο μπροστινό τμήμα 194

8. Λογισμικό υποστήριξης χρήστη 196
❶ Εγκατάσταση προγράμματος λογισμικού 196
Εγκατάσταση για το λογισμικό Windows 196
Εγκατάσταση για το λογισμικό Macintosh 197
❷ Προβολή εικόνων ή βίντεο από τη συσκευή προβολής μέσω LAN (Image Express Utility 2.0) 198
Τι μπορείτε να κάνετε με το Image Express Utility 2.0 198
Σύνδεση της συσκευής προβολής σε ένα δίκτυο LAN 199
Βασική λειτουργία του Image Express Utility 2.0 200
❸ Χειρισμός της συσκευής προβολής μέσω LAN (PC Control Utility Pro 4 / Pro 5) 209
❹ Προβολή της εικόνας οθόνης του υπολογιστή Mac από τη συσκευή προβολής μέσω LAN (Image Express Utility 2 for Mac) 212
Τι μπορείτε να κάνετε με το Image Express Utility 2 212
Περιβάλλον λειτουργίας 212
Σύνδεση της συσκευής προβολής σε ένα δίκτυο LAN 212
Χρήση του Image Express Utility 2 213
❺ Χειρισμός της συσκευής προβολής μέσω LAN (Virtual Remote Tool) 216

9. Παράρτημα 219
❶ Απόσταση προβολής και μέγεθος οθόνης 219

Τύποι φακών και απόσταση προβολής....219
Πίνακες μεγεθών και διαστάσεων οθόνης....221
Εύρος μετατόπισης φακού....222
❷ Τοποθέτηση της προαιρετικής πλακέτας (πωλείται ξεχωριστά)....223
❸ Λίστα συμβατών σημάτων εισόδου....225
❹ Προδιαγραφές....227
Οπτικά χαρακτηριστικά....227
Ηλεκτρικά χαρακτηριστικά....227
Μηχανικά χαρακτηριστικά....228
Προαιρετικός φακός....229
Καλώδιο ρεύματος....229
❺ Διαστάσεις κονσόλας....230
❻ Εκχωρήσεις ακίδων του συνδέσμου εισόδου D-Sub COMPUTER....231
❼ Αντιμετώπιση προβλημάτων....232
Μηνύματα ενδεικτικών λυχνιών....232
Συνηθισμένα προβλήματα και λύσεις....234
Εάν δεν υπάρχει εικόνα ή εάν η εικόνα δεν εμφανίζεται σωστά....236
❽ Κωδικοί ελέγχου Η/Υ και καλωδιακή σύνδεση....237
❾ Λίστα ελέγχου αντιμετώπισης προβλημάτων....238
❿ ΚΑΤΑΧΩΡΙΣΗ ΤΗΣ ΣΥΣΚΕΥΗΣ ΠΡΟΒΟΛΗΣ! (για κατοίκους των Ηνωμένων Πολιτειών, του Καναδά και του Μεξικού)....240

1. Εισαγωγή

❶ Τι υπάρχει στο κουτί;

Βεβαιωθείτε ότι το κουτί σας περιέχει ό,τι περιλαμβάνεται στη λίστα. Αν λείπει κάποιο τεμάχιο, επικοινωνήστε με τον αντιπρόσωπό σας.
Φυλάξτε το αρχικό κουτί και τα υλικά συσκευασίας σε περίπτωση που χρειαστεί να μεταφέρετε τη συσκευή προβολής σας.

Συσκευή προβολής

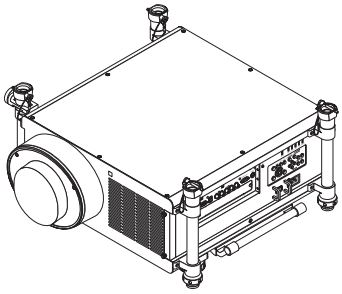

Καπάκι σκόνης του φακού

* *Η συσκευή προβολής αποστέλλεται χωρίς φακό. Για τους τύπους φακών και τις αποστάσεις προβολής, ανατρέξτε στη σελίδα 219.*

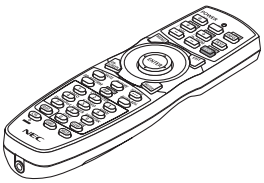

Τηλεχειριστήριο (7N901041)

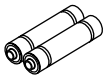

Αλκαλικές μπαταρίες AA (x2)

Καλώδιο ρεύματος × 2

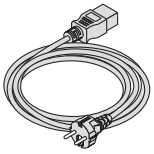

(79TM1021)
Για Ευρώπη/Ασία/Νότια Αμερική

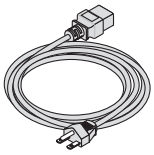

(79TM1011 για AC 200 V)
Για τη Βόρεια Αμερική

Αναστολέας καλωδίου (79TM1111)
Αντικλεπτικό καπάκι για τη μονάδα LAN (για προαιρετική μονάδα ασύρματου LAN) (79TM1091)

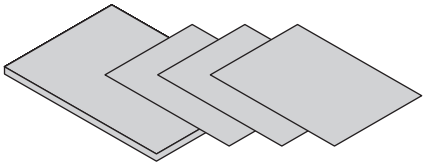

- *Σημαντικές πληροφορίες (7N8N3713)*
- *Οδηγός γρήγορης εγκατάστασης (7N8N3721/7N8N3731)*
- *Περιορισμένη εγγύηση (για τη Βόρεια Αμερική)*

Για πελάτες στην Ευρώπη:
Μπορείτε να βρείτε την ισχύουσα Πολιτική Εγγύησης στον ιστότοπό μας:
www.nec-display-solutions.com

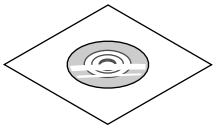

CD-ROM συσκευής προβολής NEC
Εγχειρίδιο χρήσης (PDF)
(7N951924)

❷ Εισαγωγή στη συσκευή προβολής

Αυτή η ενότητα σας παρουσιάζει τη νέα σας συσκευή προβολής και περιγράφει χαρακτηριστικά και στοιχεία ελέγχου.

Συγχαρητήρια για την αγορά της συσκευής προβολής σας

Αυτή η συσκευή προβολής είναι μία από τις καλύτερες συσκευές προβολής που κυκλοφορούν σήμερα στο εμπόριο. Η συσκευή προβολής σας παρέχει τη δυνατότητα να προβάλλετε εικόνες ακριβείας έως 500 ίντσες (200 ίντσες σε NP25FL/600 ίντσες σε NP32ZL) κατά πλάτος (μετρημένες διαγώνια) από τον Η/Υ σας ή τον υπολογιστή Macintosh (επιτραπέζιο ή notebook), από συσκευή αναπαραγωγής VCR, DVD ή από κάμερα εγγράφων.
Μπορείτε να χρησιμοποιείτε τη συσκευή προβολής σε επιφάνεια τραπεζιού ή βάσης και για να προβάλλετε εικόνες από το πίσω μέρος της οθόνης. Επίσης, έχετε τη δυνατότητα να εγκαταστήσετε μόνιμα τη συσκευή προβολής στην οροφή*1. Μπορείτε να χρησιμοποιείτε το τηλεχειριστήριο ασύρματα.

*1 Μην επιχειρείτε να τοποθετήσετε μόνοι σας τη συσκευή προβολής στην οροφή.

Η συσκευή προβολής πρέπει να εγκαθίσταται από εξειδικευμένους τεχνικούς για να διασφαλίζεται η σωστή λειτουργία και να μειώνεται ο κίνδυνος τραυματισμού.

Επίσης, η οροφή πρέπει να είναι αρκετά δυνατή για να αντέξει τη συσκευή προβολής και η εγκατάσταση πρέπει να γίνει σε αρμονία με οποιουσδήποτε τυχόν τοπικούς κανονισμούς δόμησης. Για περισσότερες πληροφορίες, επικοινωνήστε με τον αντιπρόσωπό σας.

Χαρακτηριστικά που σας παρέχονται:

- **Συσκευή προβολής DLP® με υψηλή ανάλυση και φωτεινότητα**

  Οθόνη υψηλής ανάλυσης – Φυσική ανάλυση WUXGA (1920 × 1200) (16:10)

- **Ευρεία γκάμα προαιρετικών φακών ανάλογα με την τοποθεσία εγκατάστασης**

  Αυτή η συσκευή προβολής υποστηρίζει 6 τύπους προαιρετικών φακών, παρέχοντας μια ευρεία επιλογή φακών που προσαρμόζονται σε πολλές απαιτήσειςεγκατάστασης.

  Επιπλέον, οι φακοί μπορούν να τοποθετηθούν και να αφαιρεθούν εύκολα.

  Σημειώστε ότι η συσκευή προβολής δεν αποστέλλεται με τοποθετημένο φακό. Αγοράστε ξεχωριστά τους προαιρετικούς φακούς.

- **Σύστημα διπλού λαμπτήρα**

  Το σύστημα διπλού λαμπτήρα προσφέρει αυξημένη διάρκεια ζωής και εξοικονόμηση ενέργειας σε συνδυασμό με την εφεδρική λειτουργία.

- **Διπλός λαμπτήρας για ενσωματωμένη εφεδρική λειτουργία και απαιτήσεις αυξημένου φωτισμού**

  Οι συσκευές προβολής διπλού λαμπτήρα προσφέρουν αυξημένη φωτεινότητα και ορατότητα.

- **Λειτουργία ΜΙΞΗ ΑΚΡΩΝ**

  Με τη λειτουργία ΜΙΞΗ ΑΚΡΩΝ μια εικόνα πολλαπλών οθονών με υψηλή ανάλυση μπορεί να εμφανιστεί σε μεγάλη οθόνη.

- **Η αυτόματη μετατόπιση φακού, το ζουμ και η εστίαση προσφέρουν ευελιξία σε κάθε τρόπο εγκατάστασης της συσκευής προβολής**

  Η αυτόματη οριζόντια και κάθετη μετατόπιση φακού δίνει τη δυνατότητα προβολής από θέσεις της συσκευής προβολής που δεν κατευθύνονται απευθείας στο κέντρο της οθόνης. Η λειτουργία αυτόματου ζουμ και εστίασης προσφέρει γρήγορη και εύκολη προσαρμογή.

  Σημειώστε ότι μπορείτε να ρυθμίσετε χειροκίνητα την εστίαση σε φακούς NP25FL.

- **Ευρεία γκάμα συνδέσμων εισόδου/εξόδου (HDMI, DisplayPort, BNC, κ.λπ.)**

  Η συσκευή προβολής διαθέτει πολλούς συνδέσμους εισόδου/εξόδου: υπολογιστή (αναλογικός), 5 BNC, HDMI, DisplayPort, Video, S-Video, κ.λπ. (Οι σύνδεσμοι υπολογιστή (αναλογικός) και BNC υποστηρίζουν και εισόδους συσκευών).

  Οι σύνδεσμοι εισόδου HDMI και DisplayPort της συσκευής προβολής υποστηρίζουν HDCP.

- **Υποδοχή για προαιρετική πλακέτα**

  Η συσκευή προβολής διαθέτει υποδοχή για προαιρετική πλακέτα (SB-01HC ή άλλες πλακέτες της NEC).

- **Κύκλωμα επεξεργασίας εικόνας υψηλής ποιότητας**

  Ο επεξεργαστής εικόνας Reon-VX χρησιμοποιείται για την προβολή εικόνων υψηλής ποιότητας.

- **Σχεδιασμός για εξοικονόμηση ενέργειας με κατανάλωση 0,5 watt ή λιγότερη σε κατάσταση αναμονής**

  Όταν η λειτουργία αναμονής του μενού επί της οθόνης έχει οριστεί στη λειτουργία "Εξοικονόμηση ενέργειας", η κατανάλωση ενέργειας στη λειτουργία αναμονής είναι 0,5 W.

- **"Οικολογική λειτουργία" για χαμηλή κατανάλωση ενέργειας και ένδειξη "Μετρητή άνθρακα"**

  Η συσκευή προβολής διαθέτει "οικολογική λειτουργία" για μειωμένη κατανάλωση ενέργειας κατά τη χρήση. Επιπλέον, η λειτουργία εξοικονόμησης ενέργειας κατά την ενεργοποίηση της οικολογικής λειτουργίας μετατρέπεται σε ποσότητα μείωσης εκπομπών CO_2 και υποδεικνύεται στο μήνυμα επιβεβαίωσης που εμφανίζεται κατά την απενεργοποίηση καθώς και στις "Πληροφορίες" του μενού επί της οθόνης (ΜΕΤΡΗΤΗΣ ΑΝΘΡΑΚΑ).

- **Λειτουργία απρόσκοπτης εναλλαγής για ομαλότερη αλλαγή προβαλλόμενων εικόνων κατά την αλλαγή σήματος**

  Όταν αλλάξει ο σύνδεσμος εισόδου, η εικόνα που εμφανίζεται πριν την αλλαγή διατηρείται, ώστε η συσκευή προβολής να μπορεί να εγγράψει τη νέα εικόνα χωρίς να γίνει μαύρη.

- **Ταυτόχρονη προβολή 2 εικόνων (ΕΙΚΟΝΑ ΣΕ ΕΙΚΟΝΑ/ΕΙΚΟΝΑ ΔΙΠΛΑ ΣΕ ΕΙΚΟΝΑ)**

  Μπορείτε να προβάλετε ταυτόχρονα δύο εικόνες μέσω μίας μόνο συσκευής προβολής.

  Υπάρχουν δύο είδη διατάξεων για τις δύο εικόνες: "εικόνα σε εικόνα", όπου μια δευτερεύουσα εικόνα προβάλλεται στην κύρια εικόνα και "εικόνα δίπλα σε εικόνα", όπου η κύρια και η δευτερεύουσα εικόνα προβάλλονται δίπλα δίπλα.

- **Λειτουργία ασφαλείας για την αποτροπή μη εξουσιοδοτημένης χρήσης**

  Αυτή η συσκευή προβολής διαθέτει τις ακόλουθες λειτουργίες ασφαλείας:

  - Ασφάλεια με κωδικό πρόσβασης: Όταν ορίζεται ένας κωδικός πρόσβασης στο μενού επί της οθόνης, εμφανίζεται μια οθόνη για την εισαγωγή του κωδικού πρόσβασης όταν η συσκευή προβολής ενεργοποιείται.

- **Συμβατότητα ασύρματου/ενσύρματου LAN (η μονάδα ασύρματου LAN πωλείται ξεχωριστά)**

  Η συσκευή προβολής διαθέτει θύρα LAN (RJ-45) για σύνδεση σε ενσύρματο LAN για τη μεταφορά εικόνων από τον υπολογιστή στη συσκευή προβολής, τον έλεγχο της συσκευής προβολής μέσω υπολογιστή, κ.λπ.

  Επιπλέον, με τη συσκευή προβολής μπορείτε να χρησιμοποιήσετε ασύρματο LAN συνδέοντας μια μονάδα ασύρματου LAN η οποία πωλείται ξεχωριστά (NP02LM).

- **Βοηθητικό πρόγραμμα λογισμικού δυνατότητα λήψης από τον ιστότοπο**

  Μπορείτε να κατεβάσετε από τον ιστότοπό μας πέντε βοηθητικά προγράμματα λογισμικού (Image Express Utility 2.0, PC Control Utility Pro 4 (για Windows)/Pro 5 (για Mac OS), Image Express Utility 2 για Mac, και Virtual Remote Tool).

- **Λειτουργία viewer συμβατή με LAN**

  Μπορείτε να προβάλετε με το viewer στατικές και κινούμενες εικόνες που περιέχονται στους κοινόχρηστους φακέλους ενός υπολογιστή που είναι συνδεδεμένος με ενσύρματο ή ασύρματο LAN.

  - Το viewer υποστηρίζει τη λειτουργία “media sharing" (κοινή χρήση πολυμέσων) του Windows Media Player 11.

- **Συμβατότητα με το CRESTRON ROOMVIEW**

  Η συσκευή προβολής υποστηρίζει τη λειτουργία CRESTRON ROOMVIEW, επιτρέποντας τη σύνδεση πολλών συσκευών στο δίκτυο ώστε να μπορείτε να τις διαχειρίζεστε και να τις ελέγχετε μέσω υπολογιστή ή ελεγκτή.

- **Υποστήριξη τρισδιάστατων εικόνων**

  Ο προβολέας παρέχει εικόνες 3D σε ένα χρήστη που φοράει 3D γυαλιά ενεργού κλείστρου LCD που διατίθενται στο εμπόριο.

- **Υποστηρίζεται NVIDIA® 3D Vision™ Pro**

  Ο προβολέας σας επιτρέπει να δείτε εικόνες 3D, χρησιμοποιώντας τον με υποστηριζόμενη κάρτα γραφικών ή λογισμικό.

Σχετικά με το παρόν εγχειρίδιο χρήσης

Ο πιο γρήγορος τρόπος για να ξεκινήσετε είναι να μη βιαστείτε και να τα κάνετε όλα σωστά την πρώτη φορά. Αφιερώστε μερικά λεπτά για να διαβάσετε το εγχειρίδιο χρήσης. Έτσι, μπορεί να γλιτώσετε χρόνο αργότερα. Στην αρχή κάθε ενότητας του εγχειριδίου θα βρείτε μια επισκόπηση. Αν η συγκεκριμένη ενότητα δεν ανταποκρίνεται στις απορίες σας, μπορείτε να την παρακάμψετε.

❸ Ονομασίες εξαρτημάτων της συσκευής προβολής

Εμπρός/Επάνω

Ο φακός πωλείται ξεχωριστά. Η παρακάτω περιγραφή ισχύει όταν είναι τοποθετημένος ο φακός NP27ZL.

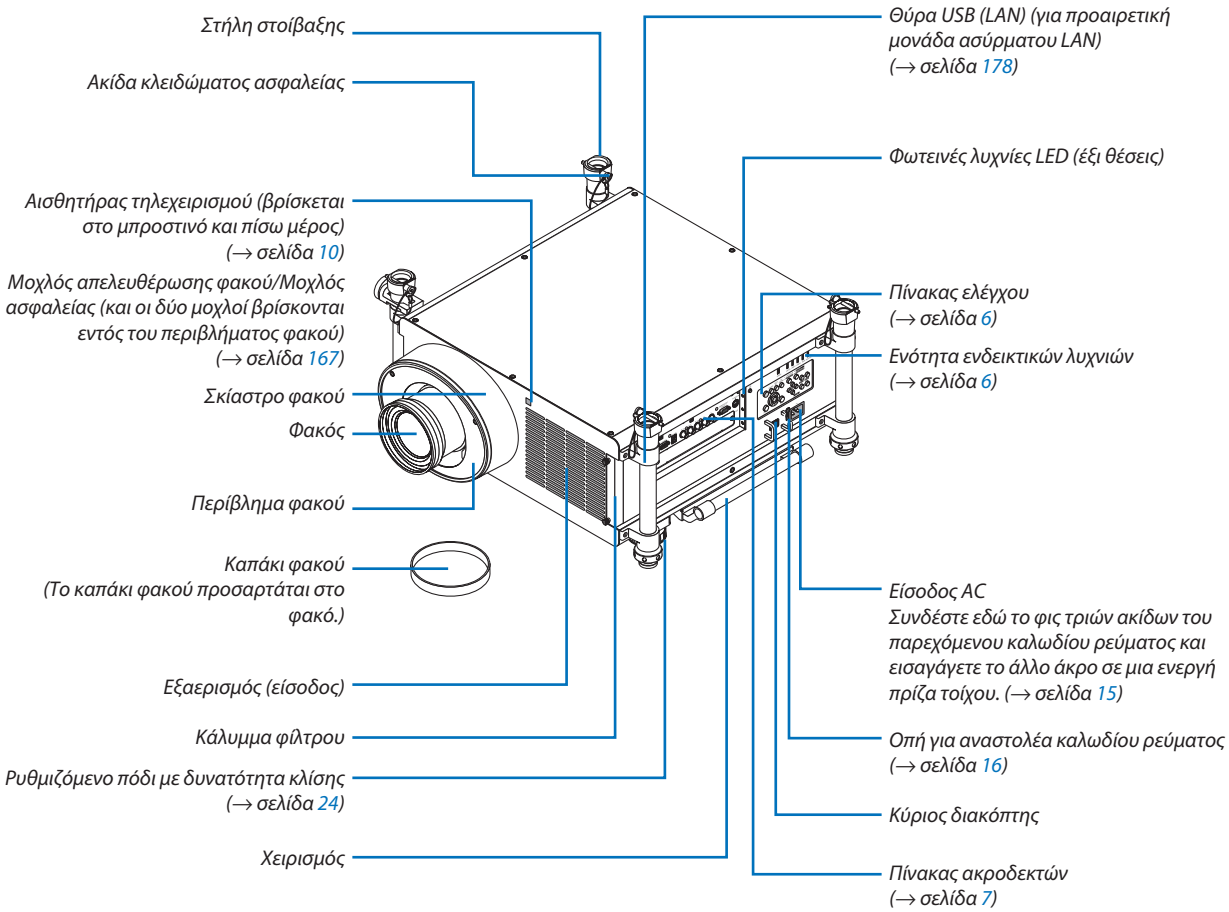

ΣΥΜΒΟΥΛΗ:
Μπορείτε να αφαιρέσετε τις τέσσερις στήλες στοίβαξης από τον προβολέα.
(→ σελίδα 183)

Πίσω

ΠΡΟΣΟΧΗ:

Ορισμένα εξαρτήματα της συσκευής προβολής ενδέχεται να θερμανθούν προσωρινά, αν απενεργοποιήσετε τη συσκευή προβολής με το πλήκτρο POWER ή αν διακοπεί η παροχή AC κατά τη διάρκεια της κανονικής λειτουργίας της συσκευής προβολής.
Να είστε ιδιαίτερα προσεκτικοί όταν σηκώνετε τη συσκευή προβολής.

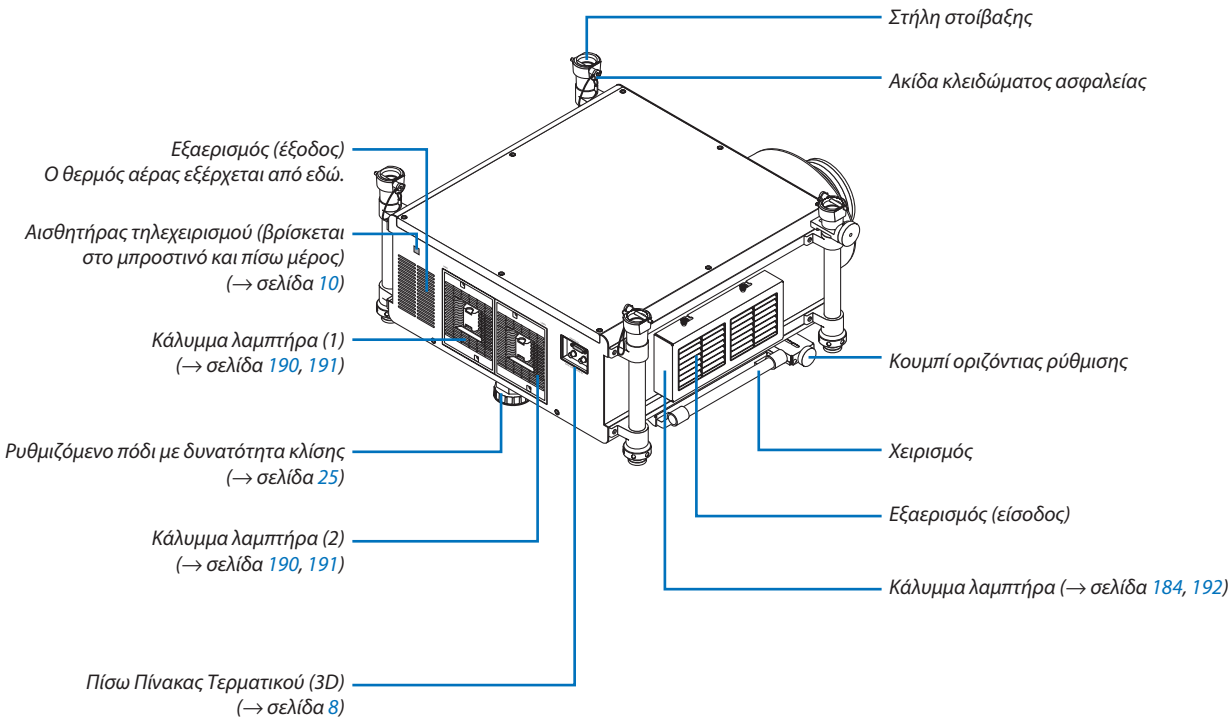

Ενότητα πίνακα ελέγχου/ενδεικτικών λυχνιών

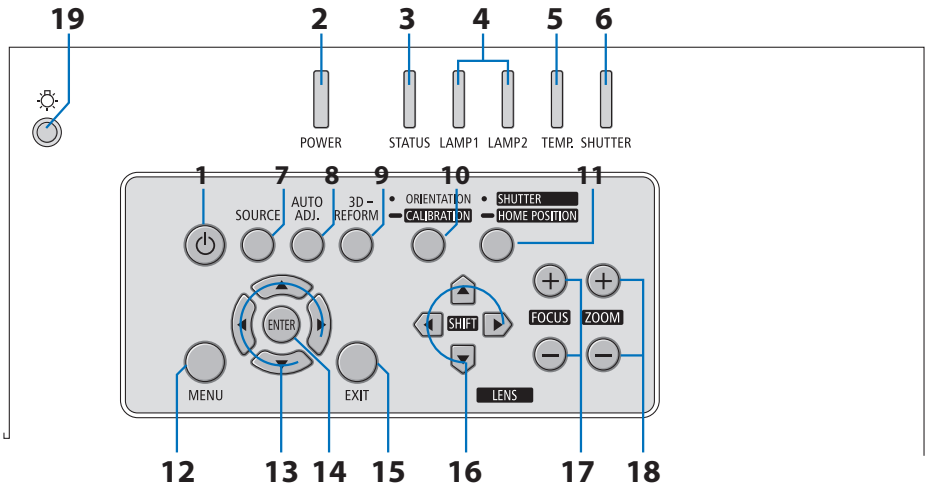

1. **Πλήκτρο (POWER) (ΕΝΕΡΓΟΠΟΙΗΣΗ)** (→ σελίδα 19, 34)
2. **Ενδεικτική λυχνία POWER (ΕΝΕΡΓΟΠΟΙΗΣΗ)** (→ σελίδα 19, 34, 232)
3. **Ενδεικτική λυχνία STATUS (ΚΑΤΑΣΤΑΣΗ)** (→ σελίδα 232)
4. **Ενδεικτική λυχνία LAMP (ΛΑΜΠΤΗΡΑΣ)** (→ σελίδα 189, 232)
5. **Ενδεικτική λυχνία TEMP. (ΘΕΡΜΟΚΡΑΣΙΑ)** (→ σελίδα 233)
6. **Ενδεικτική λυχνία STATUS (ΚΑΤΑΣΤΑΣΗ)** (→ σελίδα 233)
7. **Πλήκτρο SOURCE (ΠΗΓΗ)** (→ σελίδα 22)
8. **Πλήκτρο AUTO ADJ. (ΑΥΤΟΜΑΤΗ ΡΥΘΜΙΣΗ)** (→ σελίδα 33)
9. **Πλήκτρο 3D REFORM (ΤΡΙΣΔΙΑΣΤΑΤΗ ΔΙΑΜΟΡΦΩΣΗ)** (→ σελίδα 41)
10. **Κουμπί ORIENTATION/CALIBRATION (ΠΡΟΣΑΝΑΤΟΛΙΣΜΟΣ/ΒΑΘΜΟΝΟΜΗΣΗ)** (→ σελίδα 19, 21)
11. **Κουμπί SHUTTER/HOME POSITION (ΚΛΕΙΣΤΡΟ/ΑΡΧΙΚΗ ΘΕΣΗ)** (→ σελίδα 27, 37)

ΣΗΜΕΙΩΣΗ: Η "αρχική θέση" για τη μετατόπιση φακού δεν είναι η κεντρική θέση του εύρους μετατόπισης φακού. Η αρχική θέση θα πρέπει να χρησιμοποιείται για την τοποθέτηση φακού.

12. **Πλήκτρο MENU (ΜΕΝΟΥ)** (→ σελίδα 104)
13. **Πλήκτρα ▲▼◀▶** (→ σελίδα 104)
14. **Πλήκτρο ENTER (ΕΙΣΑΓΩΓΗ)** (→ σελίδα 104)
15. **Πλήκτρο EXIT (ΕΞΟΔΟΣ)** (→ σελίδα 104)
16. **Πλήκτρο LENS SHIFT (ΜΕΤΑΤΟΠΙΣΗ ΦΑΚΟΥ)▲▼◀▶** (→ σελίδα 27)
17. **Πλήκτρα FOCUS +/– (ΕΣΤΙΑΣΗ +/–)** (→ σελίδα 29)
18. **Πλήκτρα ZOOM +/– (ΖΟΥΜ +/–)** (→ σελίδα 30)
19. **Πλήκτρο φωτισμού**

    Φωτίζει τον πίνακα ελέγχου και τον πίνακα ακροδεκτών.

Χαρακτηριστικά πίνακα ακροδεκτών

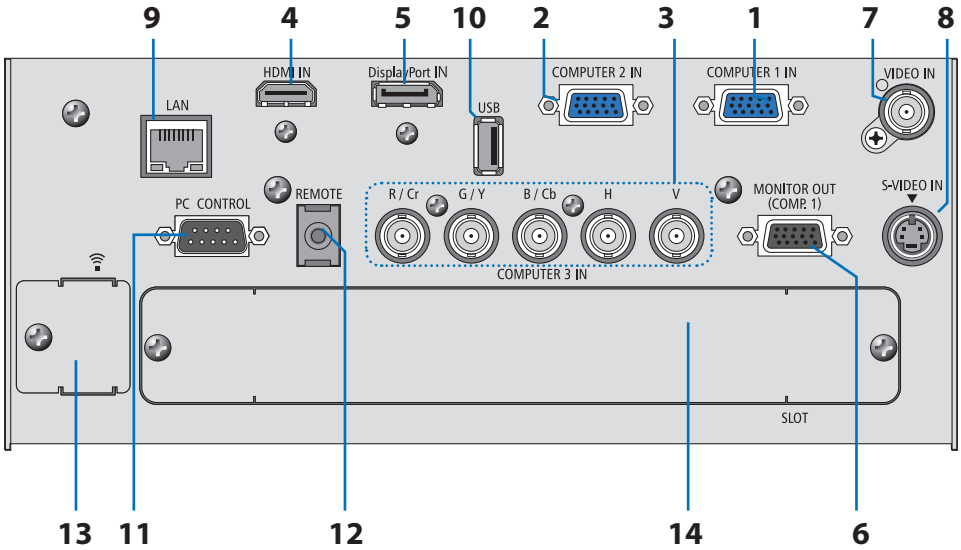

1. **Σύνδεσμος εισόδου COMPUTER 1 IN/Component (Mini D-Sub 15 ακίδων) (→ σελίδα 15, 170, 175)**
2. **Σύνδεσμος εισόδου COMPUTER 2 IN/Component (Mini D-Sub 15 ακίδα) (→ σελίδα 170, 175)**
3. **Σύνδεσμοι COMPUTER 3 IN/Component (R/Cr, G/Y, B/Cb, H, V) (BNC × 5) (→ σελίδα 170, 175)**
4. **Σύνδεσμος HDMI IN (Τύπος A) (→ σελίδα 171, 172, 176)**
5. **Σύνδεσμος DisplayPort IN (DisplayPort 20P) (→ σελίδα 171)**
6. **Σύνδεσμος MONITOR OUT (COMP 1) (Mini D-Sub 15 ακίδων) (→ σελίδα 173)**
7. **Σύνδεσμος VIDEO IN (BNC) (→ σελίδα 174)**
8. **Σύνδεσμος S-VIDEO IN (Mini DIN 4 Ακίδων) (→ σελίδα 174)**
9. **Θύρα LAN (RJ-45) (→ σελίδα 177)**
10. **Θύρα USB (Τύπος A) (→ σελίδα 82)**
11. **Θύρα PC CONTROL (D-Sub 9 ακίδων) (→ σελίδα 237)**

    Αυτή η θύρα χρησιμοποιείται για σύνδεση Η/Υ ή συστήματος ελέγχου. Σας παρέχει τη δυνατότητα να ελέγχετε τη συσκευή προβολής μέσω πρωτοκόλλου σειριακής επικοινωνίας. Αν γράφετε το δικό σας πρόγραμμα, οι τυπικοί κωδικοί ελέγχου Η/Υ αναφέρονται στη σελίδα 237.

12. **Υποδοχή REMOTE (Μίνι Στερεοφωνική)**

    Χρησιμοποιήστε αυτή την υποδοχή για ενσύρματο τηλεχειριστήριο του προβολέα, χρησιμοποιώντας ένα κοινό καλώδιο τηλεχειρισμού που διατίθεται στο εμπόριο, με στερεοφωνικό μίνι-βύσμα ∅3,5 (χωρίς αντίσταση).

    Συνδέστε τον προβολέα και το παρεχόμενο τηλεχειριστήριο χρησιμοποιώντας ένα κοινό καλώδιο ενσύρματου τηλεχειριστηρίου που διατίθεται στο εμπόριο. (→ σελίδα 11)

ΣΗΜΕΙΩΣΗ:

- *Εάν συνδέσετε το καλώδιο τηλεχειριστηρίου στην υποδοχή mini REMOTE στον πίνακα ακροδεκτών, η ασύρματη λειτουργία δεν θα είναι διαθέσιμη.*

13. **Θύρα USB (LAN) (για προαιρετική μονάδα ασύρματου LAN) (→ σελίδα 178)**
14. **Προαιρετική υποδοχή (SLOT) (→ σελίδα 223)**

Πίσω Πίνακας Τερματικού (λειτουργία Τερματικού 3D)

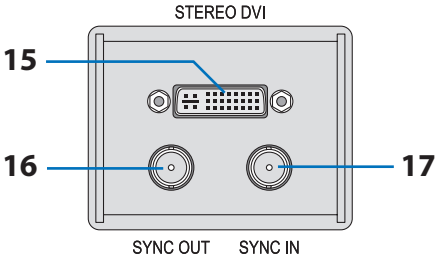

15. Ακροδέκτης STEREO DVI (DVI-D, Dual Link, 24p) (→ σελίδα 76)

16. Ακροδέκτης SYNC OUT (BNC) (→ σελίδα 76)

17. Ακροδέκτης SYNC IN (BNC) (→ σελίδα 76)

❹ Ονομασίες εξαρτημάτων του τηλεχειριστηρίου

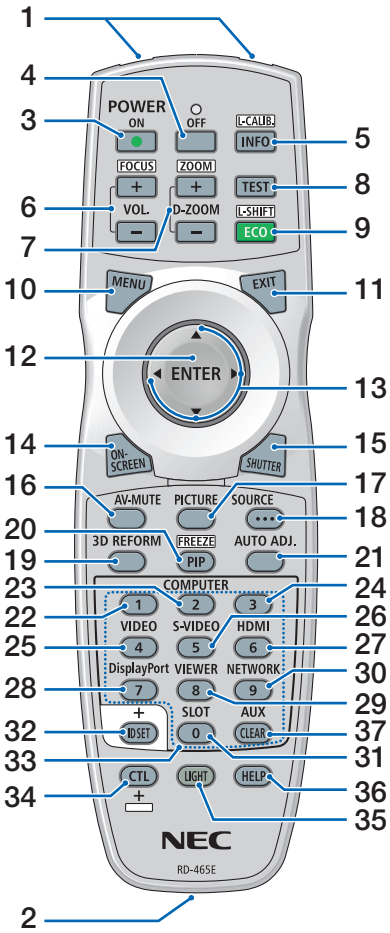

1. **Πομπός υπέρυθρων ακτινών**
   (→ σελίδα 10)
2. **Υποδοχή Τηλεχειρισμού**
   Συνδέστε εδώ ένα κοινό καλώδιο τηλεχειρισμού του εμπορίου για ενσύρματη λειτουργία. (→ σελίδα 11)
3. **Πλήκτρο POWER ON (ΕΝΕΡΓΟΠΟΙΗΣΗ)**
   (→ σελίδα 19)
4. **Πλήκτρο POWER OFF (ΑΠΕΝΕΡΓΟΠΟΙΗΣΗ)**
   (→ σελίδα 34)
5. **INFO/L-CALIB. Πλήκτρο**
   (→ σελίδα 19) (Η λειτουργία του πλήκτρου INFO θα είναι ανενεργή σε αυτή τη σειρά προβολέων.)
6. **Πλήκτρα VOL./FOCUS +/–**
   (→ σελίδα 29)
7. **Πλήκτρα D-ZOOM/ZOOM +/–**
   (→ σελίδα 30)
8. **Πλήκτρο TEST**
   (→ σελίδα 24)
9. **Πλήκτρο ECO/L-SHIFT**
   (→ σελίδα 28)
10. **Πλήκτρο MENU (ΜΕΝΟΥ)**
    (→ σελίδα 104)
11. **Πλήκτρο EXIT (ΕΞΟΔΟΣ)**
    (→ σελίδα 104)
12. **Πλήκτρο ENTER (ΕΙΣΑΓΩΓΗ)**
    (→ σελίδα 104)
13. **Πλήκτρο ▲▼◀▶**
    (→ σελίδα 104)
14. **Πλήκτρο ON-SCREEN**
    (→ σελίδα 37)
15. **Πλήκτρο SHUTTER (ΚΛΕΙΣΤΡΟ)**
    (→ σελίδα 37)
16. **Πλήκτρο AV-MUTE (Σίγαση AV)**
    (→ σελίδα 37)
17. **Πλήκτρο PICTURE (ΕΙΚΟΝΑ)**
    (→ σελίδα 113, 115)
18. **Πλήκτρο SOURCE (ΠΗΓΗ)**
    (→ σελίδα 22)
19. **Πλήκτρο 3D REFORM ΤΡΙΣΔΙΑΣΤΑΤΗ ΔΙΑΜΟΡΦΩΣΗ)**
    (→ σελίδα 41)
20. **Πλήκτρο PIP/FREEZE**
    (→ σελίδα 37, 45)
21. **Πλήκτρο AUTO ADJ. (ΑΥΤΟΜΑΤΗ ΡΥΘΜΙΣΗ)**
    (→ σελίδα 33)
22, 23, 24. **ΠΛΗΚΤΡΟ COMPUTER 1/2/3 (ΥΠΟΛΟΓΙΣΤΗΣ 1/2/3)**
    (→ σελίδα 22)
25. **Πλήκτρο VIDEO (ΒΙΝΤΕΟ)**
    (→ σελίδα 22)
26. **Πλήκτρο S-VIDEO (S-ΒΙΝΤΕΟ)**
    (→ σελίδα 22)
27. **Πλήκτρο HDMI**
    (→ σελίδα 22)
28. **Πλήκτρο DisplayPort**
    (→ σελίδα 22)
29. **Πλήκτρο VIEWER (ΠΡΟΓΡΑΜΜΑ ΠΡΟΒΟΛΗΣ**
    (→ σελίδα 22, 78)
30. **Πλήκτρο NETWORK (ΔΙΚΤΥΟ)**
    (→ σελίδα 22)
31. **Πλήκτρο SLOT**
32. **Πλήκτρο ID SET (ΡΥΘΜΙΣΗ ΚΩΔΙΚΟΥ)**
    (→ σελίδα 132)
33. **Αριθμητικά Πλήκτρα (0 έως 9/ CLEAR)**
34. **Πλήκτρο CTL**
    Αυτό το πλήκτρο χρησιμοποιείται σε συνδυασμό με άλλα πλήκτρα, παρομοίως με το πλήκτρο CTRL σε έναν υπολογιστή.
35. **Πλήκτρο LIGHT**
    Το πλήκτρο αυτό χρησιμοποιείται για να ενεργοποιήσετε τον οπίσθιο φωτισμό για τα πλήκτρα του τηλεχειριστηρίου.
    Ο οπίσθιος φωτισμός θα απενεργοποιηθεί, εάν δεν γίνει καμία λειτουργία πλήκτρου για 10 δευτερόλεπτα.
36. **Πλήκτρο HELP (ΒΟΗΘΕΙΑ)**
    (→ σελίδα 138)
37. **AUX Button**
    (→ σελίδα 76)

Τοποθέτηση μπαταρίας

1. ***Πατήστε το δοντάκι και αφαιρέστε το κάλυμμα μπαταρίας.***
2. ***Τοποθετήστε νέες μπαταρίες (AA). Βεβαιωθείτε ότι έχετε τοποθετήσει τις μπαταρίες με τη σωστή πολικότητα (+/–).***
3. ***Ολισθήστε το κάλυμμα των μπαταριών ξανά μέχρι να ασφαλίσει στη θέση του.***

ΣΗΜΕΙΩΣΗ: Μην αναμιγνύετε διαφορετικούς τύπους μπαταριών ή καινούριες και παλιές μπαταρίες.

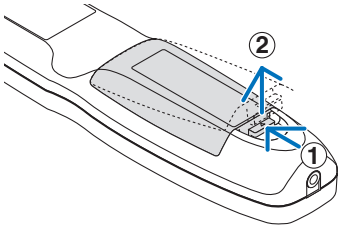

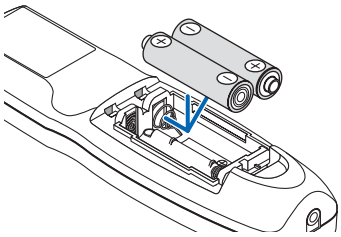

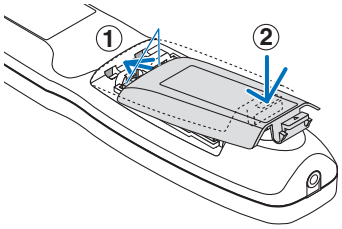

Προφυλάξεις για το τηλεχειριστήριο

- Χειριστείτε το τηλεχειριστήριο προσεκτικά.
- Αν βραχεί το τηλεχειριστήριο, σκουπίστε το αμέσως.
- Αποφύγετε την υπερβολική θερμότητα και υγρασία.
- Μη βραχυκυκλώνετε, θερμαίνετε ή αποσυναρμολογείτε τις μπαταρίες.
- Μη ρίχνετε τις μπαταρίες στη φωτιά.
- Αν πρόκειται να μη χρησιμοποιήσετε το τηλεχειριστήριο για μεγάλο χρονικό διάστημα, αφαιρέστε τις μπαταρίες.
- Βεβαιωθείτε ότι έχετε τοποθετήσει τις μπαταρίες με τη σωστή πολικότητα (+/–).
- Μη χρησιμοποιείτε μαζί νέες και παλιές μπαταρίες, ούτε διαφορετικούς τύπους μπαταριών.
- Φροντίστε να γίνεται η απόρριψη των χρησιμοποιημένων μπαταριών σύμφωνα με τους τοπικούς κανονισμούς.

Εμβέλεια λειτουργίας για το ασύρματο τηλεχειριστήριο

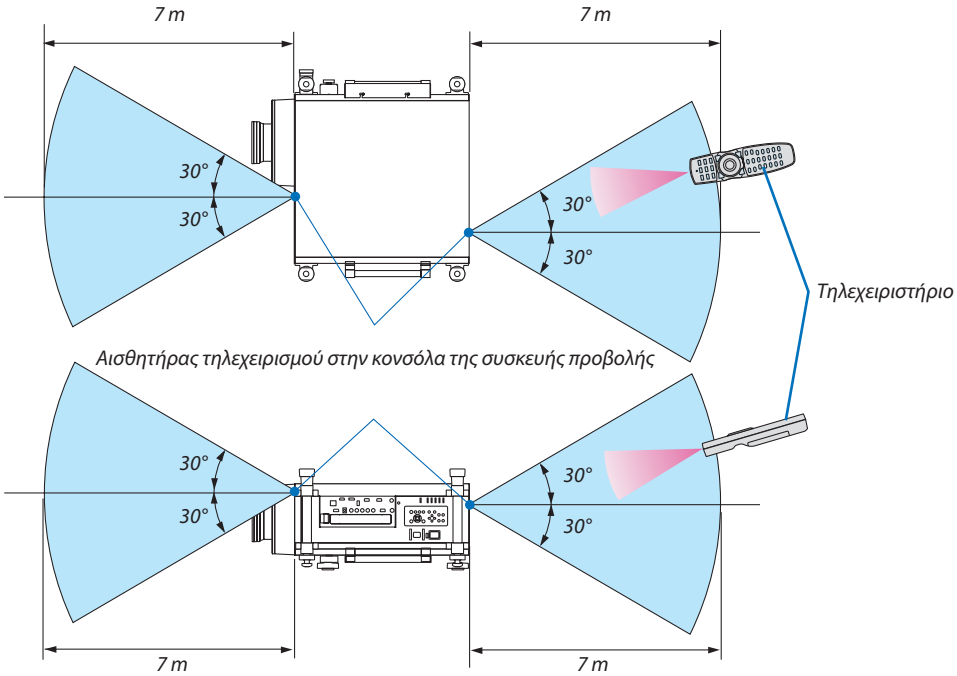

- Το υπέρυθρο σήμα λειτουργεί με οπτική γραμμή έως απόσταση περίπου 7 μέτρων και σε γωνία 60 μοιρών του αισθητήρα τηλεχειρισμού με την κονσόλα της συσκευής προβολής.
- Η συσκευή προβολής δεν θα ανταποκριθεί, αν υπάρχουν αντικείμενα ανάμεσα στο τηλεχειριστήριο και τον αισθητήρα ή αν αντανακλάται δυνατό φως στον αισθητήρα. Οι αδύναμες μπαταρίες εμποδίζουν, επίσης, το σωστό χειρισμό της συσκευής προβολής από το τηλεχειριστήριο.

Χρήση του Τηλεχειριστηρίου σε Ενσύρματη Λειτουργία

Συνδέστε το ένα άκρο του καλωδίου τηλεχειρισμού στη μίνι υποδοχή REMOTE και το άλλο άκρο στην υποδοχή τηλεχειρισμού στο τηλεχειριστήριο.

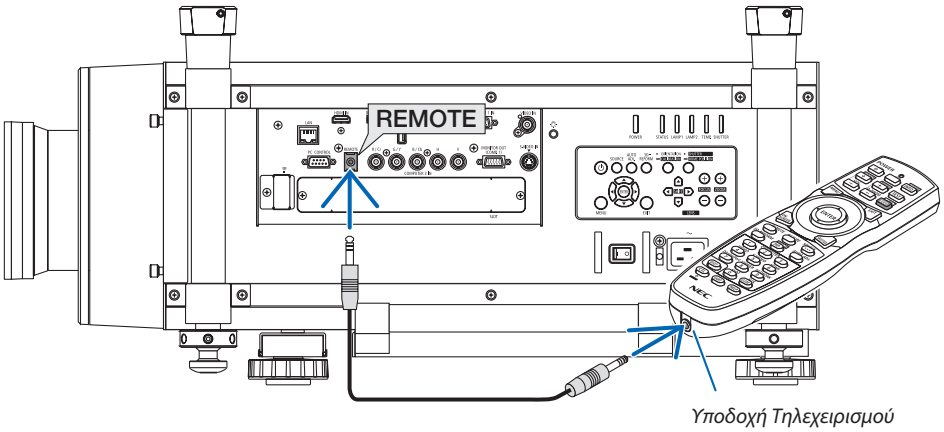

ΣΗΜΕΙΩΣΗ:

- *Όταν έχει τοποθετηθεί καλώδιο τηλεχειρισμού στην υποδοχή REMOTE, το τηλεχειριστήριο δεν λειτουργεί για υπέρυθρη ασύρματη επικοινωνία.*
- *Όταν εισάγεται ένα καλώδιο τηλεχειρισμού στην υποδοχή REMOTE, οι λειτουργίες [ΕΞΟΙΚΟΝΟΜΗΣΗΣ ΕΝΕΡΓΕΙΑΣ] και [ΔΙΚΤΥΟ ΣΕ ΑΝΑΜΟΝΗ] στη [ΛΕΙΤΟΥΡΓΙΑ ΑΝΑΜΟΝΗΣ] δεν θα εκτελεστούν.*
- *Δεν θα γίνει τροφοδοσία ρεύματος στο τηλεχειριστήριο από τον προβολέα μέσω της υποδοχής REMOTE. Η μπαταρία είναι απαραίτητη κατά τη χρήση του τηλεχειριστηρίου σε ενσύρματη λειτουργία.*

❺ Περιβάλλον λειτουργίας για το λογισμικό με δυνατότητα λήψης

Μπορείτε να πραγματοποιήσετε λήψη των παρακάτω προγραμμάτων λογισμικού από τον ιστότοπό μας.

Ονομασία του προγράμματος λογισμικού	Χαρακτηριστικά
Image Express Utility 2.0	• Πρόκειται για ένα πρόγραμμα λογισμικού που χρησιμοποιείται για την αποστολή της εικόνας της οθόνης του υπολογιστή σας στη συσκευή προβολής μέσω ενσύρματου/ασύρματου LAN (Meeting mode). Οι εικόνες που προβάλλονται μπορούν να μεταφερθούν και να αποθηκευτούν σε προσωπικό υπολογιστή. Όταν χρησιμοποιείται η λειτουργία "Meeting Mode" (Συνάντηση), οι εικόνες που προβάλλονται μπορούν να αποσταλούν και να αποθηκευτούν σε προσωπικό υπολογιστή. Οι εικόνες μπορούν να αποσταλούν από προσωπικό υπολογιστή σε μία ή περισσότερες συσκευές προβολής την ίδια στιγμή. (→ σελίδα 198)
PC Control Utility Pro 4 (για Windows)/ PC Control Utility Pro 5 (για Mac OS)	Αυτό είναι ένα πρόγραμμα λογισμικού που χρησιμοποιείται για τη λειτουργία του προβολέα από τον υπολογιστή όταν ο υπολογιστής και ο προβολέας συνδέονται με LAN (ενσύρματο ή ασύρματο). (→ σελίδα 209) • Η εφαρμογή PC Control Utility Pro 4 μπορεί να χρησιμοποιηθεί με σειριακή σύνδεση. • Η εφαρμογή PC Control Utility Pro 4 επιτρέπει την προσαρμογή των ρυθμίσεων 3D.
Image Express Utility για Mac	• Πρόκειται για ένα πρόγραμμα λογισμικού που χρησιμοποιείται για την αποστολή της εικόνας της οθόνης του υπολογιστή Mac στη συσκευή προβολής μέσω δικτύου (ενσύρματου ή ασύρματου LAN). Για το λειτουργικό περιβάλλον υπολογιστή Mac, ανατρέξτε στη σελίδα 212.
Virtual Remote Tool	Όταν ο υπολογιστής και η συσκευή προβολής έχουν συνδεθεί μέσω δικτύου (ενσύρματο/ασύρματο LAN), μπορείτε να εκτελείτε λειτουργίες, όπως η ενεργοποίηση και απενεργοποίηση της συσκευής προβολής και η εναλλαγή σήματος. Επίσης, είναι δυνατόν να στείλετε μια εικόνα στη συσκευή προβολής και να την καταχωρίσετε ως λογότυπο φόντου. Μόλις καταχωρηθεί η εικόνα ως λογότυπο, μπορείτε να το ασφαλίσετε ώστε να μην είναι δυνατή η αντικατάσταση του λογότυπου. (→ σελίδα 216)

* Για τη χρήση ασύρματου LAN απαιτείται μια μονάδα ασύρματου LAN που πωλείται ξεχωριστά.

ΣΗΜΕΙΩΣΗ:

- *Το "Image Express Utility for Mac" (Image Express Utility για Mac) δεν υποστηρίζει τη λειτουργία "Meeting Mode" (Συνάντηση) που παρέχει το Image Express Utility 2.0.*

Λήψη υποστήριξης

Για λήψη ή ενημέρωση αυτών των προγραμμάτων λογισμικού, επισκεφθείτε τον ιστότοπό μας:
URL: http://www.nec-display.com/dl/en/index.html

Περιβάλλον λειτουργίας

Το ακόλουθο είναι το περιβάλλον λειτουργίας για το Image Express Utility 2,0. Σχετικά με το περιβάλλον λειτουργίας άλλων προγραμμάτων λογισμικού, ανατρέξτε στη λειτουργία βοήθειας κάθε προγράμματος λογισμικού.

Υποστηριζόμενο ΛΣ	Windows 8 (Core Edition) Windows 8 Pro Windows 8 Enterprise Windows 7 Home Basic Windows 7 Home Premium Windows 7 Professional Windows 7 Ultimate Windows 7 Enterprise Windows Vista Home Basic Windows Vista Home Premium Windows Vista Business Windows Vista Ultimate Windows Vista Enterprise Windows XP Home Edition Service Pack 2 ή νεότερο Windows XP Professional Service Pack 2 ή νεότερο Windows XP Tablet PC Edition 2005 ή νεότερο (Windows XP Tablet PC Edition Service Pack 2 ή νεότερο) • Η λειτουργία "Easy Connection" (Εύκολη σύνδεση) υποστηρίζει μόνο τα δικαιώματα Διαχειριστή των Windows XP και Windows 7/Windows Vista • Η λειτουργία εξοικονόμησης ενέργειας των Windows δεν υποστηρίζεται.
Επεξεργαστής	• Windows 8/Windows 7/Windows Vista Απαιτείται Pentium 4/Pentium M 800 MHz ή ταχύτερος Συνιστάται Dual core 1 GHz ή ταχύτερος • Windows XP Απαιτείται Pentium III 800 MHz ή ταχύτερος Συνιστάται Pentium 4 1.6 GHz ή ταχύτερος
Μνήμη	• Windows 8/Windows 7/Windows Vista Απαιτείται μνήμη 512 MB ή μεγαλύτερη Συνιστάται μνήμη 1 GB ή μεγαλύτερη • Windows XP Απαιτείται μνήμη 128 MB ή μεγαλύτερη Συνιστάται μνήμη 192 MB ή μεγαλύτερη * Ενδέχεται να απαιτείται μεγαλύτερη μνήμη για την εκτέλεση επιπρόσθετων εφαρμογών ταυτόχρονα.
Επεξεργαστής γραφικών	• Windows 8/Windows 7/Windows Vista Συνιστάται βαθμολογία "Γραφικών" 3.0 ή μεγαλύτερη του “Windows Experience Index” (Δείκτη εμπειρίας των Windows).
Περιβάλλον δικτύου	Ενσύρματο ή ασύρματο LAN συμβατό με TCP/IP (* Χρησιμοποιείτε ασύρματη μονάδα LAN που να συμμορφώνεται με το πρότυπο Wi-Fi.)
Ανάλυση	• Windows 8/Windows 7/Windows Vista Απαιτείται SVGA (800 × 600) ή υψηλότερη Συνιστάται XGA (1024 × 768) • Windows XP Απαιτείται VGA (640 × 480) ή υψηλότερη Συνιστάται XGA (1024 × 768)
Χρώματα οθόνης	Πολλά χρώματα (15 bit, 16 bit) Φυσικά χρώματα (24 bit, 32 bit) (συνιστάται) • 256 ή λιγότερα χρώματα δεν υποστηρίζονται.

2. Προβολή εικόνας (βασική λειτουργία)

Αυτή η ενότητα περιγράφει πώς να ενεργοποιείτε τη συσκευή προβολής και πώς να προβάλλετε μια εικόνα στην οθόνη.

❶ Διαδικασία προβολής μιας εικόνας

Βήμα 1

- ***Σύνδεση του υπολογιστή σας / Σύνδεση του παρεχόμενου καλωδίου ρεύματος (→ σελίδα 15)***

⇩

Βήμα 2

- ***Ενεργοποίηση της συσκευής προβολής (→ σελίδα 18)***

⇩

Βήμα 3

- ***Επιλογή πηγής (→ σελίδα 22)***

⇩

Βήμα 4

- ***Ρύθμιση του μεγέθους και της θέσης της εικόνας (→ σελίδα 24)***
- ***Διόρθωση της παραμόρφωσης βασικής γραμμής [ΒΑΣΙΚΗ ΓΡΑΜΜΗ] (→ σελίδα 31)***

⇩

Βήμα 5

- ***Ρύθμιση εικόνας***
  - *Αυτόματη βελτιστοποίηση σήματος υπολογιστή (→ σελίδα 33)*

⇩

Βήμα 6

- ***Δημιουργία παρουσίασης***

⇩

Βήμα 7

- ***Απενεργοποίηση της συσκευής προβολής (→ σελίδα 34)***

⇩

Βήμα 8

- ***Μεταφορά της συσκευής προβολής (→ σελίδα 36)***

❷ Σύνδεση του υπολογιστή σας/Σύνδεση του παρεχόμενου καλωδίου ρεύματος

ΣΗΜΕΙΩΣΗ:

- *Εγκαταστήστε ένα φακό, πριν προβείτε στα παρακάτω βήματα. (→ σελίδα 167)*

1. *Συνδέστε τον υπολογιστή σας στη συσκευή προβολής.*

Στην ενότητα αυτή παρουσιάζεται μια βασική σύνδεση σε έναν υπολογιστή. Για πληροφορίες σχετικά με άλλες συνδέσεις, ανατρέξτε στην ενότητα "(2) Συνδέσεις" στη σελίδα 170.

Συνδέστε το καλώδιο του υπολογιστή (VGA) ανάμεσα στο σύνδεσμο COMPUTER 1 IN της συσκευής προβολής και τη θύρα του υπολογιστή (mini D-Sub 15 ακίδων). Περιστρέψτε τις δύο βίδες χειρός και των δύο συνδέσμων για να στερεώσετε το καλώδιο του υπολογιστή (VGA).

2. *Συνδέστε το παρεχόμενο καλώδιο ρεύματος με τη συσκευή προβολής.*

ΠΡΟΕΙΔΟΠΟΙΗΣΗ: ΓΙΑ ΝΑ ΑΠΟΦΥΓΕΤΕ ΤΟΝ ΚΙΝΔΥΝΟ ΠΥΡΚΑΓΙΑΣ 'Η ΗΛΕΚΤΡΟΠΛΗΞΙΑΣ, ΜΗΝ ΕΚΘΕΤΕΤΕ ΑΥΤΗ ΤΗ ΣΥΣΚΕΥΗ ΣΕ ΒΡΟΧΗ 'Η ΥΓΡΑΣΙΑ.
ΜΗ ΧΡΗΣΙΜΟΠΟΙΕΙΤΕ ΤΟ ΦΙΣ ΑΥΤΗΣ ΤΗΣ ΣΥΣΚΕΥΗΣ ΜΕ ΚΑΛΩΔΙΟ ΠΡΟΕΚΤΑΣΗΣ 'Η ΑΛΛΕΣ ΕΞΟΔΟΥΣ, ΕΑΝ ΟΙ ΑΚΡΟΔΕΚΤΕΣ ΤΟΥ ΦΙΣ ΔΕΝ ΜΠΟΡΟΥΝ ΝΑ ΕΙΣΑΧΘΟΥΝ ΠΛΗΡΩΣ.

Σημαντικές πληροφορίες:

- *Όταν πρόκειται να συνδέσετε ή να αποσυνδέσετε το παρεχόμενο καλώδιο ρεύματος, βεβαιωθείτε ότι έχετε πιέσει τον κύριο διακόπτη λειτουργίας στη θέση απενεργοποίησης [O]. Αν δεν το κάνετε αυτό, η συσκευή προβολής ενδέχεται να υποστεί βλάβη.*
- *Αρχικά συνδέστε το φις τριών ακίδων του παρεχόμενου καλωδίου ρεύματος στην υποδοχή AC IN της συσκευής προβολής κι έπειτα συνδέστε το άλλο φις του παρεχόμενου καλωδίου ρεύματος στην πρίζα του τοίχου.*

Αρχικά συνδέστε το φις τριών ακίδων του παρεχόμενου καλωδίου ρεύματος στην υποδοχή AC IN της συσκευής προβολής κι έπειτα συνδέστε το άλλο φις του παρεχόμενου καλωδίου ρεύματος στην πρίζα του τοίχου.

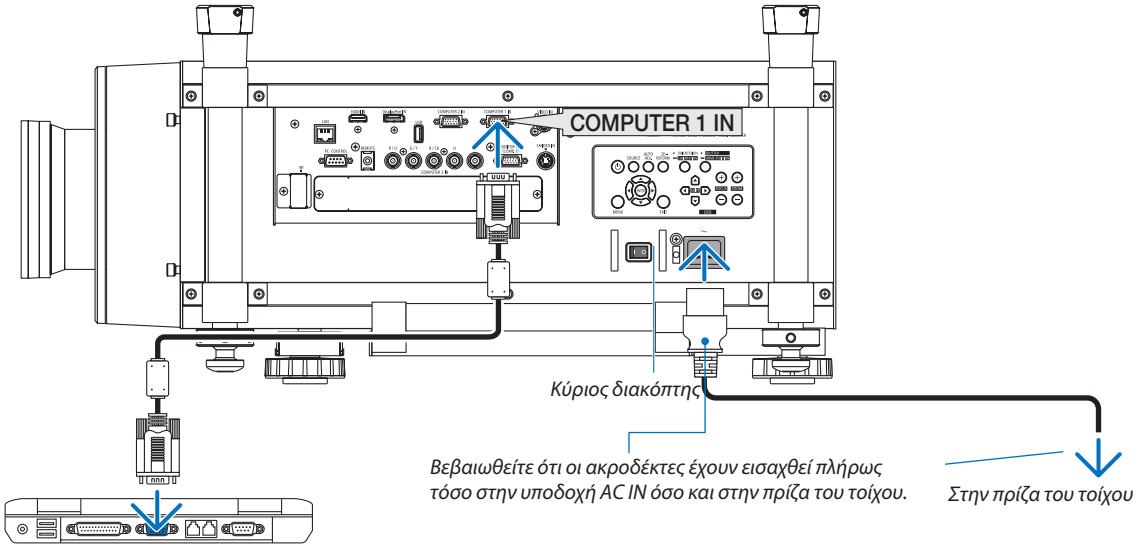

Χρήση των παρεχόμενων καλωδίων ρεύματος

Επιλέξτε το κατάλληλο καλώδιο ρεύματος για τη χώρα ή την περιοχή σας.

Για την Ευρώπη/Ασία/Νότια Αμερική

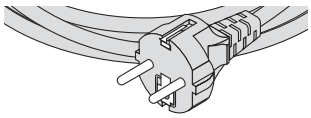

Για τη Βόρεια Αμερική

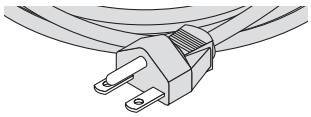

(→ σελίδα 229)

Χρήση του αναστολέα καλωδίου ρεύματος

Για να αποτρέψετε την τυχαία αφαίρεση του καλωδίου ρεύματος από την υποδοχή AC IN της συσκευής προβολής, συνδέστε τον αναστολέα καλωδίου ρεύματος στο καλώδιο ρεύματος.

ΣΗΜΕΙΩΣΗ:

- *Μη σφίγγετε το καλώδιο ρεύματος με άλλα καλώδια. Κάτι τέτοιο μπορεί να δημιουργήσει θόρυβο που θα επηρεάσει δυσμενώς το σήμα του καλωδίου.*

ΠΡΟΣΟΧΗ

- Για να αποφύγετε τη χαλάρωση του καλωδίου τροφοδοσίας, βεβαιωθείτε ότι όλες οι αιχμές του έχουν μπει εντελώς μέσα στο τερματικό AC IN της συσκευής προβολής πριν χρησιμοποιήσετε το κλείστρο καλωδίου για να στερεώσετε το καλώδιο τροφοδοσίας. Η χαλαρή επαφή του καλωδίου τροφοδοσίας μπορεί να προκαλέσει φωτιά ή ηλεκτροπληξία.
- Μη μπερδεύετε το καλώδιο ηλεκτρικού ρεύματος. Υπάρχει κίνδυνος πρόκλησης υπερθέρμανσης ή πυρκαγιάς.
- Μη σφίγγετε μαζί δύο καλώδια ρεύματος που κανονικά θα χρησιμοποιούνταν για δύο στοιβαζόμενες συσκευές προβολής. Υπάρχει κίνδυνος πρόκλησης πυρκαγιάς.

ΣΗΜΕΙΩΣΗ: Προσέχετε να μην εισαγάγετε αντίθετα το άκρο του αναστολέα. Μόλις το άκρο του αναστολέα προσαρτηθεί, δεν μπορεί να αφαιρεθεί από την υποδοχή.

Σύνδεση του αναστολέα καλωδίου ρεύματος

1. ***Εισαγάγετε το άκρο του αναστολέα του καλωδίου ρεύματος στην υποδοχή που βρίσκεται δίπλα από την υποδοχή AC IN στον πίνακα ακροδεκτών.***

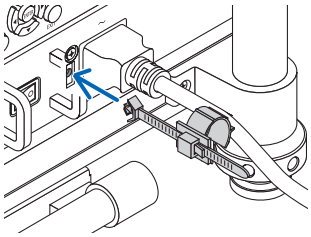

2. ***Χρησιμοποιήστε τον αναστολέα καλωδίου ρεύματος για να στερεώσετε το καλώδιο.***

   Πιέστε το σφιγκτήρα για να το κλειδώσετε.

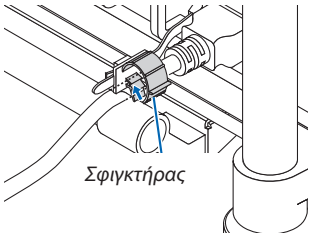

3. ***Ολισθήστε το σφιγκτήρα στη λαβή του καλωδίου ρεύματος.***

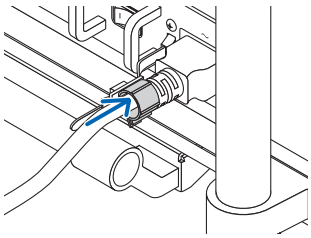

Αφαίρεση του καλωδίου ρεύματος από τον αναστολέα καλωδίου

1. Πιέστε το σφιγκτήρα του αναστολέα καλωδίου ρεύματος για να τον ξεσφίξετε.

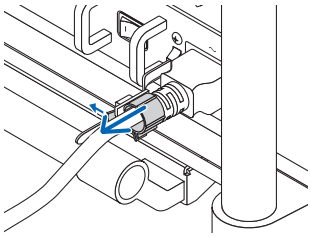

2. Πιέστε το σφιγκτήρα του καλωδίου ρεύματος για να τον ανοίξετε τόσο ώστε να εξέλθει το καλώδιο ρεύματος.

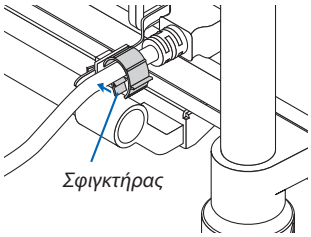

❸ Ενεργοποίηση της συσκευής προβολής

ΣΗΜΕΙΩΣΗ:

- *Η συσκευή προβολής διαθέτει δύο διακόπτες ρεύματος: Έναν κύριο διακόπτη και ένα πλήκτρο POWER (POWER ON και OFF στο τηλεχειριστήριο)*

• Ενεργοποίηση της συσκευής προβολής:

1. ***Πατήστε τον κύριο διακόπτη στη θέση ενεργοποίησης (I).***

   Η συσκευή προβολής θα μεταβεί σε κατάσταση αναμονής.

2. ***Πιέστε το πλήκτρο POWER.***

   Η συσκευή προβολής θα είναι έτοιμη για χρήση.

• Απενεργοποίηση της συσκευής προβολής:

1. ***Πιέστε το πλήκτρο POWER.***

   Εμφανίζεται το μήνυμα επιβεβαίωσης.

2. ***Πιέστε το πλήκτρο POWER ξανά.***

   Η συσκευή προβολής θα μεταβεί σε κατάσταση αναμονής.

3. ***Πατήστε τον κύριο διακόπτη στη θέση απενεργοποίησης (O).***

   Η συσκευή προβολής θα απενεργοποιηθεί.

Αφαιρέστε το καπάκι του φακού.

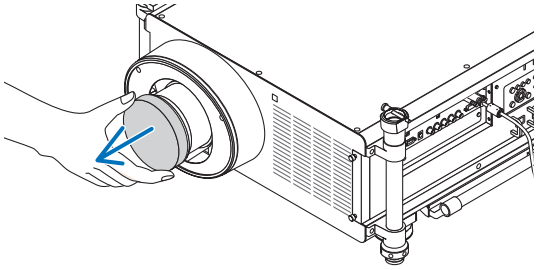

1. ***Πατήστε τον κύριο διακόπτη στη θέση ενεργοποίησης (I).***

   Η συσκευή προβολής θα μεταβεί σε κατάσταση αναμονής. Όταν βρίσκεται σε κατάσταση αναμονής, η ενδεικτική λυχνία POWER ανάβει με πορτοκαλί χρώμα και η ενδεικτική λυχνία STATUS ανάβει με πράσινο χρώμα όταν έχετε επιλέξει [ΚΑΝΟΝΙΚΗ] για τη [ΛΕΙΤΟΥΡΓΙΑ ΑΝΑΜΟΝΗΣ]. Ανατρέξτε στην ενότητα Ενδεικτικές λυχνίες ενεργοποίησης. (→ σελίδα 232)

   Όταν εργάζεστε σε σκοτεινό δωμάτιο, είναι βολικό να χρησιμοποιείται τις λυχνίες LED της συσκευής προβολής.

   Πατήστε το πλήκτρο LIGHT (ΦΩΣ) για να ανάψετε τις λυχνίες LED για να φωτίσετε τον πίνακα ελέγχου και τον πίνακα ακροδεκτών. Πιέστε το ξανά για να σβήσετε τις λυχνίες LED.

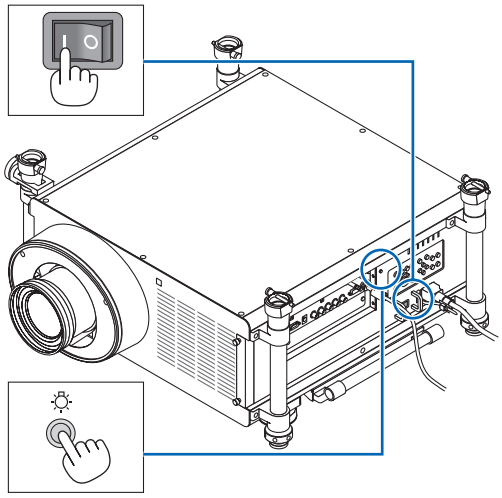

2. *Πατήστε το πλήκτρο ⏻ (POWER) από την κονσόλα της συσκευής προβολής ή το πλήκτρο POWER ON από το τηλεχειριστήριο.*

Η ενδεικτική λυχνία POWER θα ανάψει με μπλε χρώμα και η συσκευή προβολής θα είναι έτοιμη για χρήση.

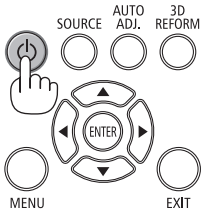

ΣΥΜΒΟΥΛΗ:

- *Αν εμφανιστεί το μήνυμα "Η ΣΥΣΚΕΥΗ ΠΡΟΒΟΛΗΣ ΕΙΝΑΙ ΚΛΕΙΔΩΜΕΝΗ! Εμφανίζεται το μήνυμα "ΕΙΣΑΓΑΓΕΤΕ ΤΟΝ ΚΩΔΙΚΟ ΠΡΟΣΒΑΣΗΣ". Αυτό σημαίνει ότι έχει ενεργοποιηθεί η λειτουργία [ΑΣΦΑΛΕΙΑ]. (→ σελίδα 46)*
- *Αν εμφανιστεί το οικολογικό μήνυμα, σημαίνει ότι η επιλογή [ΟΙΚΟΛΟΓΙΚΟ ΜΗΝΥΜΑ] έχει οριστεί σε [ΕΝΕΡΓ.]. (→ σελίδα 126)*

Μόλις ενεργοποιήσετε τη συσκευή προβολής, βεβαιωθείτε ότι η πηγή υπολογιστή ή βίντεο είναι ενεργοποιημένη.

ΣΗΜΕΙΩΣΗ: Εάν δεν υπάρχει διαθέσιμο σήμα, εμφανίζεται το λογότυπο της NEC (προεπιλογή), μπλε ή μαύρη οθόνη.

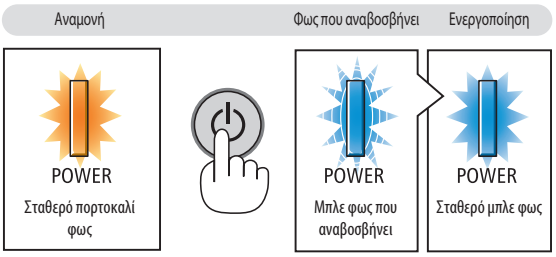

(→ σελίδα 232)

Εκτέλεση βαθμονόμησης φακού

Μετά από την εγκατάσταση ή αντικατάσταση του φακού, βεβαιωθείτε ότι εκτελείτε την επιλογή [ΜΙΚΡΟΡΥΘΜΙΣΗ] πατώντας παρατεταμένα το πλήκτρο ORIENTATION για τουλάχιστον δύο δευτερόλεπτα ή έχοντας πατημένο το πλήκτρο CTL και πατώντας το πλήκτρο INFO/L-CALIB στο τηλεχειριστήριο. Η βαθμονόμηση διορθώνει το ρυθμιζόμενο ζουμ και το εύρος εστίασης. Εάν δεν πραγματοποιήσετε βαθμονόμηση, ίσως να μην μπορείτε να έχετε την καλύτερη εστίαση και το καλύτερο ζουμ, ακόμα κι αν ρυθμίσετε την εστίαση και το ζουμ για το φακό.

- Οι ακόλουθοι φακοί χρειάζονται βαθμονόμηση:
  NP26ZL, NP27ZL, NP28ZL, NP29ZL, NP32ZL

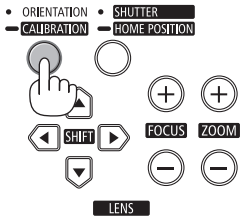

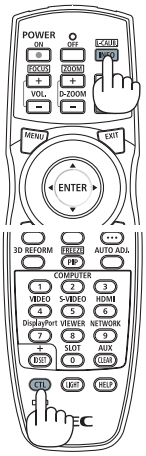

Σημείωση για την οθόνη εκκίνησης (οθόνη επιλογής γλώσσας μενού)

Όταν ενεργοποιήσετε για πρώτη φορά τη συσκευή προβολής, θα εμφανιστεί το μενού εκκίνησης. Αυτό το μενού σας παρέχει τη δυνατότητα να επιλέξετε μία από τις 27 γλώσσες μενού.

Για να επιλέξετε μία γλώσσα μενού, ακολουθήστε τα παρακάτω βήματα:

1. ***Χρησιμοποιήστε το πλήκτρο ▲, ▼, ◀ ή ▶ για να επιλέξετε μία από τις 27 γλώσσες του μενού.***

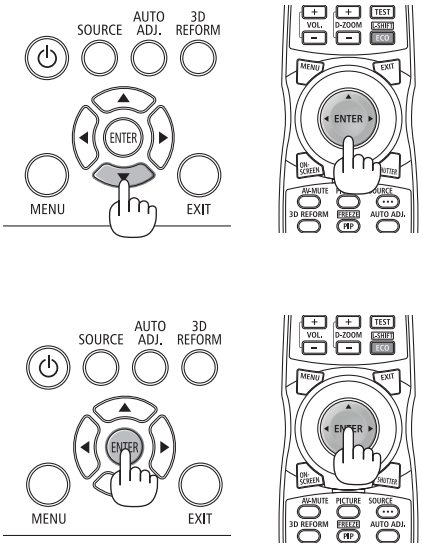

2. ***Πατήστε το πλήκτρο ENTER για να εκτελέσετε την επιλογή.***

Αφού γίνει αυτό, μπορείτε να προχωρήσετε στη λειτουργία του μενού.
Αν θέλετε, μπορείτε να επιλέξετε τη γλώσσα μενού αργότερα.
(→ [ΓΛΩΣΣΑ] στη σελίδα 107 και 125)

ΣΗΜΕΙΩΣΗ:

- *Εάν ενεργοποιήσετε τη συσκευή αμέσως μετά την απενεργοποίησή της (μέσω της λειτουργίας άμεσης απενεργοποίησης), ενώ προβάλλεται μια εικόνα, ενδέχεται να προκληθεί δυσλειτουργία. Περιμένετε τουλάχιστον 1 δευτερόλεπτο προτού ενεργοποιήσετε πάλι τη συσκευή προβολής.*
- *Όταν η συσκευή προβολής είναι ενεργοποιημένη, αφαιρείτε το κάλυμμα του φακού.*
  Σε αντίθεση περίπτωση, το καπάκι ενδέχεται να παραμορφωθεί λόγω υψηλής θερμοκρασίας.
- *Αν συμβεί κάτι από τα ακόλουθα, η συσκευή προβολής δεν θα ενεργοποιηθεί.*
  - *Αν η εσωτερική θερμοκρασία της συσκευής προβολής είναι πολύ υψηλή, η συσκευή προβολής ανιχνεύει μη φυσιολογική υψηλή θερμοκρασία. Σε αυτήν την περίπτωση, η συσκευή προβολής δεν θα ενεργοποιηθεί για να προστατέψει το εσωτερικό σύστημα. Αν συμβεί αυτό, περιμένετε έως ότου κρυώσουν τα εσωτερικά εξαρτήματα της συσκευής προβολής.*
  - *Έναρξη υπό συνθήκες χαμηλής θερμοκρασίας*
    Αν η θερμοκρασία του περιβάλλοντος χρήσης είναι μικρότερη από τη θερμοκρασία λειτουργίας της συσκευής προβολής, θα ανάψει η ενδεικτική λυχνία TEMP. Αυξήστε τη θερμοκρασία του περιβάλλοντος χρήσης σε 0°C ή περισσότερο και ενεργοποιήστε ξανά τη συσκευή προβολής.
    Αν ενεργοποιήσετε τη συσκευή προβολής στους 0°C περίπου, μπορεί να χρειαστούν 5 λεπτά για να προθερμανθεί η συσκευή προβολής.
    Κατά την προθέρμανση, θα ανάψει η ενδεικτική λυχνία TEMP. Όταν ολοκληρωθεί η προθέρμανση, θα σβήσει η ενδεικτική λυχνία TEMP.
  - *Όταν ο λαμπτήρας φτάσει στο τέλος της διάρκειας ζωής του, η συσκευή προβολής δεν θα ενεργοποιηθεί. Αν συμβεί αυτό, αντικαταστήστε το λαμπτήρα.*
  - *Αν η ενδεικτική λυχνία STATUS ανάβει με πορτοκαλί χρώμα ενώ το πλήκτρο λειτουργίας είναι πατημένο, σημαίνει ότι η λειτουργία [ΚΛΕΙΔΩΜΑ ΠΙΝΑΚΑ ΕΛΕΓΧΟΥ] είναι ενεργοποιημένη. Ακυρώστε το κλείδωμα απενεργοποιώντας το. (→ σελίδα 131)*
  - *Αν ο λαμπτήρας δεν ανάψει και η ενδεικτική λυχνία LAMP 1 ή LAMP 2 αναβοσβήνει σε κύκλο έξι φορών, περιμένετε ένα λεπτό και μετά θέστε σε λειτουργία.*
- *Ενώ η ενδεικτική λυχνία POWER αναβοσβήνει με μπλε χρώμα σε σύντομους κύκλους, δεν μπορείτε να απενεργοποιήσετε τη λειτουργία μέσω του πλήκτρου ενεργοποίησης.*
- *Αμέσως μετά την ενεργοποίηση της συσκευής προβολής, μπορεί να τρεμοσβήνει η οθόνη. Αυτό είναι φυσιολογικό. Περιμένετε 3 έως 5 λεπτά μέχρι να σταθεροποιηθεί το φως του λαμπτήρα.*
- *Μετά την ενεργοποίηση της συσκευής προβολής, ενδέχεται να χρειαστεί λίγος χρόνος μέχρι το φως του λαμπτήρα να γίνει φωτεινό.*
- *Αν ενεργοποιήσετε τη συσκευή προβολής αμέσως μετά την απενεργοποίηση του λαμπτήρα ή όταν η θερμοκρασία είναι υψηλή, οι ανεμιστήρες λειτουργούν χωρίς να εμφανίζεται εικόνα για λίγη ώρα κι έπειτα η συσκευή προβολής εμφανίζει την εικόνα.*

Αν η προβαλλόμενη εικόνα έχει αντιστραφεί ή εμφανίζεται ανάποδα

1 *Πατήστε το πλήκτρο ORIENTATION.*

Εμφανίζεται η οθόνη [ΠΡΟΣΑΝΑΤΟΛΙΣΜΟΣ].

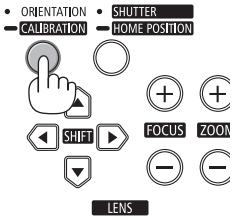

2 *Πατήστε ξανά για να επιλέξετε το σωστό προσανατολισμό.*

Κάθε φορά που πατάτε το πλήκτρο ORIENTATION/CALIBRATION, αλλάζει η επισημασμένη επιλογή.

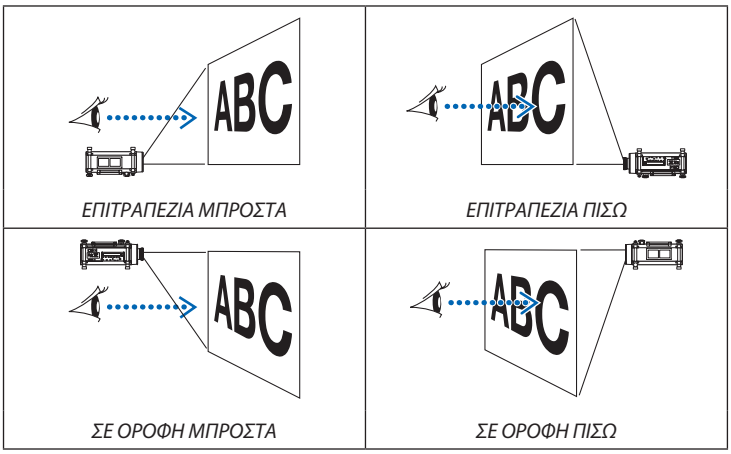

3 *Σταματήστε να πατάτε το κουμπί ORIENTATION.*

Το μενού θα κλείσει σε περίπου δύο δευτερόλεπτα και η προβαλλόμενη εικόνα θα εμφανιστεί κατά τον προσανατολισμό που θα επιλέξετε.

Θα εμφανιστεί και ένα μήνυμα επιβεβαίωσης.

4 *Πατήστε το πλήκτρο ENTER.*

Το μήνυμα επιβεβαίωσης θα κλείσει.

❹ Επιλογή πηγής

Επιλογή της πηγής υπολογιστή ή βίντεο

ΣΗΜΕΙΩΣΗ: Ενεργοποιήστε τον εξοπλισμό πηγής υπολογιστή ή βίντεο που συνδέεται με τη συσκευή προβολής.

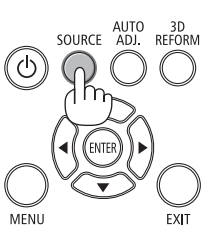

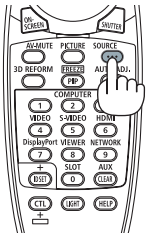

Αυτόματη ανίχνευση του σήματος

Πατήστε το πλήκτρο SOURCE μία φορά. Η συσκευή προβολής θα αναζητήσει τη διαθέσιμη πηγή εισόδου και θα την εμφανίσει. Η πηγή εισόδου θα αλλάξει ως εξής:

ΥΠΟΛΟΓΙΣΤΗΣ1→ ΥΠΟΛΟΓΙΣΤΗΣ2 → ΥΠΟΛΟΓΙΣΤΗΣ3 → HDMI → DisplayPort → ΒΙΝΤΕΟ → S-ΒΙΝΤΕΟ→ VIEWER (ΠΡΟΒΟΛΗ)→ΥΠΟΔΟΧΗ→ΥΠΟΛΟΓΙΣΤΗΣ1 → ...

- Ενώ εμφανίζεται η οθόνη ΠΗΓΗ, μπορείτε να πατήσετε το πλήκτρο SOURCE μερικές φορές για να επιλέξετε την πηγή εισόδου.

ΣΥΜΒΟΥΛΗ: Αν δεν υπάρχει σήμα εισόδου, η είσοδος θα παρακαμφθεί.

Χρήση του τηλεχειριστηρίου

Πατήστε ένα από τα πλήκτρα COMPUTER1, COMPUTER2, COMPUTER3, HDMI, DisplayPort, VIDEO, S-VIDEO, VIEWER, NETWORK, ή SLOT.

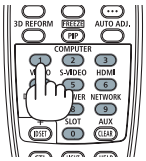

Επιλογή προεπιλεγμένης πηγής

Μπορείτε να ορίσετε μια πηγή ως προεπιλεγμένη έτσι ώστε να εμφανίζεται κάθε φορά που ενεργοποιείται η συσκευή προβολής.

1. ***Πατήστε το πλήκτρο MENU.***

   Θα εμφανιστεί το μενού.

2. ***Πατήστε το πλήκτρο ▶ δύο φορές για να επιλέξετε [ΕΓΚΑΤΑΣΤ] και πατήστε το πλήκτρο ▼ ή το πλήκτρο ENTER για να επιλέξετε [ΒΑΣΙΚΟ].***

3. ***Πατήστε το πλήκτρο ▶ πέντε φορές για να επιλέξετε [ΕΠΙΛΟΓΕΣ(2)].***

4. ***Πατήστε το πλήκτρο ▼ πέντε φορές για να επιλέξετε [ΕΠΙΛ. ΠΡΟΕΠΙΛ. ΠΗΓΗΣ] και πατήστε το πλήκτρο ENTER.***

   Θα εμφανιστεί η οθόνη [ΕΠΙΛ. ΠΡΟΕΠΙΛ. ΠΗΓΗΣ].

   (→ σελίδα 136)

5. ***Επιλέξτε μια πηγή ως προεπιλεγμένη πηγή και πατήστε το πλήκτρο ENTER.***

6. ***Πατήστε το πλήκτρο EXIT μερικές φορές για να κλείσετε το μενού.***

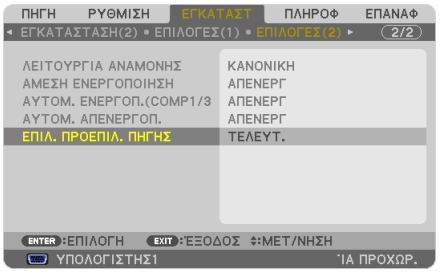

7. Επανεκκινήστε τη συσκευή προβολής.

Θα προβληθεί η πηγή που επιλέξατε στο βήμα 5.

ΣΗΜΕΙΩΣΗ: Ακόμη και όταν είναι ενεργοποιημένη η επιλογή [ΑΥΤΟΜ.], το στοιχείο [ΔΙΚΤΥΟ] δεν θα επιλεχθεί αυτόματα. Για να ορίσετε το δίκτυό σας ως προεπιλεγμένη πηγή, επιλέξτε [ΔΙΚΤΥΟ].

ΣΥΜΒΟΥΛΗ:

- *Όταν η συσκευή προβολής βρίσκεται σε λειτουργία αναμονής, η εφαρμογή ενός σήματος υπολογιστή από έναν υπολογιστή που είναι συνδεδεμένος στην υποδοχή COMPUTER 1/3 IN θα ενεργοποιήσει τη συσκευή προβολής και ταυτόχρονα θα προβάλλει την εικόνα του υπολογιστή.*
  ([ΑΥΤΟΜ. ΕΝΕΡΓΟΠ(COMP1/3)] → σελίδα 136)
- *Στο πληκτρολόγιο των Windows 7, ένας συνδυασμός των πλήκτρων Windows και P σας παρέχει τη δυνατότητα να ρυθμίζετε την εξωτερική οθόνη εύκολα και γρήγορα.*

❺ Ρύθμιση του μεγέθους και της θέσης της εικόνας

Χρησιμοποιήστε το οριζόντιο κουμπί ρύθμισης και το ρυθμιζόμενο πόδι με δυνατότητα κλίσης για να μπορέσετε να γύρετε τη συσκευή προβολής. Χρησιμοποιήστε τα πλήκτρα LENS SHIFT, ZOOM και FOCUS για να ρυθμίσετε το μέγεθος και τη θέση της εικόνας.

Σε αυτό το κεφάλαιο παραλείπονται σχέδια και καλώδια για σαφήνεια.

Δυνατότητα κλίσης της συσκευής προβολής
[Οριζόντιο κουμπί ρύθμισης/Πόδι με δυνατότητα κλίσης]

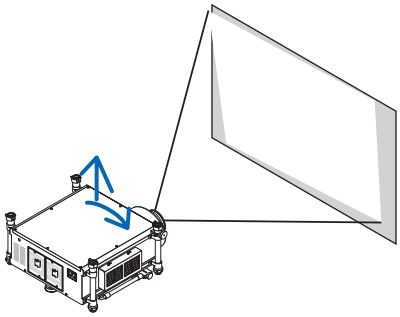

(→ σελίδα 25)

Ρύθμιση της κάθετης και οριζόντιας θέσης της προβαλλόμενης εικόνας
[Μετατόπιση φακού]

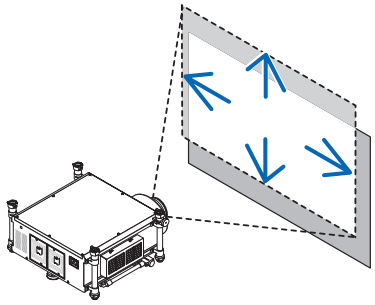

(→ σελίδα 27)

Ρύθμιση της εστίασης
[Εστίαση]

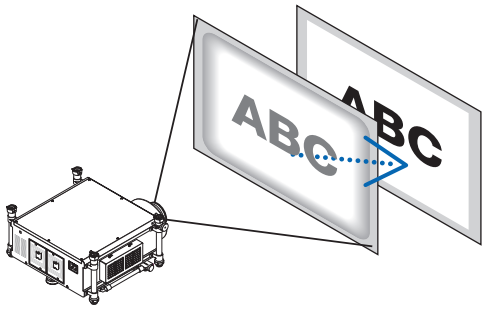

(→ σελίδα 29)

Λεπτές ρυθμίσεις του μεγέθους μιας εικόνας
[Ζουμ]

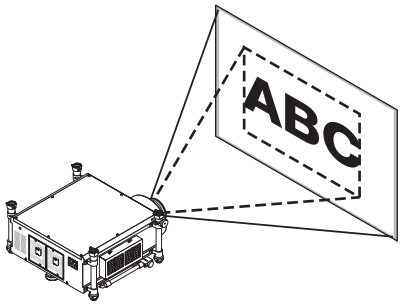

(→ σελίδα 30)

Ρύθμιση της διόρθωσης βασικής γραμμής
[Βασική γραμμή]

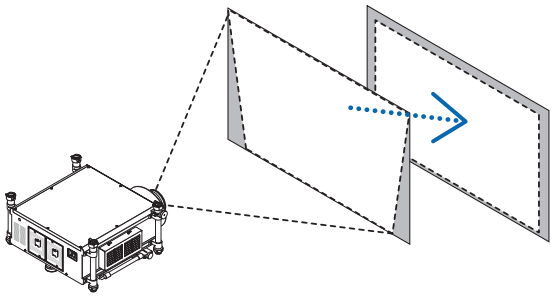

(→ σελίδα 31)

ΣΥΜΒΟΥΛΗ:

- *Μπορούν να χρησιμοποιηθούν ενσωματωμένα μοτίβα ελέγχου για την προσαρμογή της θέσης και του μεγέθους εικόνας. (→ σελίδα 109)*
  Με το πάτημα του πλήκτρου TEST θα εμφανιστεί το πρότυπο δοκιμής. Το πλήκτρο ◀ ή ▶ μπορεί να επιλέξει ένα πρότυπο δοκιμής. Για να κλείσετε το πρότυπο δοκιμής, αλλάξτε την πηγή.

⚠ **ΠΡΟΣΟΧΗ**	• Εκτελέστε τη ρύθμιση στο πίσω μέρος ή στο πλαϊνό μέρος της συσκευής προβολής. Εάν πραγματοποιήσετε τη ρύθμιση στο μπροστινό μέρος, μπορεί να εκθέσετε τα μάτια σας σε ισχυρό φως τραυματίζοντάς τα. Η πίσω διάταξη εξαερισμού της συσκευής προβολής μπορεί να ζεσταθεί κατά τη διάρκεια της κανονικής λειτουργίας της συσκευής προβολής. Επιδεικνύετε προσοχή όταν ρυθμίζετε το πόδι με δυνατότητα κλίσης στην πίσω πλευρά. • Κρατάτε τα χέρια σας μακριά από το τμήμα στήριξης φακού, όταν βρίσκεται σε λειτουργία η μετατόπιση φακού. Σε αντίθετη περίπτωση, ο μετακινούμενος φακός μπορεί να παγιδεύσει τα χέρια σας.

Δυνατότητα κλίσης της συσκευής προβολής

Η συσκευή προβολής πρέπει να είναι είναι τοποθετημένη τετράγωνη στην οθόνη διαφορετικά η παραμόρφωση της βασικής γραμμής μπορεί να εμφανίζεται στην οθόνη. Αυτή η ενότητα παρέχει εξηγήσεις για το πώς να τοποθετείτε τη συσκευή προβολής κάθετα ως προς την οθόνη όταν η προβολή είναι από τα πλάγια.

1. ***Κατεβάστε το μπροστινό και πίσω μέρος των ποδιών με δυνατότητα κλίσης.***
2. ***Χρησιμοποιήστε το οριζόντιο κουμπί ρύθμισης για να μπορέσετε να γύρετε τη συσκευή προβολής, έτσι ώστε η συσκευή προβολής να οριστεί παράλληλη με την οθόνη.***

   Βεβαιωθείτε ότι το πάνω άκρο της εικόνας είναι παράλληλο με το κάτω μέρος της εικόνας.

   Ρυθμιζόμενο εύρος: 4°

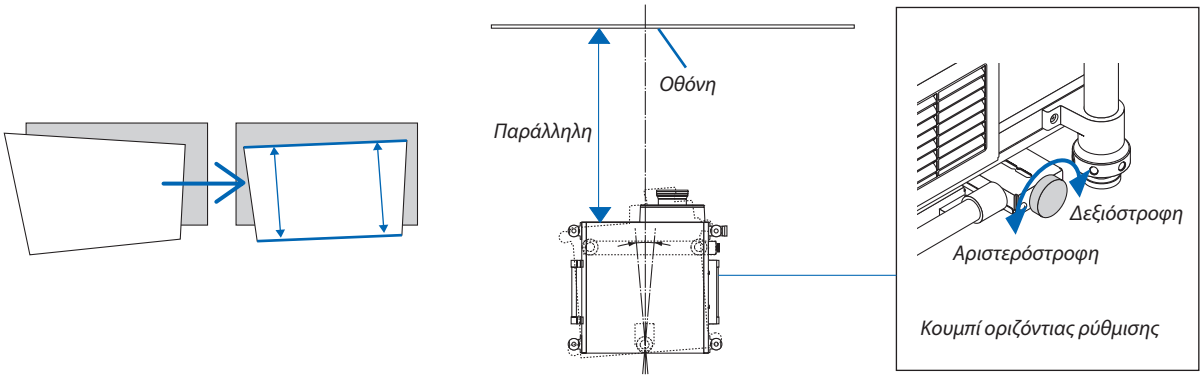

3. ***Περιστρέψτε τα δυο μπροστινά πόδια με δυνατότητα κλίσης για να προσαρμόσετε το ύψος για να διατηρήσετε το επίπεδο της συσκευής προβολής, προκειμένου το πάνω άκρο της οθόνης να είναι παράλληλο με το πάνω άκρο της προβαλλόμενης εικόνας.***

   Ρυθμιζόμενο εύρος: 1.8°

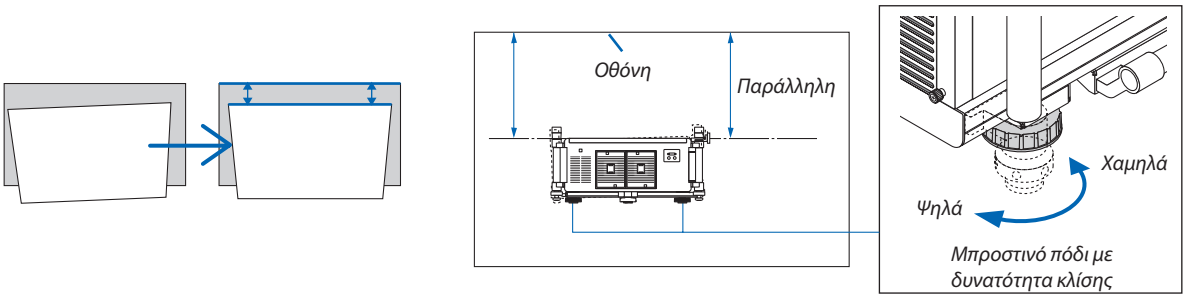

4. *Περιστρέψτε όλα τα πόδια με δυνατότητα κλίσης για να προσαρμόσετε το ύψος ενώ κρατάτε το επίπεδο της συσκευής προβολής με το πάτωμα/ταβάνι και κάθετα ως προς την οθόνη όταν η προβολή γίνεται από τα πλάγια.*

Για να υψώσετε το μπροστινό μέρος της συσκευής προβολής, επεκτείνετε το αριστερό και δεξί πόδι με δυνατότητα κλίσης.

Για να χαμηλώσετε το μπροστινό μέρος της συσκευής προβολής, επεκτείνετε το πίσω πόδι.

Ρυθμιζόμενο εύρος: 2°

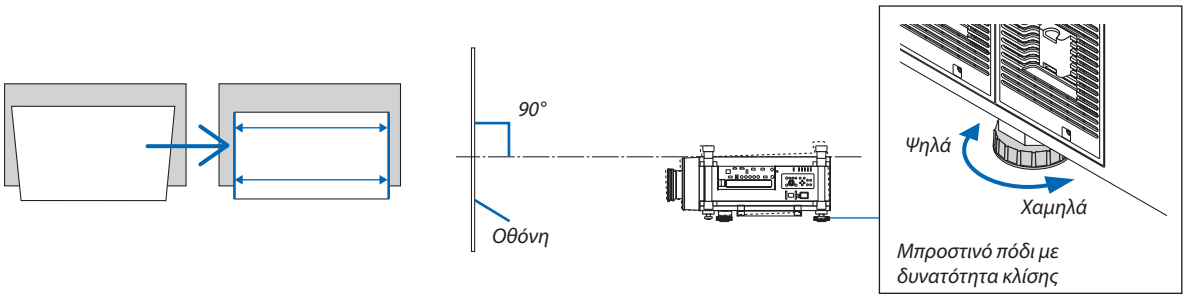

ΣΗΜΕΙΩΣΗ:

- *Μην επεκτείνετε καθένα από τα πόδια με δυνατότητα κλίσης πάνω από 13 mm/0,51". Εάν ασκήσετε δύναμη ενδέχεται να αφαιρεθεί το πόδι με δυνατότητα κλίσης προκαλώντας βλάβη στη συσκευή προβολής.*
- *Μη χρησιμοποιείτε τα πόδια με δυνατότητα κλίσης για κανένα άλλο σκοπό πέραν της ρύθμισης της γωνίας προβολής.*
  Μην επιχειρήσετε να μεταφέρετε ή να τοποθετήσετε τη συσκευή προβολής χρησιμοποιόντας τα πόδια με δυνατότητα κλίσης. Αν το κάνετε αυτό, ενδέχεται να προκληθεί ζημιά στη συσκευή προβολής ή να τραυματιστείτε.

Ρύθμιση της κάθετης θέσης της προβαλλόμενης εικόνας (Μετατόπιση φακού)

ΣΗΜΕΙΩΣΗ:

- *Η λειτουργία μετατόπισης φακού δεν είναι διαθέσιμη όταν στη συσκευή προβολής έχει τοποθετηθεί φακός NP25FL(μόνιμη εστίαση).*
  Πριν εγκαταστήσετε το φακό στη συσκευή προβολής, επαναφέρετε το φακό στην αρχική του θέση.
- *Αν μετατοπίσετε το φακό στις ακραίες επιλογές προς τις δύο κατευθύνσεις ταυτόχρονα, οι άκρες της εικόνας θα σκουρύνουν ή θα εμφανιστούν σκιές.*

Ρύθμιση με τα πλήκτρα της κονσόλας

1. Πατήστε ένα από τα πλήκτρα LENS SHIFT ▼▲◀▶.

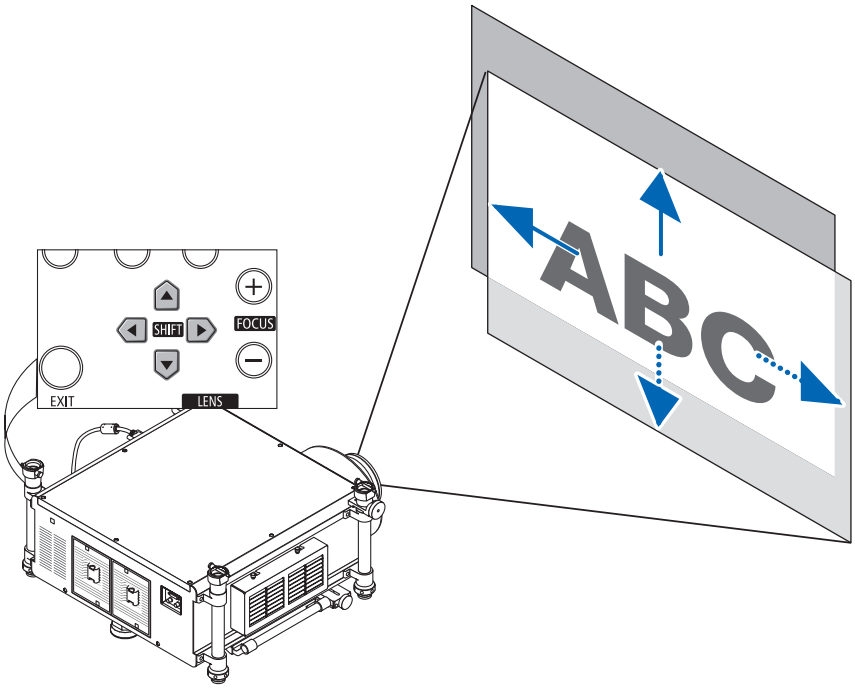

2. Χρησιμοποιήστε τα πλήκτρα LENS SHIFT ▼▲◀▶ για να μετακινήσετε την προβαλλόμενη εικόνα.

Επαναφορά του φακού στην αρχική θέση
Πατήστε και κρατήστε πατημένο το πλήκτρο SHUTTER/HOME POSITION για 2 δευτερόλεπτα για να επαναφέρετε το φακό στην αρχική θέση (σχεδόν στο κέντρο).

Ρύθμιση με το τηλεχειριστήριο

1. ***Κρατήστε πατημένο το πλήκτρο CTL και πατήστε το πλήκτρο ECO/L-SHIFT.***

   Εμφανίζεται η οθόνη μετατόπισης φακού.

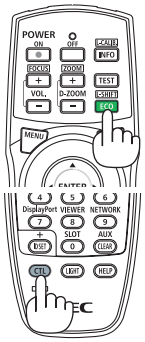

2. ***Πατήστε το πλήκτρο ▼▲◀ ή ▶.***

   Χρησιμοποιήστε τα πλήκτρα ▼▲◀▶ για να μετακινήσετε την προβαλλόμενη εικόνα.

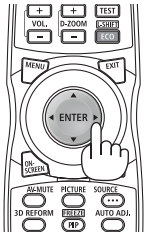

ΣΥΜΒΟΥΛΗ:

- *Στο παρακάτω διάγραμμα φαίνεται το εύρος ρύθμισης μετατόπισης φακού για τη λειτουργία προβολής επιτραπέζια μπροστά. Για προβολή σε υψηλότερη θέση, χρησιμοποιήστε τα πόδια με δυνατότητα κλίσης. (→ σελίδα 25)*

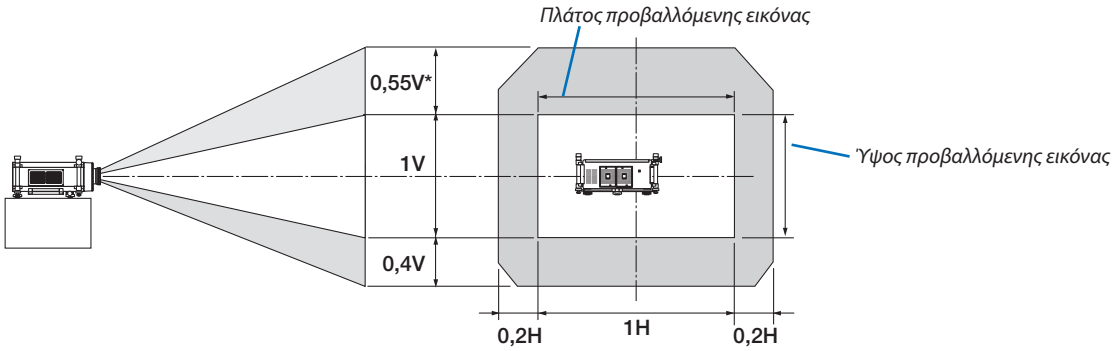

* Το μέγιστο ρυθμιζόμενο εύρος της μετατόπισης του φακού (V) είναι 0,5 V όταν χρησιμοποιείται ο φακός NP32ZL.

Εστίαση

Συμβατός φακός: NP26ZL/NP27ZL/NP28ZL/NP29ZL/NP32ZL
Χρησιμοποιήστε το πλήκτρο FOCUS (ΕΣΤΙΑΣΗ)(+) ή (–) στην κονσόλα της συσκευής προβολής για τη βέλτιστη εστίαση.

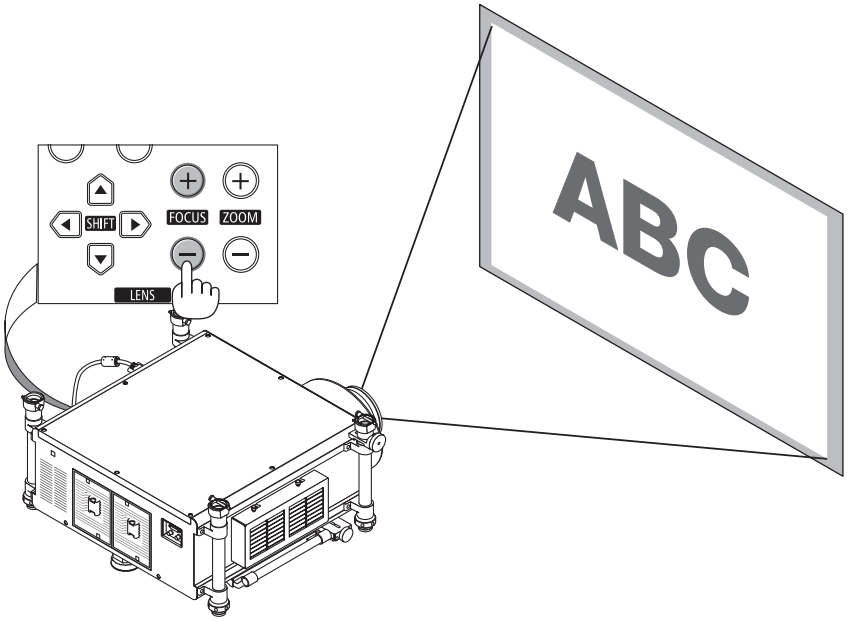

ΣΥΜΒΟΥΛΗ: Για τη βέλτιστη εστίαση, προβείτε στα εξής (για μόνιμη εγκατάσταση)
Προετοιμασία: Προθερμάνετε για μία ώρα τη συσκευή προβολής.

1. *Χρησιμοποιήστε τα πλήκτρα FOCUS (ΕΣΤΙΑΣΗ) +/– για να επιτύχετε τη βέλτιστη εστίαση. Διαφορετικά, μετακινήστε μπρος πίσω τη συσκευή προβολής.*
2. *Από το μενού, επιλέξτε [ΚΑΡΤΑ ΕΛΕΓΧΟΥ] και εμφανίστε την κάρτα ελέγχου. (→ σελίδα 109)*
   - *Μπορείτε επίσης να χρησιμοποιήσετε το πλήκτρο TEST στο τηλεχειριστήριο για να εμφανιστεί το πρότυπο δοκιμής.*
3. *Κρατάτε διαρκώς πατημένο το πλήκτρο FOCUS (ΕΣΤΙΑΣΗ), έως ότου εμφανιστεί το πλέγμα της κάρτας ελέγχου.*
4. *Κρατάτε διαρκώς πατημένο το πλήκτρο FOCUS +, έως ότου επιτύχετε τη βέλτιστη εστίαση.*
   Εάν ρυθμίσετε εκτός του καλύτερου σημείου εστίασης, μεταβείτε στο βήμα 3 και επαναλάβετε τη διαδικασία.

ΣΗΜΕΙΩΣΗ:
- *Χρησιμοποιήστε το δακτύλιο εστίασης για να πετύχεται τη βέλτιστη εστίαση με φακό NP25FL.*

Ρύθμιση με το τηλεχειριστήριο

- Κρατήστε πατημένο το πλήκτρο CTL και πατήστε το πλήκτρο VOL/FOCUS +/–.

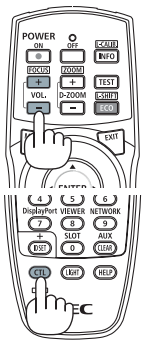

Ζουμ

Χρησιμοποιήστε το πλήκτρο ZOOM (ΖΟΥΜ) (+) ή (–) στην κονσόλα της συσκευής προβολής για μεγέθυνση ή σμίκρυνση.

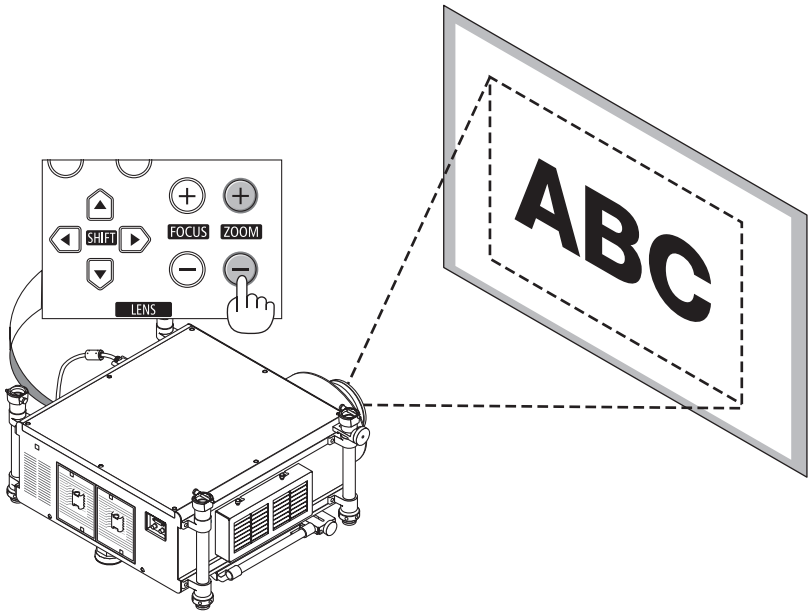

Ρύθμιση με το τηλεχειριστήριο

- Κρατήστε πατημένο το πλήκτρο CTL και πατήστε το πλήκτρο D-ZOOM/ ZOOM +/–.

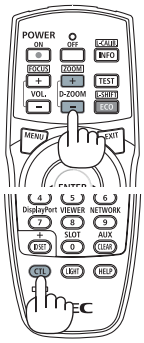

❻ Διόρθωση παραμόρφωσης βασικής γραμμής

Όταν η συσκευή προβολής δεν βρίσκεται κάθετα ως προς την οθόνη, παρουσιάζεται παραμόρφωση βασικής γραμμής. Για να διορθώσετε την παραμόρφωση, μπορείτε να χρησιμοποιήσετε τη λειτουργία "Βασική γραμμή", μια ψηφιακή τεχνολογία που ρυθμίζει την παραμόρφωση βασικής γραμμής, για μια καθαρή και τετράγωνη εικόνα.
Η ακόλουθη διαδικασία εξηγεί τον τρόπο χρήσης της οθόνης [ΒΑΣΙΚΗ ΓΡΑΜΜΗ] από το μενού για να διορθώσετε την τραπεζοειδή παραμόρφωση.
Όταν η συσκευή προβολής είναι τοποθετημένη διαγώνια ως προς την οθόνη,
Όταν η συσκευή προβολής είναι τοποθετημένη σε γωνία ως προς την οθόνη, ρυθμίστε την επιλογή "Οριζόντια" του μενού "Βασική γραμμή", ώστε οι πάνω και κάτω πλευρά της προβαλλόμενης εικόνας να είναι παράλληλες.

1. ***Πιέστε το πλήκτρο 3D REFORM στην κονσόλα της συσκευής προβολής ή στο τηλεχειριστήριο της συσκευής προβολής.***

   Θα εμφανιστεί η οθόνη "Βασική γραμμή".

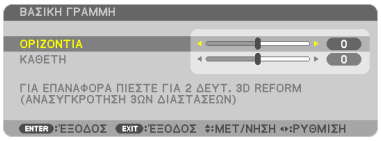

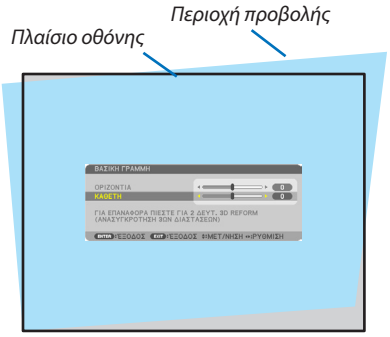

2. ***Πατήστε το πλήκτρο ▼ για να επιλέξετε [ΚΑΘΕΤΗ] και, στη συνέχεια, πατήστε ◀ ή ▶, ώστε η αριστερή και δεξιά πευρά της προβαλλόμενης εικόνας να είναι παράλληλες.***

   ** Ρυθμίστε την κάθετη παραμόρφωση βασικής γραμμής.*

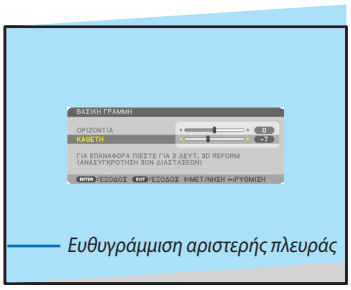

3. ***Ευθυγραμμίστε την αριστερή (ή δεξιά) πλευρά της οθόνης με την αριστερή (ή δεξιά) πλευρά της προβαλλόμενης εικόνας.***
   - *Χρησιμοποιήστε τη μικρότερη πλευρά της προβαλλόμενης εικόνας ως βάση.*
   - *Στο παράδειγμα που φαίνεται δεξιά, χρησιμοποιήστε την αριστερή πλευρά ως βάση.*

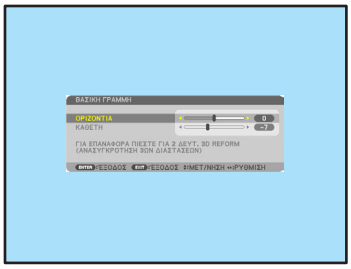

4. ***Πατήστε το πλήκτρο ▲ για να επιλέξετε [ΟΡΙΖΟΝΤΙΑ] και, στη συνέχεια, πατήστε ◀ ή ▶, ώστε η επάνω και κάτω πλευρά της προβαλλόμενης εικόνας να είναι παράλληλες.***
   - *Ρυθμίστε την οριζόντια παραμόρφωση βασικής γραμμής.*

5. ***Επαναλάβετε τα βήματα 2 και 4 για να διορθώσετε την παραμόρφωση βασικής γραμμής.***

6. ***Αφού ολοκληρώσετε τη διόρθωση βασικής γραμμής, πατήστε το πλήκτρο EXIT.***

   Η οθόνη βασικής γραμμής θα εξαφανιστεί.

   - *Για να εκτελέσετε πάλι τη διόρθωση βασικής γραμμής, πατήστε το πλήκτρο 3D REFORM ώστε να εμφανιστεί η οθόνη βασικής γραμμής και επαναλάβετε τα βήματα 1 έως 6 που αναφέρονται παραπάνω.*

ΣΗΜΕΙΩΣΗ:

- *Εάν η γωνία προβολής είναι ίδια με αυτή που χρησιμοποιήθηκε την τελευταία φορά, οι τιμές ρύθμισης της προηγούμενης διόρθωσης παραμένουν στη μνήμη.*
- *Κατά το βήμα 2, ρυθμίστε τη θέση της εικόνας έτσι ώστε η οθόνη να είναι μικρότερη από την περιοχή προβολής.*
- *Για να επαναφέρετε τις τιμές ρύθμισης της διόρθωσης τρισδιάστατης διαμόρφωσης, πατήστε και κρατήστε πατημένο το πλήκτρο 3D REFORM για τουλάχιστον 2 δευτερόλεπτα.*
- *Κάθε φορά που πατάτε το πλήκτρο 3D REFORM, το στοιχείο αλλάζει με την ακόλουθη σειρά: ΒΑΣΙΚΗ ΓΡΑΜΜΗ → CORNERSTONE → Καμία → ΒΑΣΙΚΗ ΓΡΑΜΜΗ → ...*

Για πληροφορίες σχετικά με την επιλογή [CORNERSTONE], δείτε την ενότητα "Διόρθωση της οριζόντιας και κάθετης παραμόρφωσης βασικής γραμμής (Cornerstone)" στη σελίδα 41.

- *Η ρύθμιση Cornerstone δεν λειτουργεί κατά τη ρύθμιση βασικής γραμμής. Για να εκτελέσετε τη ρύθμιση Cornerstone, πατήστε και κρατήστε πατημένο το πλήκτρο 3D REFORM για τουλάχιστον 2 δευτερόλεπτα, ώστε να επαναφέρετε τις τιμές ρύθμισης της διόρθωσης βασικής γραμμής. Η ρύθμιση βασικής γραμμής δεν λειτουργεί κατά τη ρύθμιση Cornerstone. Για να εκτελέσετε τη ρύθμιση βασικής γραμμής, πατήστε και κρατήστε πατημένο το πλήκτρο 3D REFORM για τουλάχιστον 2 δευτερόλεπτα, ώστε να επαναφέρετε τις τιμές ρύθμισης της διόρθωσης Cornerstone.*
- *Η λειτουργία τρισδιάστατης διαμόρφωσης μπορεί να προκαλέσει αμυδρό θάμπωμα της εικόνας, επειδή η διόρθωση γίνεται ηλεκτρονικά.*

❼ Αυτόματη βελτίωση σήματος υπολογιστή

Ρύθμιση της εικόνας με τη λειτουργία αυτόματης ρύθμισης

Αυτόματη βελτιστοποίηση εικόνας υπολογιστή. (ΥΠΟΛΟΓΙΣΤΗΣ1/ΥΠΟΛΟΓΙΣΤΗΣ2/ΥΠΟΛΟΓΙΣΤΗΣ3)
Πατήστε το πλήκτρο AUTO ADJ. για να βελτιωθεί αυτόματα μια εικόνα υπολογιστή.
Αυτή η ρύθμιση μπορεί να είναι απαραίτητη όταν συνδέετε έναν υπολογιστή για πρώτη φορά.

[Κακή εικόνα]

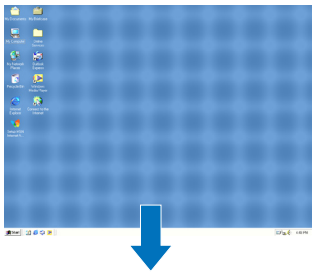

[Κανονική εικόνα]

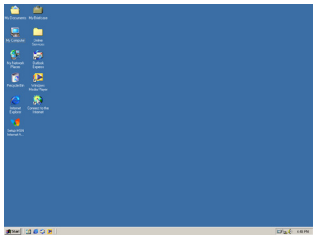

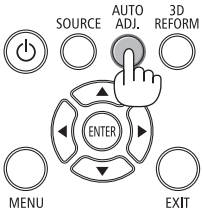

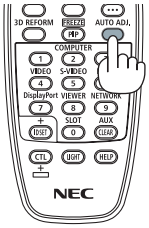

ΣΗΜΕΙΩΣΗ:

Μερικά σήματα μπορεί να χρειάζονται χρόνο για να εμφανιστούν ή μπορεί να μην εμφανίζονται σωστά.

- *Αν η λειτουργία Αυτόματη ρύθμιση δεν μπορεί να βελτιστοποιήσει το σήμα του υπολογιστή, προσπαθήστε να ρυθμίσετε τα εξής [ΟΡΙΖΟΝΤΙΑ], [ΚΑΘΕΤΗ], [ΡΟΛΟΪ] και [ΦΑΣΗ] μη αυτόματα. (⟶ σελίδα 116, 117)*

❽ Απενεργοποίηση της συσκευής προβολής

Για να θέσετε εκτός λειτουργίας της συσκευής προβολής:

1. ***Αρχικά, πατήστε το πλήκτρο ⏻ (ΕΝΕΡΓΟΠΟΙΗΣΗ) από την κονσόλα της συσκευής προβολής ή το πλήκτρο POWER OFF από το τηλεχειριστήριο.***

   Θα εμφανιστεί το μήνυμα [ΑΠΕΝΕΡΓΟΠΟΙΗΣΗ/ΕΙΣΤΕ ΒΕΒΑΙΟΙ; / ΑΠΟΘ. ΑΝΘΡΑΚΑ-ΠΕΡΙΟΔΟΣ 0.000[g-CO2]].

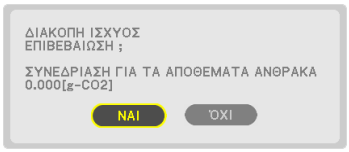

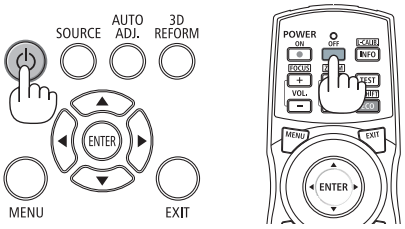

2. ***Έπειτα, πατήστε το πλήκτρο ENTER ή το πλήκτρο ⏻ (ΕΝΕΡΓΟΠΟΙΗΣΗ) ή POWER OFF ξανά.***

   Η λυχνία θα σβήσει. Μετά την ολοκλήρωση της ψύξης, ο προβολέας θα τεθεί σε λειτουργία αναμονής. Όταν βρίσκεται σε λειτουργία αναμονής, η ένδειξη ΙΣΧΥΣ θα ανάβει με πορτοκαλί χρώμα και η ένδειξη STATUS θα ανάβει με πράσινο χρώμα όταν έχει επιλεγεί [ΚΑΝΟΝΙΚΗ] για [ΛΕΙΤΟΥΡΓΙΑ ΑΝΑΜΟΝΗΣ].

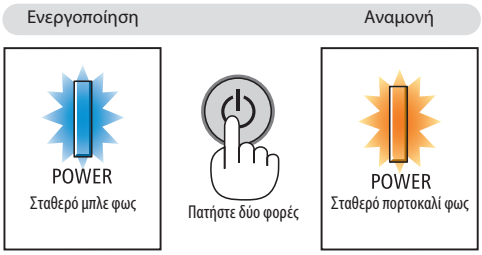

3. ***Πατήστε τον κύριο διακόπτη στη θέση απενεργοποίησης (O).***

   Η ενδεικτική λύχνία POWER σβήνει ξανά και ο κύριος διακόπτης απενεργοποιείται.

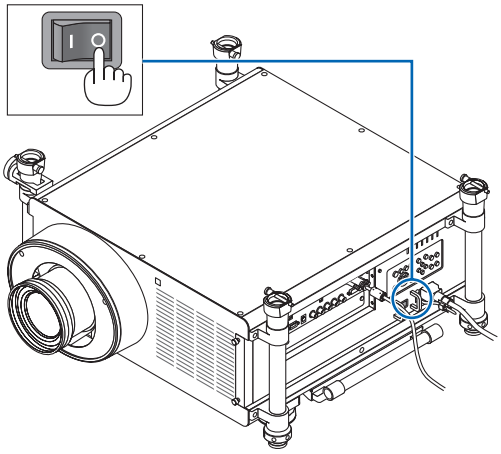

⚠ ΠΡΟΣΟΧΗ:

Ορισμένα εξαρτήματα της συσκευής προβολής ενδέχεται να θερμανθούν προσωρινά, αν απενεργοποιήσετε τη συσκευή προβολής με το πλήκτρο POWER ή αν διακοπεί η παροχή AC κατά τη διάρκεια της κανονικής λειτουργίας της συσκευής προβολής.
Να είστε ιδιαίτερα προσεκτικοί όταν σηκώνετε τη συσκευή προβολής.

ΣΗΜΕΙΩΣΗ:

- *Ενώ η ενδεικτική λυχνία POWER αναβοσβήνει με μπλε χρώμα σε σύντομους κύκλους, δεν μπορείτε να διακόψετε τη λειτουργία.*
- *Δεν μπορείτε να απενεργοποιήσετε τη λειτουργία για 60 δευτερόλεπτα αμέσως μετά την ενεργοποίησή της και την προβολή μιας εικόνας.*
- *Περιμένετε τουλάχιστον 20 λεπτά αφού ενεργοποιήσετε τη συσκευή (και ξεκινήσετε την προβολή) προτού διακόψετε την παροχή AC, ενώ προβάλλεται ήδη μια εικόνα ή λειτουργεί ο ανεμιστήρας ψύξης.*
- *Μην αποσυνδέσετε το καλώδιο ρεύματος από τη συσκευή προβολής ή την πρίζα, ενώ προβάλλεται μια εικόνα. Εάν κάνετε κάτι τέτοιο, μπορεί να αλλοιωθεί ο σύνδεσμος εισαγωγής AC της συσκευής προβολής ή η επαφή του φις καλωδίου ρεύματος. Για να διακόψετε την παροχή AC ενώ προβάλλεται μια εικόνα, χρησιμοποιήστε τον κύριο διακόπτη της συσκευής προβολής, το διακόπτη του πολύπριζου, τον αποζεύκτη, κ.λπ.*
- *Μη διακόψετε την παροχή AC στη συσκευή προβολής 10 δευτερόλεπτα αφού κάνετε κάποια ρύθμιση ή αλλαγή και κλείσετε το μενού. Κάτι τέτοιο μπορεί να προκαλέσει απώλεια ρυθμίσεων.*
- *Μην απενεργοποιείτε την κύρια παροχή ρεύματος χρησιμοποιώντας τον κύριο διακόπτη λειτουργίας ή διακόπτοντας την τροφοδοσία στη συσκευή προβολής ενώ πραγματοποιούνται ρυθμίσεις στο φακό. Εάν η τροφοδοσία διακοπεί ενώ ο φακός κινείται, ίσως να μην μπορείτε να επιτύχετε τις καλύτερες δυνατές ρυθμίσεις του φακού όταν θέσετε ξανά σε λειτουργία τη συσκευή προβολής.*

❾ Μεταφορά της συσκευής προβολής

Προετοιμασία: Βεβαιωθείτε ότι απενεργοποιήσατε τη συσκευή προβολής.

1. ***Αποσυνδέστε το καλώδιο ηλεκτρικού ρεύματος.***

2. ***Αποσυνδέστε τυχόν άλλα καλώδια.***
   - *Αφαιρέστε τη μνήμη USB, εάν έχει εισαχθεί στη συσκευή προβολής.*
   - *Αφαίρεση του φακού πριν την αποστολή της συσκευής προβολής.*

3. ***Τοποθετήστε το καπάκι φακού στο φακό.***

4. ***Προτού μετακινήσετε τη συσκευή προβολής, βιδώστε τα πόδια με δυνατότητα κλίσης, εάν τα έχετε επιμηκύνει.***

ΣΗΜΕΙΩΣΗ:
- *Μην ασκείτε ισχυρά τραντάγματα ή πίεση στη συσκευή προβολής κατά τη μεταφορά της συσκευής προβολής.*
- *Αφαίρεση του φακού πριν τη μετακίνηση της συσκευής προβολής. Τοποθετήστε το κάλυμμα του φακού στο φακό και το καπάκι σκόνης στο κάλυμμα φακού της συσκευής προβολής.*
- *Χρησιμοποιήστε την αρχική κούτα συσκευάσίας κατάτην αποστολή της συσκευής προβολής χωρίς το φακό. Ακατάλληλη συσκευασία ενδέχεται να προκαλέσει ζημιές στη συσκευή προβολής κατά την αποστολή.*

3. Βολικά χαρακτηριστικά

❶ Φραγή του φωτός λαμπτήρων (LENS SHUTTER)

Πατήστε το πλήκτρο SHUTTER/HOME POSITION (ΚΛΕΙΣΤΡΟ/ΑΡΧΙΚΗ ΘΕΣΗ) για να εμποδίσετε το φως των λαμπτήρων να πέφτει στην οθόνη. Πατήστε το ξανά για να φωτιστεί η οθόνη πάλι.

- Ένας άλλος τρόπος για να απενεργοποιήσετε το φως του λαμπτήρα είναι να πατήσετε το πλήκτρο SHUTTER στο τηλεχειριστήριο.

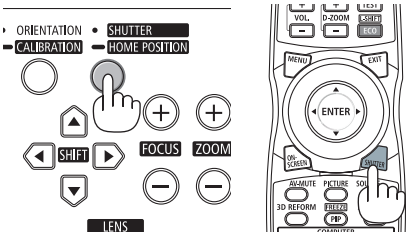

ΣΗΜΕΙΩΣΗ:

- *Μην κρατάτε πατημένο το πλήκτρο SHUTTER/HOME POSITION για πάνω από 2 δευτερόλεπτα. Κάτι τέτοιο θα επαναφέρει το φακό στην αρχική του θέση.*

❷ Διακοπή εικόνας

Πατήστε το πλήκτρο AV-MUTE για να διακόψετε την εικόνα για σύντομο χρονικό διάστημα. Πατήστε ξανά για να αποκαταστήσετε την εικόνα.

Η λειτουργία εξοικονόμησης ενέργειας της συσκευής προβολής θα λειτουργήσει σε μερικά δευτερόλεπτα μετά την απενεργοποίηση της εικόνας. Σαν αποτέλεσμα, θα μειωθεί η ισχύς του λαμπτήρα.

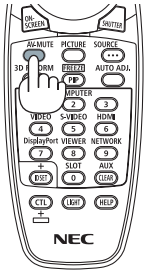

ΣΗΜΕΙΩΣΗ:

- *Για να αποκαταστήσετε την εικόνα, ακόμη κι αν πατήσετε το πλήκτρο AV MUTE αμέσως μετά την έναρξη της λειτουργίας εξοικονόμησης ενέργειας, η φωτεινότητα του λαμπτήρα ενδέχεται να μην αποκατασταθεί στο αρχικό της επίπεδο.*

❸ Απενεργοποίηση του Μενού-στην-Οθόνη (Σίγαση-στην-Οθόνη)

Με το πάτημα του πλήκτρου ON-SCREEN στο τηλεχειριστήριο θα γίνει από-κρυψη του μενού-στην-οθόνη, της ένδειξης πηγής και άλλων μηνυμάτων. Πατήστε ξανά για να τα επαναφέρετε.

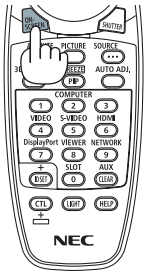

ΣΥΜΒΟΥΛΗ:

- *Για να επιβεβαιώσετε ότι η σίγαση-στην-οθόνη είναι ενεργοποιημένη, πατήστε το πλήκτρο MENU. Αν δεν εμφανίζεται το μενού-στην-οθόνη ακόμη και αν πατήσετε το πλήκτρο MENU, αυτό σημαίνει ότι η σίγαση-στην-οθόνη είναι ενεργοποιημένη.*
- *Η σίγαση-στην-οθόνη διατηρείται ακόμη και όταν ο προβολέας είναι απενεργοποιημένος,*
- *Κρατώντας πατημένο το πλήκτρο MENU για τουλάχιστον 10 δευτερόλεπτα θα απενεργοποιηθεί η σίγαση-στην-οθόνη.*

❹ Πάγωμα εικόνας

Πατήστε το πλήκτρο FREEZE για να παγώσετε μια εικόνα. Πατήστε ξανά για να επαναφέρετε την κίνηση.

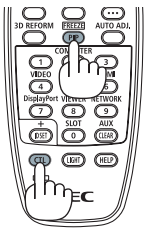

ΣΗΜΕΙΩΣΗ: Η εικόνα είναι παγωμένη, αλλά το αρχικό βίντεο συνεχίζει να αναπαράγεται.

❺ Μεγέθυνση εικόνας

Μπορείτε να μεγεθύνετε την εικόνα έως και τέσσερις φορές.

ΣΗΜΕΙΩΣΗ: Η μέγιστη μεγέθυνση μπορεί να είναι μικρότερη από τέσσερις φορές, ανάλογα με το σήμα.

Για να γίνει αυτό:

1. Πατήστε το πλήκτρο D-ZOOM/ZOOM (+) για να μεγεθύνετε την εικόνα.

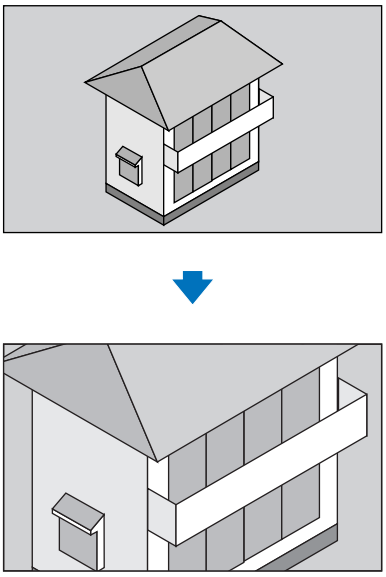

2. Πατήστε το πλήκτρο ▲▼◀▶.

Η περιοχή της μεγεθυσμένης εικόνας θα μετακινηθεί

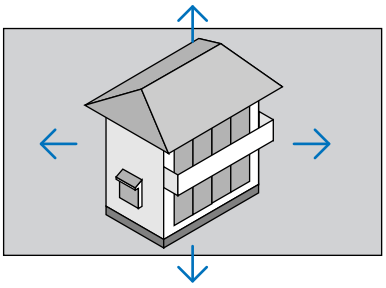

3. Πατήστε το πλήκτρο D-ZOOM/ZOOM (–).

Κάθε φορά που πατάτε το πλήκτρο D-ZOOM/ZOOM (ΖΟΥΜ) (–), το μέγεθος της εικόνας μειώνεται.

ΣΗΜΕΙΩΣΗ:

- *Η εικόνα θα μεγεθυνθεί ή θα σμικρυνθεί στο κέντρο της οθόνης.*
- *Η εμφάνιση του μενού θα ακυρώσει την τρέχουσα μεγέθυνση.*

❻ Αλλαγή οικολογικής λειτουργίας/Έλεγχος αποτελέσματος εξοικονόμησης ενέργειας με χρήση της οικολογικής λειτουργίας [ΟΙΚΟΛΟΓΙΚΗ ΛΕΙΤΟΥΡΓΙΑ]

Η λειτουργία αυτή σας δίνει τη δυνατότητα να επιλέξετε δύο λειτουργίες φωτεινότητας του λαμπτήρα: ΑΠΕΝΕΡΓ. και ΕΝΕΡΓ. λειτουργίες. Η διάρκεια ζωής του λαμπτήρα μπορεί να παραταθεί, αν ενεργοποιείτε την [ΟΙΚΟΛΟΓΙΚΗ ΛΕΙΤΟΥΡΓΙΑ].

[ΟΙΚΟΛΟΓΙΚΗ ΛΕΙΤΟΥΡΓΙΑ]	Περιγραφή
[ΑΠΕΝΕΡΓ.]	Αυτή είναι η προεπιλεγμένη ρύθμιση (100% Φωτεινότητα).
[ΕΝΕΡΓ.]	Χαμηλότερη κατανάλωση ισχύος λαμπτήρα (περίπου 75% φωτεινότητα).

Για να ενεργοποιήσετε την [ΟΙΚΟΛΟΓΙΚΗ ΛΕΙΤΟΥΡΓΙΑ], κάντε τα εξής:

1. ***Πατήστε το πλήκτρο ECO/L-SHIFT στο τηλεχειριστήριο για να εμφανίσετε την οθόνη [ΟΙΚΟΛΟΓΙΚΗ ΛΕΙΤΟΥΡΓΙΑ].***
2. ***Χρησιμοποιήστε το πλήκτρο ▲ ή ▼ για να επιλέξετε το στοιχείο [ΕΝΕΡΓ.].***
3. ***Πατήστε το πλήκτρο ENTER.***

   Για να μεταβείτε στο στοιχείο [ΑΠΕΝΕΡΓ.] από το στοιχείο [ΕΝΕΡΓ.], επιστρέψτε στο βήμα 2 και επιλέξτε [ΑΠΕΝΕΡΓ.]. Επαναλάβετε το βήμα 3.

ΣΗΜΕΙΩΣΗ:

- *Μπορείτε να αλλάξετε την [ΟΙΚΟΛΟΓΙΚΗ ΛΕΙΤΟΥΡΓΙΑ] χρησιμοποιώντας το μενού.*
  Επιλέξτε [ΕΓΚΑΤΑΣΤ.] → [ΒΑΣΙΚΟ]→ [ΛΕΙΤΟΥΡΓΙΑ ΛΑΜΠΤΗΡΑ]→[ΟΙΚΟΛΟΓΙΚΗ ΛΕΙΤΟΥΡΓΙΑ].
- *Μπορείτε να ελέγξετε την υπολειπόμενη διάρκεια ζωής του λαμπτήρα και τις ώρες χρήσης του λαμπτήρα στο [ΧΡΟΝΟΣ ΛΕΙΤΟΥΡΓΙΑΣ]. Επιλέξτε [ΠΛΗΡΟΦ.] →[ΧΡΟΝΟΣ ΛΕΙΤΟΥΡΓΙΑΣ].*
- *Η [ΟΙΚΟΛΟΓΙΚΗ ΛΕΙΤΟΥΡΓΙΑ] είναι πάντα ρυθμισμένη στο [ΑΠΕΝΕΡΓ.] αμέσως μετά την ενεργοποίηση του λαμπτήρα. Η κατάσταση του λαμπτήρα δεν επηρεάζεται ακόμη και όταν αλλάζει η [ΟΙΚΟΛΟΓΙΚΗ ΛΕΙΤΟΥΡΓΙΑ].*
- *Αφού παρέλθει 1 λεπτό από τη στιγμή που η συσκευή προβολής εμφανίσει μπλε, μαύρη ή οθόνη με λογότυπο, η [ΟΙΚΟΛΟΓΙΚΗ ΛΕΙΤΟΥΡΓΙΑ] μεταβαίνει πάντα σε [ΕΝΕΡΓ.].*
- *Αν η συσκευή προβολής υπερθερμανθεί σε λειτουργία [ΑΠΕΝΕΡΓ], η [ΟΙΚΟΛΟΓΙΚΗ ΛΕΙΤΟΥΡΓΙΑ] ενδέχεται να αλλάξει αυτόματα σε [ΕΝΕΡΓ.] για να προστατέψει τη συσκευή προβολής. Αυτό ονομάζεται "Εξαναγκασμένη ΟΙΚΟΛΟΓΙΚΗ λειτουργία". Όταν η συσκευή προβολής βρίσκεται στην Εξαναγκασμένη Οικολογική λειτουργία, η φωτεινότητα της εικόνας μειώνεται ελαφρώς και η ενδεικτική λυχνία ΤΕΜΡ. ανάβει με πορτοκαλί χρώμα. Ταυτόχρονα, το σύμβολο θερμομέτρου [ ]εμφανίζεται στο κάτω μέρος δεξιά της οθόνης.*
  Όταν η συσκευή προβολής επιστρέψει σε κανονική θερμοκρασία, ακυρώνεται η Εξαναγκασμένη Οικολογική Λειτουργία και η [ΟΙΚΟΛΟΓΙΚΗ ΛΕΙΤΟΥΡΓΙΑ] επιστρέφει σε λειτουργία [ΑΠΕΝΕΡΓ].

Έλεγχος αποτελέσματος εξοικονόμησης ενέργειας [ΜΕΤΡΗΤΗΣ ΑΝΘΡΑΚΑ]

Αυτό το χαρακτηριστικό θα εμφανίσει το αποτέλεσμα της εξοικονόμησης ενέργειας στα πλαίσια της μείωσης εκπομπής CO_2 (κιλά) όταν η [ΟΙΚΟΛΟΓΙΚΗ ΛΕΙΤΟΥΡΓΙΑ] της συσκευής προβολής έχει οριστεί σε [ΕΝΕΡΓ.]. Αυτό το χαρακτηριστικό ονομάζεται [ΜΕΤΡΗΤΗΣ ΑΝΘΡΑΚΑ].

Υπάρχουν δύο μηνύματα: [ΣΥΝ. ΑΠΟΘ. ΑΝΘΡΑΚΑ] και [ΑΠΟΘ. ΑΝΘΡΑΚΑ-ΠΕΡΙΟΔΟΣ]. Το μήνυμα [ΣΥΝ. ΑΠΟΘ. ΑΝΘΡΑΚΑ] εμφανίζει τη συνολική μείωση εκπομπών CO_2 από την παράδοση μέχρι σήμερα. Μπορείτε να ελέγξετε τις πληροφορίες στην επιλογή [ΧΡΟΝΟΣ ΛΕΙΤΟΥΡΓΙΑΣ] από την επιλογή [ΠΛΗΡΟΦ.] του μενού. (→ σελίδα 138)

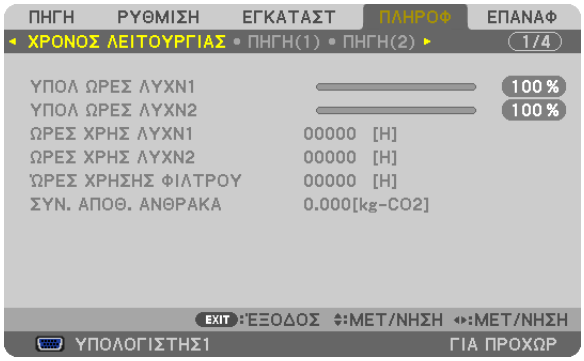

Το μήνυμα [ΑΠΟΘ. ΑΝΘΡΑΚΑ-ΠΕΡΙΟΔΟΣ] εμφανίζει τη συνολική μείωση εκπομπών CO_2 ανάμεσα στην αλλαγή σε ΟΙΚΟΛΟΓΙΚΗ ΛΕΙΤΟΥΡΓΙΑ αμέσως μετά την ενεργοποίηση και την ώρα της απενεργοποίησης. Το μήνυμα [ΑΠΟΘ. ΑΝΘΡΑΚΑ-ΠΕΡΙΟΔΟΣ] θα εμφανιστεί στο μήνυμα [ΑΠΕΝΕΡΓΟΠΟΙΗΣΗ/ΕΙΣΤΕ ΒΕΒΑΙΟΙ;] κατά την απενεργοποίηση.

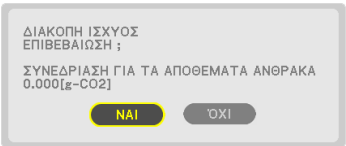

ΣΥΜΒΟΥΛΗ:

- *Ο παρακάτω τύπος χρησιμοποιείται για τον υπολογισμό της μείωσης της ποσότητας των εκπομπών CO_2.*
  *Ποσότητα μείωσης εκπομπών CO_2 = (Κατανάλωση ισχύος σε [ΑΠΕΝΕΡΓ.] για την ΟΙΚΟΛΟΓΙΚΗ ΛΕΙΤΟΥΡΓΙΑ – Κατανάλωση ισχύος σε [ΕΝΕΡΓ.] για την ΟΙΚΟΛΟΓΙΚΗ ΛΕΙΤΟΥΡΓΙΑ) × συντελεστής μετατροπής CO_2. * Όταν η εικόνα απενεργοποιείται, αυξάνεται και η ποσότητα μείωσης εκπομπών CO_2.*
  ** Ο υπολογισμός της ποσότητας μείωσης των εκπομπών CO_2 βασίζεται σε μια δημοσίευση του OECD "CO_2 Emissions from Fuel Combustion, 2008 Edition".*
- *Η [ΣΥΝ. ΑΠΟΘ. ΑΝΘΡΑΚΑ] υπολογίζεται με βάση την εξοικονόμηση που καταγράφεται σε διαστήματα 15 λεπτών.*
- *Αυτός ο τύπος δεν ισχύει για την κατανάλωση ισχύος, η οποία δεν επηρεάζεται από το αν η [ΟΙΚΟΛΟΓΙΚΗ ΛΕΙΤΟΥΡΓΙΑ] είναι ενεργοποιημένη ή όχι.*

❼ Διόρθωση της οριζόντιας και κάθετης παραμόρφωσης βασικής γραμμής [CORNERSTONE]

Χρησιμοποιήστε τη λειτουργία τρισδιάστατης διαμόρφωσης για να διορθώσετε την παραμόρφωση βασικής γραμμής (τραπεζοειδής) για να μικρύνετε ή μεγαλώσετε την επάνω ή κάτω και την αριστερή ή δεξιά πλευρά της οθόνης, ώστε η προβαλλόμενη εικόνα να έχει ορθογώνιο σχήμα.

Cornerstone

1. ***Πατήστε και κρατήστε πατημένο το πλήκτρο 3D REFORM για τουλάχιστον 2 δευτερόλεπτα για να επαναφέρετε τις τρέχουσες ρυθμίσεις.***

   Οι τρέχουσες ρυθμίσεις για τα στοιχεία [ΒΑΣΙΚΗ ΓΡΑΜΜΗ] ή [CORNERSTONE] θα διαγραφούν.

2. ***Προβάλλετε μια εικόνα με τέτοιο τρόπο ώστε η οθόνη να είναι μικρότερη από την περιοχή του ράστερ.***
3. ***Επιλέξτε οποιαδήποτε γωνία και ευθυγραμμίστε τη γωνία της εικόνας με μια γωνία της οθόνης.***

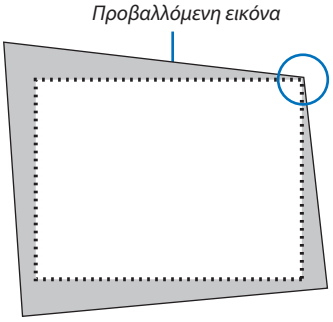

Στο σχήμα φαίνεται η πάνω δεξιά γωνία.

4. ***Πατήστε το πλήκτρο 3D REFORM δύο φορές.***

   Εμφανίζεται η οθόνη ρύθμισης Cornerstone.

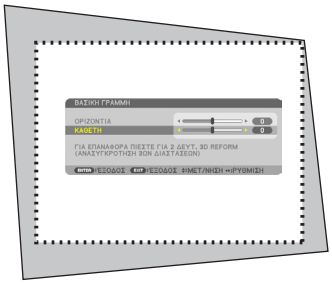

Στην εικόνα φαίνεται να είναι επιλεγμένο το πάνω αριστερά εικονίδιο (▼).

ΣΥΜΒΟΥΛΗ: Εάν ρυθμίζετε το στοιχείο [ΒΑΣΙΚΗ ΓΡΑΜΜΗ], η λειτουργία [CORNERSTONE] δεν θα είναι διαθέσιμη. Εάν συμβεί κάτι τέτοιο, πατήστε και κρατήστε πατημένο το πλήκτρο 3D REFORM για τουλάχιστον 2 δευτερόλεπτα για να επαναφέρετε τις ρυθμίσεις [ΒΑΣΙΚΗ ΓΡΑΜΜΗ].

5. ***Χρησιμοποιήστε το πλήκτρο ▲▼◀▶ για να επιλέξετε το εικονίδιο (▲) που δείχνει προς την κατεύθυνση που θέλετε να μετακινήσετε το πλαίσιο της προβαλλόμενης εικόνας.***
6. ***Πατήστε το πλήκτρο ENTER.***

7. Χρησιμοποιήστε το πλήκτρο ▲▼◀▶ για να μετακινήσετε το πλαίσιο της προβαλλόμενης εικόνας, όπως φαίνεται στο παράδειγμα.

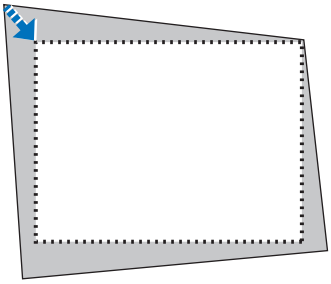

8. Πατήστε το πλήκτρο ENTER.

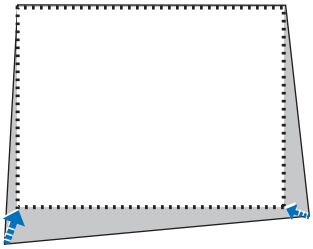

9. Χρησιμοποιήστε το πλήκτρο ▲▼◀▶ για να επιλέξετε άλλο εικονίδιο που να δείχνει την κατεύθυνση.

Στην οθόνη ρύθμισης Cornerstone, επιλέξτε [ΕΞΟΔΟΣ] ή πατήστε το πλήκτρο EXIT στο τηλεχειριστήριο.

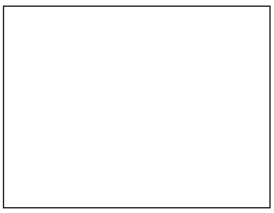

Εμφανίζεται η οθόνη επιβεβαίωσης.

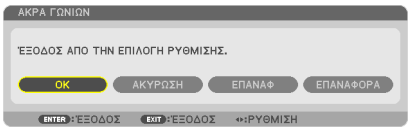

10. Πατήστε το πλήκτρο ◀ ή ▶ για να επισημάνετε την επιλογή [OK] και πατήστε το πλήκτρο ENTER.

Με τον τρόπο αυτό ολοκληρώνεται η διόρθωση Cornerstone.
Εάν επιλέξετε [ΑΚΥΡΟ], θα μεταβείτε στην οθόνη ρύθμισης χωρίς να αποθηκευτούν οι αλλαγές (βήμα 3).
Εάν επιλέξετε [ΕΠΑΝΑΦ], θα επιστρέψετε στις προεπιλεγμένες ρυθμίσεις.
Εάν επιλέξετε [ΑΝΑΙΡΕΣΗ], θα εξέλθετε χωρίς να αποθηκευτούν οι αλλαγές.

ΣΗΜΕΙΩΣΗ: Για να επαναφέρετε τις τιμές ρύθμισης της διόρθωσης τρισδιάστατης διαμόρφωσης, πατήστε και κρατήστε πατημένο το πλήκτρο 3D REFORM για τουλάχιστον 2 δευτερόλεπτα.

Το ρυθμιζόμενο εύρος για την τρισδιάστατη διαμόρφωση είναι:

	ΟΡΙΖΟΝΤΙΑ	ΚΑΘΕΤΗ
CORNERSTONE ΒΑΣΙΚΗ ΓΡΑΜΜΗ	Μεγ. περίπου +/– 35°	Μεγ. περίπου +/– 30°

* Παρακάτω αναφέρονται οι συνθήκες υπό τις οποίες επιτυγχάνεται η μέγιστη γωνία:

- Όταν χρησιμοποιείταιο φακός NP27ZL
- Όταν η μετατόπιση φακού ρυθμίζεται στο κέντρο

  Όταν η μετατόπιση φακού χρησιμοποιείται ήδη αλλά η εικόνα δεν εμφανίζεται στο κέντρο της οθόνης, το ρυθμιζόμενο εύρος θα αυξηθεί ή μειωθεί.
- Η εικόνα προβάλλεται στο μέγιστο πλάτος με το ζουμ

ΣΗΜΕΙΩΣΗ:

- *Ακόμα και εάν η συσκευή προβολής είναι ενεργοποιημένη, εφαρμόζονται οι τιμές διόρθωσης που χρησιμοποιήθηκαν πρόσφατα.*
- *Εάν η οθόνη Cornerstone δεν είναι διαθέσιμη (γκρι), πατήστε και κρατήστε πατημένο το πλήκτρο 3D REFORM για τουλάχιστον 2 δευτερόλεπτα ώστε να επαναφέρετε τα δεδομένα διόρθωσης. Η λειτουργία Cornerstone είναι πλέον διαθέσιμη.*
- *Το εύρος της διόρθωσης βασικής γραμμής δεν είναι η μέγιστη γωνία κλίσης της συσκευής προβολής.*

ΣΗΜΕΙΩΣΗ: Η διόρθωση της τρισδιάστατης διαμόρφωσης μπορεί να προκαλέσει αμυδρό θάμπωμα της εικόνας επειδή η διόρθωση γίνεται ηλεκτρονικά.

❽ Ταυτόχρονη προβολή δύο εικόνων

Η συσκευή προβολής διαθέτει μια λειτουργία που σας επιτρέπει να προβάλετε ταυτόχρονα δύο διαφορετικά σήματα. Υπάρχουν δύο λειτουργίες: Η λειτουργία εικόνα σε εικόνα (PIP) και η λειτουργία ΕΙΚΟΝΑ ΔΙΠΛΑ ΣΕ ΕΙΚΟΝΑ.

- ***Από το μενού, επιλέξτε [ΕΓΚΑΤΑΣΤ.] → [ΒΑΣΙΚΟ] → [ΕΙΚΟΝΑ ΣΕ ΕΙΚΟΝΑ/ΕΙΚΟΝΑ ΔΙΠΛΑ ΣΕ ΕΙΚΟΝΑ].***

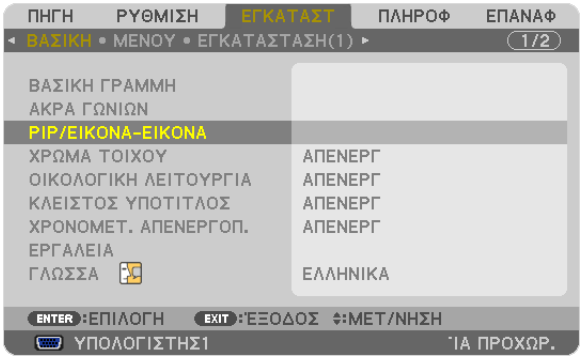

Το στοιχείο [ΕΙΚΟΝΑ ΣΕ ΕΙΚΟΝΑ/ΕΙΚΟΝΑ ΔΙΠΛΑ ΣΕ ΕΙΚΟΝΑ] διαθέτει τρεις επιλογές: ΛΕΙΤΟΥΡΓΙΑ, ΘΕΣΗ και ΠΗΓΗ.
Χρησιμοποιήστε το πλήκτρο ▲ ή ▼ για να επιλέξετε [ΛΕΙΤΟΥΡΓΙΑ], [ΘΕΣΗ] ή [ΠΗΓΗ] και πατήστε το πλήκτρο ENTER.

Λειτουργία ΕΙΚΟΝΑ ΣΕ ΕΙΚΟΝΑ ή ΕΙΚΟΝΑ ΔΙΠΛΑ ΣΕ ΕΙΚΟΝΑ [ΛΕΙΤΟΥΡΓΙΑ]

Η επιλογή αυτή σας επιτρέπει να επιλέξετε δύο λειτουργίες: ΕΙΚΟΝΑ ΣΕ ΕΙΚΟΝΑ και ΕΙΚΟΝΑ ΔΙΠΛΑ ΣΕ ΕΙΚΟΝΑ.

Χρησιμοποιήστε το πλήκτρο ▲ ή ▼ για να επιλέξετε [ΕΙΚΟΝΑ ΣΕ ΕΙΚΟΝΑ] ή [ΕΙΚΟΝΑ ΔΙΠΛΑ ΣΕ ΕΙΚΟΝΑ] και πατήστε το πλήκτρο ENTER.

ΕΙΚΟΝΑ ΣΕ ΕΙΚΟΝΑ: Η επιλογή αυτή σας επιτρέπει να προβάλετε μια δευτερεύουσα εικόνα μέσα στην κύρια εικόνα.

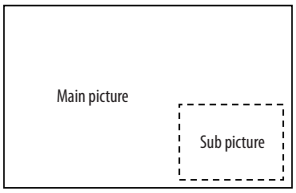

ΕΙΚΟΝΑ ΔΙΠΛΑ ΣΕ ΕΙΚΟΝΑ: Η επιλογή αυτή σας επιτρέπει να προβάλετε δύο εικόνες τη μία δίπλα στην άλλη.

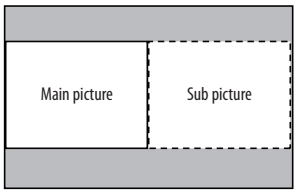

ΣΗΜΕΙΩΣΗ:

- *Η κύρια εικόνα θα προβάλλεται στα αριστερά και η δευτερεύουσα εικόνα στα δεξιά.*
- *Το σήμα της κύριας εικόνας υποστηρίζει τους συνδέσμους COMPUTER 1, COMPUTER 2 και COMPUTER 3.*
  Το σήμα της δευτερεύουσας εικόνας υποστηρίζει τους συνδέσμους VIDEO IN και S-VIDEO IN.
- *Η κύρια εικόνα υποστηρίζει σήμα RGB με ανάλυση 1280 × 1024 pixel ή λιγότερα.*

Προβολή δύο εικόνων

1. ***Πατήστε το πλήκτρο PIP/FREEZE στο τηλεχειριστήριο.***

   Θα εμφανιστεί η οθόνη ΠΗΓΗ ΕΙΚΟΝΑ ΣΕ ΕΙΚΟΝΑ/ΕΙΚΟΝΑ ΔΙΠΛΑ ΣΕ ΕΙΚΟΝΑ.

2. ***Χρησιμοποιήστε το πλήκτρο ▲ ή ▼ για να επιλέξετε την πηγή και πατήστε το πλήκτρο ENTER.***

   Θα εμφανιστεί η οθόνη ΕΙΚΟΝΑ ΣΕ ΕΙΚΟΝΑ ή ΕΙΚΟΝΑ ΔΙΠΛΑ ΣΕ ΕΙΚΟΝΑ, ανάλογα με το ποια έχει επιλεγεί στην οθόνη ρύθμισης [ΛΕΙΤΟΥΡΓΙΑ].

3. ***Πατήστε πάλι το πλήκτρο PIP/FREEZE για να επιστρέψετε στην κανονική οθόνη (μία εικόνα).***

ΣΥΜΒΟΥΛΗ:
- *Εάν επιλέξετε άλλη πηγή, θα μεταβείτε στην κανονική οθόνη.*
- *Εάν επιλέξετε μια πηγή που δεν υποστηρίζει η κύρια ή δευτερεύουσα εικόνα, θα μεταβείτε στην κανονική οθόνη.*

[ΘΕΣΗ]

Η επιλογή αυτή σας επιτρέπει να επιλέξετε τη θέση της δευτερεύουσας εικόνας στην κύρια εικόνα.

ΣΗΜΕΙΩΣΗ:
- *Η προεπιλεγμένη ρύθμιση είναι [ΚΑΤΩ-ΔΕΞΙΑ].*

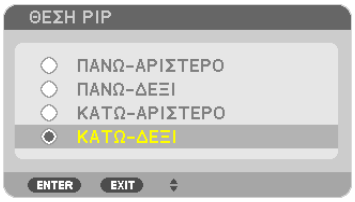

Χρησιμοποιήστε το πλήκτρο ▲ ή ▼ για να επιλέξετε τη θέση της δευτερεύουσας εικόνας και πατήστε το πλήκτρο ENTER.
Οι επιλογές είναι: ΕΠΑΝΩ-ΑΡΙΣΤΕΡΑ, ΕΠΑΝΩ-ΔΕΞΙΑ, ΚΑΤΩ-ΑΡΙΣΤΕΡΑ και ΚΑΤΩ-ΔΕΞΙΑ.

Οι ακόλουθες ρυθμίσεις είναι διαθέσιμες μόνο για την κύρια εικόνα.
- Ρύθμιση εικόνας
- Μεγέθυνση φωτογραφίας με το πλήκτρο D-ZOOM/ZOOM +/–.

Οι ακόλουθες λειτουργίες είναι διαθέσιμες για τις κύριες και τις δευτερεύουσες εικόνες.
- Σίγαση εικόνας
- Πάγωμα κινούμενης εικόνας

❾ Αποτροπή μη εξουσιοδοτημένης χρήσης της συσκευής προβολής [ΑΣΦΑΛΕΙΑ]

Μπορείτε να ορίσετε μια λέξη-κλειδί για τη συσκευή προβολής σας μέσω του μενού, για να αποτρέψετε τη χρήση της από μη εξουσιοδοτημένους χρήστες. Αφού ορίσετε λέξη-κλειδί, με την ενεργοποίηση της συσκευής προβολής θα εμφανιστεί η οθόνη εισαγωγής λέξης κλειδιού. Αν δεν πληκτρολογήσετε τη σωστή λέξη-κλειδί, η συσκευή προβολής δεν θα μπορεί να προβάλλει εικόνες.

• Δεν μπορείτε να ακυρώσετε τη ρύθμιση [ΑΣΦΑΛΕΙΑ] μέσω της επιλογής [ΕΠΑΝΑΦ] του μενού.

Για να ενεργοποιήσετε τη λειτουργία ασφαλείας:

1. ***Πατήστε το πλήκτρο MENU.***

   Θα εμφανιστεί το μενού.

2. ***Πατήστε το πλήκτρο ▶ δύο φορές για να επιλέξετε [ΕΓΚΑΤΑΣΤ] και πατήστε το πλήκτρο ▼ ή το πλήκτρο ENTER για να επιλέξετε [ΒΑΣΙΚΟ].***
3. ***Πατήστε το πλήκτρο ▶ για να επιλέξετε [ΕΓΚΑΤΑΣΤΑΣΗ(2)].***
4. ***Πατήστε το πλήκτρο ▼ τρεις φορές για να επιλέξετε [ΑΣΦΑΛΕΙΑ] και πατήστε το πλήκτρο ENTER.***

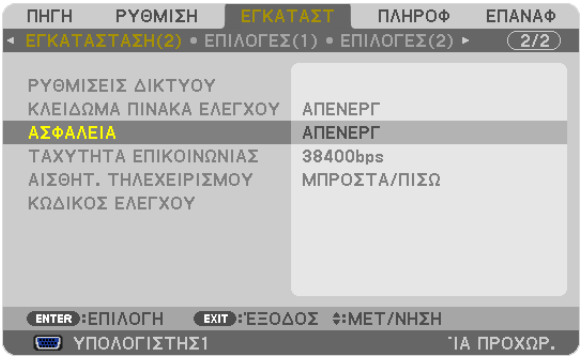

Θα εμφανιστεί το μενού ΑΠΕΝΕΡΓ./ΕΝΕΡΓ.

5. ***Πατήστε το πλήκτρο ▼ για να επιλέξετε [ΕΝΕΡΓ.] και πατήστε το πλήκτρο ENTER.***

Εμφανίζεται η οθόνη [ΛΕΞΗ ΚΛΕΙΔΙ ΑΣΦΑΛΕΙΑΣ].

6. ***Πληκτρολογήστε έναν συνδυασμό των τεσσάρων πλήκτρων ▲▼◀▶ και πατήστε το πλήκτρο ENTER.***

ΣΗΜΕΙΩΣΗ: Η λέξη-κλειδί πρέπει να αποτελείται από 4 έως 10 ψηφία.

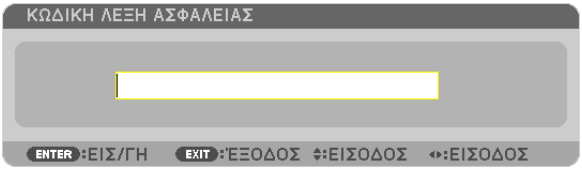

Εμφανίζεται η οθόνη [ΕΠΙΒΕΒΑΙΩΣΗ ΛΕΞΗΣ-ΚΛΕΙΔΙ].

ΣΗΜΕΙΩΣΗ: Σημειώστε τον κωδικό πρόσβασής σας και φυλάξτε τον σε ασφαλές μέρος.

7. Πληκτρολογήστε τον ίδιο συνδυασμό των πλήκτρων ▲▼◀▶ και πατήστε το πλήκτρο ENTER.

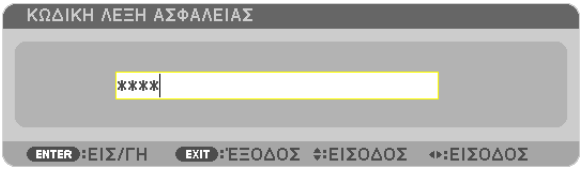

Εμφανίζεται η οθόνη επιβεβαίωσης.

8. Επιλέξτε [ΝΑΙ] και πιέστε το πλήκτρο ENTER.

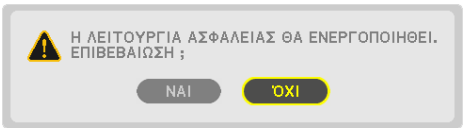

Έχει ενεργοποιηθεί η λειτουργία ΑΣΦΑΛΕΙΑ.

Για να ενεργοποιήσετε τη συσκευή προβολής όταν είναι ενεργοποιημένη η [ΑΣΦΑΛΕΙΑ]:

1. Πιέστε το πλήκτρο POWER.

Η συσκευή προβολής θα ενεργοποιηθεί και θα εμφανιστεί ένα μήνυμα που υποδεικνύει ότι η συσκευή προβολής είναι κλειδωμένη.

2. Πατήστε το πλήκτρο MENU.

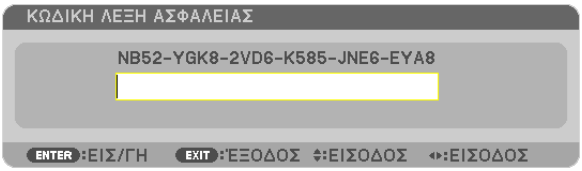

3. Πληκτρολογήστε τη σωστή λέξη-κλειδί και πατήστε το πλήκτρο ENTER. Η συσκευή προβολής θα εμφανίσει μια εικόνα.

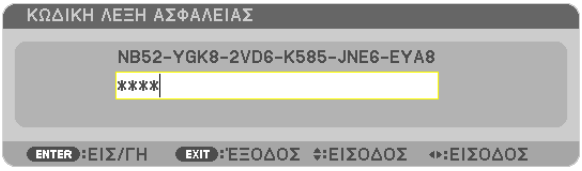

ΣΗΜΕΙΩΣΗ: Η λειτουργία απενεργοποίησης ασφαλείας παραμένει μέχρι να απενεργοποιήσετε την τροφοδοσία ή να βγάλετε το καλώδιο ρεύματος.

Για να απενεργοποιήσετε τη λειτουργία ΑΣΦΑΛΕΙΑ:

1. ***Πατήστε το πλήκτρο MENU.***

   Θα εμφανιστεί το μενού.

2. ***Επιλέξτε [ΕΓΚΑΤΑΣΤ] → [ΕΓΚΑΤΑΣΤΑΣΗ(2)] → [ΑΣΦΑΛΕΙΑ] και πατήστε το πλήκτρο ENTER.***

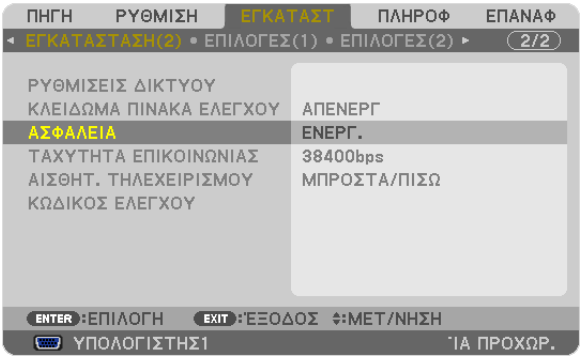

   Θα εμφανιστεί το μενού ΑΠΕΝΕΡΓ./ΕΝΕΡΓ.

3. ***Επιλέξτε [ΑΠΕΝΕΡΓ.] και πατήστε το πλήκτρο ENTER.***

   Εμφανίζεται η οθόνη ΛΕΞΗ ΚΛΕΙΔΙ ΑΣΦΑΛΕΙΑΣ.

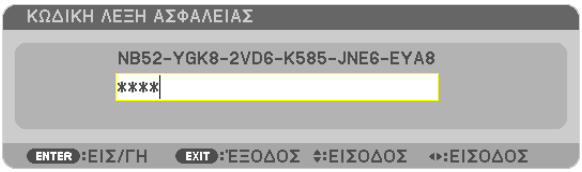

4. ***Πληκτρολογήστε τη λέξη-κλειδί και πατήστε το πλήκτρο ENTER.***

   Μετά την πληκτρολόγηση της σωστής λέξης-κλειδί, θα απενεργοποιηθεί η λειτουργία ΑΣΦΑΛΕΙΑ.

ΣΗΜΕΙΩΣΗ: Αν ξεχάσετε τη λέξη-κλειδί, επικοινωνήστε με τον αντιπρόσωπό σας. Ο αντιπρόσωπός σας θα σας παράσχει τη λέξη-κλειδί, αν του παραχωρήσετε τον κωδικό αιτήματος. Ο δικός σας κωδικός αιτήματος εμφανίζεται στον οθόνη επιβεβαίωσης λέξης-κλειδί. Σε αυτό το παράδειγμα, ο κωδικός αιτήματος είναι [NB52-YGK8-2VD6-K585-JNE6-EYA8].

⑩ Αποθήκευση αλλαγών για μετατόπιση φακού, ζουμ και εστίαση [ΜΝΗΜΗ ΦΑΚΟΥ]

Οι προσαρμοσμένες τιμές μπορούν να αποθηκευτούν στη μνήμη του προβολέα όταν χρησιμοποιούνται τα LENS SHIFT, ZOOM και FOCUS πλήκτρα του προβολέα. Οι ρυθμιζόμενες τιμές μπορούν να εφαρμοστούν στο σήμα που επιλέγετε. Έτσι, δεν θα χρειάζεται να ρυθμίζετε τη μετατόπιση φακού, την εστίαση και το ζουμ κάθε φορά που επιλέγετε πηγή. Υπάρχουν δύο τρόποι για να αποθηκεύσετε τις ρυθμιζόμενες τιμές για τη μετατόπιση φακού, το ζούμ και την εστίαση.

Όνομα λειτουργίας	Περιγραφή	σελίδα
ΜΝΗΜΗ ΦΑΚΟΥ ΑΝΑΦ.	Ρυθμιζόμενες τιμές για όλα τα σήματα εισόδου. Αν δεν έχουν αποθηκευτεί τιμές στο [ΜΝΗΜΗ ΦΑΚΟΥ], θα εφαρμοστούν οι τιμές που έχουν αποθηκευτεί στο [ΜΝΗΜΗ ΦΑΚΟΥ ΑΝΑΦ.].	→ σελίδα 130
ΜΝΗΜΗ ΦΑΚΟΥ	Ρυθμιζόμενες τιμές για κάθε σήμα εισόδου. Χρησιμοποιήστε τις ρυθμιζόμενες τιμές για το σήμα με διαφορετικό λόγο διαστάσεων ή ανάλυση. Οι ρυθμιζόμενες τιμές μπορούν να εφαρμοστούν κατά την επιλογή πηγής.	→ σελίδα 121

ΣΗΜΕΙΩΣΗ:

- *Οι ρυθμίσεις της μετατόπισης φακού, του ζουμ και της εστίασης μπορούν να πραγματοποιηθούν με το τηλεχειριστήριο. (→ σελίδα 27, 29, 30)*
- *Ο φακός NP25FL δεν υποστηρίζει τη λειτουργία μνήμης φακού.*
- *Βεβαιωθείτε ότι εκτελέσατε [ΒΑΘΜΟΝΟΜΗΣΗ] μετά την επανατοποθέτηση του φακού.*

Παράδειγμα χρήσης

Όταν επιθυμείτε να προβάλλετε σε οθόνη με λόγο διαστάσεων 4:3 ένα σήμα NTSC ή άλλο σήμα με λόγο διαστάσεων 4:3 και ένα σήμα SXGA ή άλλο σήμα με λόγο διαστάσεων 5:4:

Ορίστε τη μετατόπιση, την εστίαση και το ζουμ ώστε να ρυθμίσετε το κατακόρυφο μέγεθος οθόνης του σήματος με λόγο διαστάσεων 5:4 σε τυπικό.
Πλέον είναι δυνατή η εμφάνιση σημάτων με λόγο διαστάσεων 4:3 και 5:4.
Σημειώστε ότι με αυτές τις ρυθμίσεις μετατόπισης, εστίασης και ζουμ, το σήμα λόγου διαστάσεων 4:3 θα γίνεται μικρότερο στην οθόνη.
Για να αποφύγετε αυτή τη μείωση του μεγέθους, ρυθμίστε τη μετατόπιση, την εστίαση και το ζουμ στη βέλτιστη επιλογή για σήματα με λόγο διαστάσεων 4:3 και 5:4 ξεχωριστά.
Η αποθήκευση καθεμιάς από αυτές τις τιμές θα σας δώσει τη δυνατότητα να προβάλλετε εικόνες στις βέλτιστες ρυθμίσεις κάθε φορά που αλλάζετε σήμα.

Για να αποθηκεύσετε τις ρυθμιζόμενες τιμές σας στο [ΜΝΗΜΗ ΦΑΚΟΥ ΑΝΑΦ.].

1. ***Πατήστε το πλήκτρο MENU.***

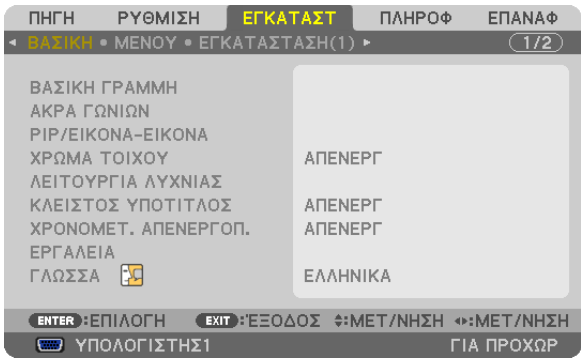

Θα εμφανιστεί το μενού.

2. ***Πατήστε το πλήκτρο ▶ για να επιλέξετε [ΕΓΚΑΤΑΣΤ] και πατήστε το πλήκτρο ENTER.***
3. ***Πατήστε το πλήκτρο ▶ για να επιλέξετε [ΕΓΚΑΤΑΣΤΑΣΗ (1)].***

4. ***Πατήστε το πλήκτρο ▼ για να επιλέξετε [ΜΝΗΜΗ ΦΑΚΟΥ ΑΝΑΦ.] και πατήστε το πλήκτρο ENTER.***

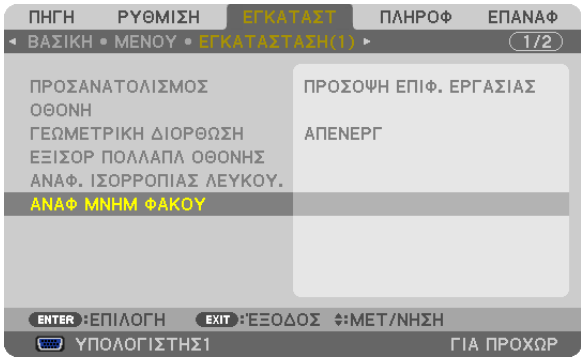

Εμφανίζεται η οθόνη [ΜΝΗΜΗ ΦΑΚΟΥ ΑΝΑΦ.].

5. ***Επιλέξτε [ΑΠΟΘΗΚΕΥΣΗ] και πατήστε το πλήκτρο ENTER.***

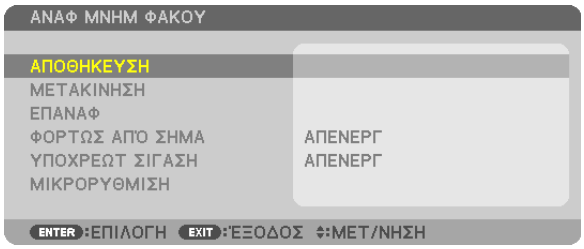

Εμφανίζεται η οθόνη επιβεβαίωσης.

6. ***Πατήστε το πλήκτρο ◀ για να επιλέξετε [ΝΑΙ] και πατήστε το πλήκτρο ENTER.***

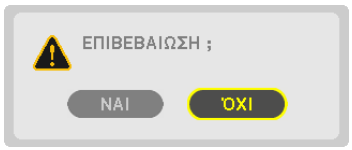

Οι ρυθμιζόμενες τιμές για τη μετατόπιση φακού, το ζουμ και την εστίαση έχουν αποθηκευτεί στο [ΜΝΗΜΗ ΦΑΚΟΥ ΑΝΑΦ.].

7. ***Πατήστε το πλήκτρο MENU.***

Θα κλείσει το μενού.

ΣΥΜΒΟΥΛΗ:

- *Για να αποθηκεύσετε τις ρυθμισμένες τιμές για κάθε πηγή εισόδου, χρησιμοποιήστε τη λειτουργία Μνήμη φακού.*

Για να ανακτήσετε τις ρυθμιζόμενες τιμές σας από το [ΜΝΗΜΗ ΦΑΚΟΥ ΑΝΑΦ.]:

1. ***Πατήστε το πλήκτρο MENU.***

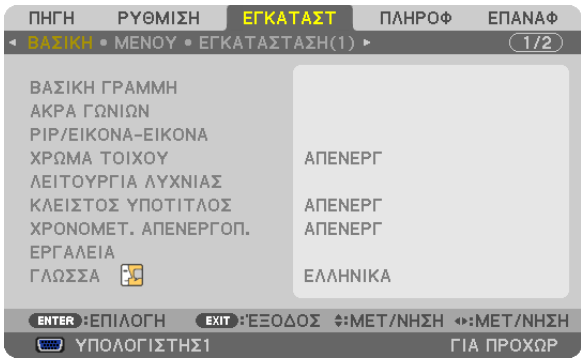

Θα εμφανιστεί το μενού.

2. ***Πατήστε το πλήκτρο ▶ για να επιλέξετε [ΕΓΚΑΤΑΣΤ] και πατήστε το πλήκτρο ENTER.***
3. ***Πατήστε το πλήκτρο ▶ για να επιλέξετε [ΕΓΚΑΤΑΣΤΑΣΗ (1)].***
4. ***Πατήστε το πλήκτρο ▼ για να επιλέξετε [ΜΝΗΜΗ ΦΑΚΟΥ ΑΝΑΦ.] και πατήστε το πλήκτρο ENTER.***

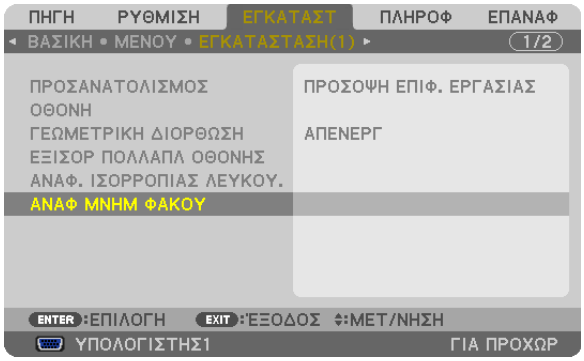

Εμφανίζεται η οθόνη [ΜΝΗΜΗ ΦΑΚΟΥ ΑΝΑΦ.].

5. ***Επιλέξτε [ΜΕΤΑΚΙΝΗΣΗ) και πατήστε το πλήκτρο ENTER.***

Εμφανίζεται η οθόνη επιβεβαίωσης.

6. ***Πατήστε το πλήκτρο ◀ για να επιλέξετε [ΝΑΙ] και πατήστε το πλήκτρο ENTER.***

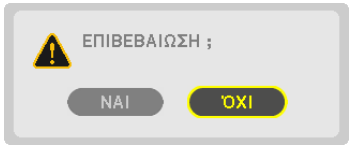

Οι ρυθμιζόμενες τιμές θα εφαρμοστούν στο τρέχον σήμα.

7. ***Πατήστε το πλήκτρο MENU.***

Θα κλείσει το μενού.

ΣΥΜΒΟΥΛΗ:

Για να ανακτήσετε τις ρυθμιζόμενες τιμές από το [ΜΝΗΜΗ ΦΑΚΟΥ]:

1. ***Από το μενού, επιλέξτε [ΡΥΘΜΙΣΗ] → [ΜΝΗΜΗ ΦΑΚΟΥ] → [ΜΕΤΑΚΙΝΗΣΗ] και πατήστε το πλήκτρο ENTER.***

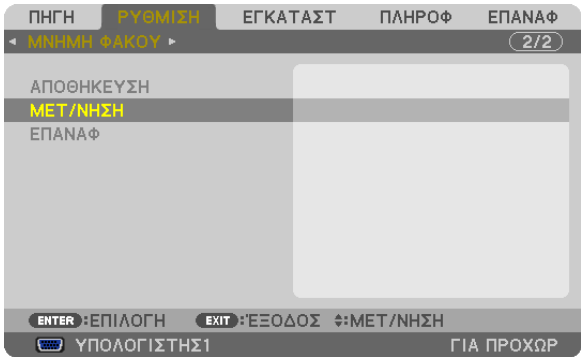

Εμφανίζεται η οθόνη επιβεβαίωσης.

2. ***Πατήστε το πλήκτρο ◀ για να επιλέξετε [ΝΑΙ] και πατήστε το πλήκτρο ENTER.***

   Οι ρυθμιζόμενες τιμές που έχουν αποθηκευτεί στη [ΜΝΗΜΗ ΦΑΚΟΥ] θα εφαρμοστούν στο τρέχον σήμα.

Για να εφαρμόσετε αυτόματα τις ρυθμιζόμενες τιμές κατά την επιλογή πηγής:

1. ***Από το μενού, επιλέξτε [ΕΓΚΑΣΤ] → [ΜΝΗΜΗ ΦΑΚΟΥ] → [ΦΟΡΤΩΣΗ ΚΑΤΑ ΣΗΜΑ] και πατήστε το πλήκτρο ENTER.***

2. ***Πατήστε το πλήκτρο v για να επιλέξετε [ΕΝΕΡΓ.] και πατήστε το πλήκτρο ENTER.***

   Με αυτόν τον τρόπο θα μετακινηθεί αυτόματα ο φακός στη θέση που βρισκόταν κατά την επιλογή πηγής, σύμφωνα με τις ρυθμιζόμενες τιμές.

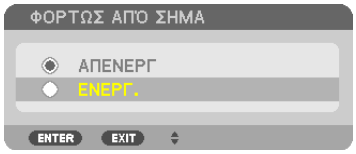

ΣΗΜΕΙΩΣΗ: Η λειτουργία μνήμης φακού ενδέχεται να μη δημιουργήσει μια απολύτως ευθυγραμμισμένη εικόνα (λόγω ανοχής των φακών) χρησιμοποιώντας τις ρυθμισμένες τιμές που είναι αποθηκευμένε στη συσκευή προβολής. Μετά την εφαρμογή των ρυθμισμένων τιμών μέσω της λειτουργίας μνήμης φακού, ρυθμίστε τη μετατόπιση φακού, το ζουμ και την εστίαση ώστε να δημιουργηθεί η καλύτερη δυνατή εικόνα.

⓫ Προβολή εικόνας χρησιμοποιώντας τη λειτουργία [ΜΙΞΗ ΑΚΡΩΝ]

Με τη λειτουργία ΜΙΞΗ ΑΚΡΩΝ μια εικόνα πολλαπλών οθονών με υψηλή ανάλυση μπορεί να εμφανιστεί σε μεγάλη οθόνη. Αυτή η λειτουργία προσαρμόζει τις επικαλυπτόμενες άκρες των εικόνων που προβάλλονται από κάθε συσκευή προβολής για να εξομοιώσει εικόνες πολλαπλών εικόνων.

ΣΗΜΕΙΩΣΗ:

- *Για την απόσταση προβολής των συσκευών προβολής ,ανατρέξτε στην ενότητα "Απόσταση προβολής και μέγεθος οθόνης" στις σελίδες 219, 220, 221.*
- *Προτού εκτελέσετε τη λειτουργία Μίξη άκρων, τοποθετήστε τη συσκευή προβολής στη σωστή θέση, ώστε το σχήμα της εικόνας να είναι τετράγωνο και σε κατάλληλο μέγεθος και, στη συνέχεια, προβείτε σε οπτικές ρυθμίσεις (μετατόπιση φακού, εστίαση και ζουμ).*

Πριν την περιγραφή της χρήσης της λειτουργίας Μίξη άκρων

Αυτή η ενότητα περιγράφει και επεξηγεί την περίπτωση του εξής παραδείγματος: "Τοποθέτηση δύο συσκευών προβολής δίπλα δίπλα". Όπως φαίνεται, η προβαλλόμενη περιοχή στα αριστερά αναφέρεται ως "Συσκευή προβολής Α" και η προβαλλόμενη εικόνα στα δεξιά ως "Συσκευή προβολής Β". Εκτός εάν αναφέρεται διαφορετικά στο παρόν, ο όρος "συσκευή προβολής" χρησιμοποιείται για να περιγράψει και το Α και το Β.

Παράδειγμα: Τοποθέτηση δύο συσκευών προβολής δίπλα δίπλα

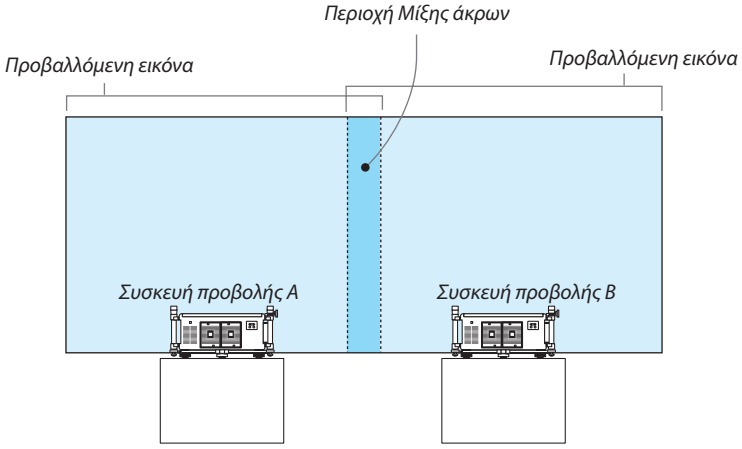

Προετοιμασία:

- Ενεργοποιήστε τη συσκευή προβολής και προβάλετε ένα σήμα.
- Για να χρησιμοποιήστε δύο ή περισσότερες συσκευές προβολής, πρέπει να ενεργοποιήσετε το [ΚΩΔΙΚΟΣ ΕΛΕΓΧΟΥ] στο μενού. Για περισσότερες πληροφορίες, ανατρέξτε στην ενότητα "Ρύθμιση κωδικού στο [ΚΩΔΙΚΟΣ ΕΛΕΓΧΟΥ] της συσκευής προβολής" στη σελίδα 131.

① Ενεργοποίηση της λειτουργίας [ΜΙΞΗ ΑΚΡΩΝ].

1 Επιλέξτε [ΡΥΘΜΙΣΗ] → [ΜΙΞΗ ΑΚΡΩΝ] και πατήστε το πλήκτρο ENTER.

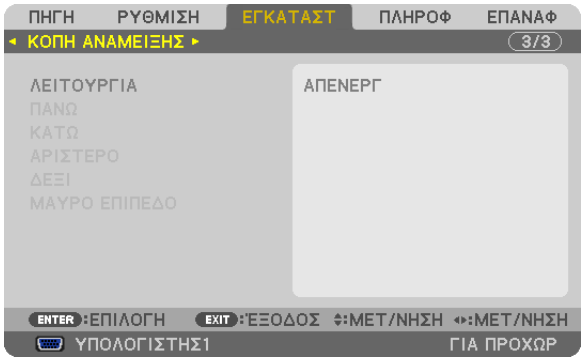

2 *Επιλέξτε [ΛΕΙΤΟΥΡΓΙΑ] → [ΕΝΕΡΓΟΠΟΙΗΣΗ] και πατήστε το πλήκτρο ENTER.*

Με αυτό τον τρόπο ενεργοποιείται η λειτουργία Μίξη άκρων. Τα παρακάτω στοιχεία μενού είναι διαθέσιμα: [ΕΠΑΝΩ], [ΚΑΤΩ], [ΑΡΙΣΤΕΡΑ], [ΔΕΞΙΑ] και [ΕΝΤΑΣΗ ΜΑΥΡΟΥ ΧΡΩΜΑΤΟΣ]

3 *Επιλέξτε [ΔΕΞΙΑ] για τη Συσκευή προβολής A και [ΑΡΙΣΤΕΡΑ] για τη Συσκευή προβολής B.*

Πατήστε το πλήκτρο ENTER.

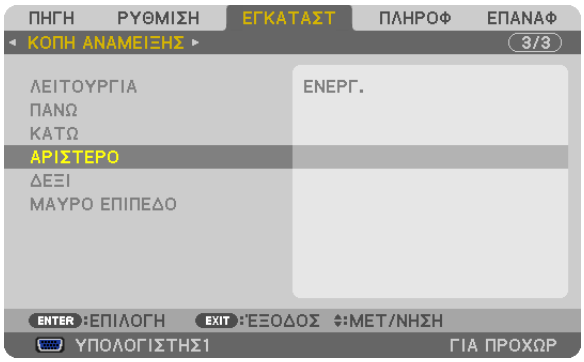

Τα παρακάτω στοιχεία είναι διαθέσιμα:

[ΣΤΟΙΧΕΙΟ ΕΛΕΓΧΟΥ], [ΔΕΙΚΤΗΣ], [ΕΥΡΟΣ] και [ΘΕΣΗ]

4 *Επιλέξτε [ΣΤΟΙΧΕΙΟ ΕΛΕΓΧΟΥ] → [ΕΝΕΡΓΟΠΟΙΗΣΗ] και πατήστε το πλήκτρο ENTER.*

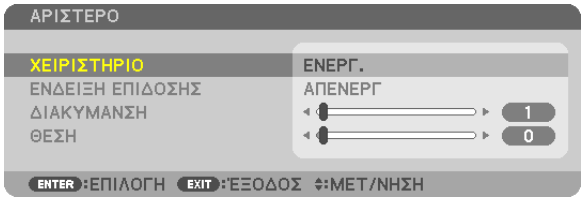

Κάθε στοιχείο [ΕΠΑΝΩ], [ΚΑΤΩ], [ΑΡΙΣΤΕΡΑ], [ΔΕΞΙΑ] και [ΕΝΤΑΣΗ ΜΑΥΡΟΥ ΧΡΩΜΑΤΟΣ] έχει το δικό του διαθέσιμο στοιχείο [ΔΕΙΚΤΗΣ], [ΣΤΟΙΧΕΙΟ ΕΛΕΓΧΟΥ] [ΕΥΡΟΣ] και [ΘΕΣΗ]. Εάν ενεργοποιήσετε το [ΣΤΟΙΧΕΙΟ ΕΛΕΓΧΟΥ], τα στοιχεία [ΔΕΙΚΤΗΣ], [ΕΥΡΟΣ] και [ΘΕΣΗ] θα είναι διαθέσιμα.

② Ρυθμίστε τις τιμές των στοιχείων [ΕΥΡΟΣ] και [ΘΕΣΗ] για να καθορίσετε την περιοχή των επικαλυπτόμενων ακρών των εικόνων που προβάλλονται από κάθε συσκευή προβολής.

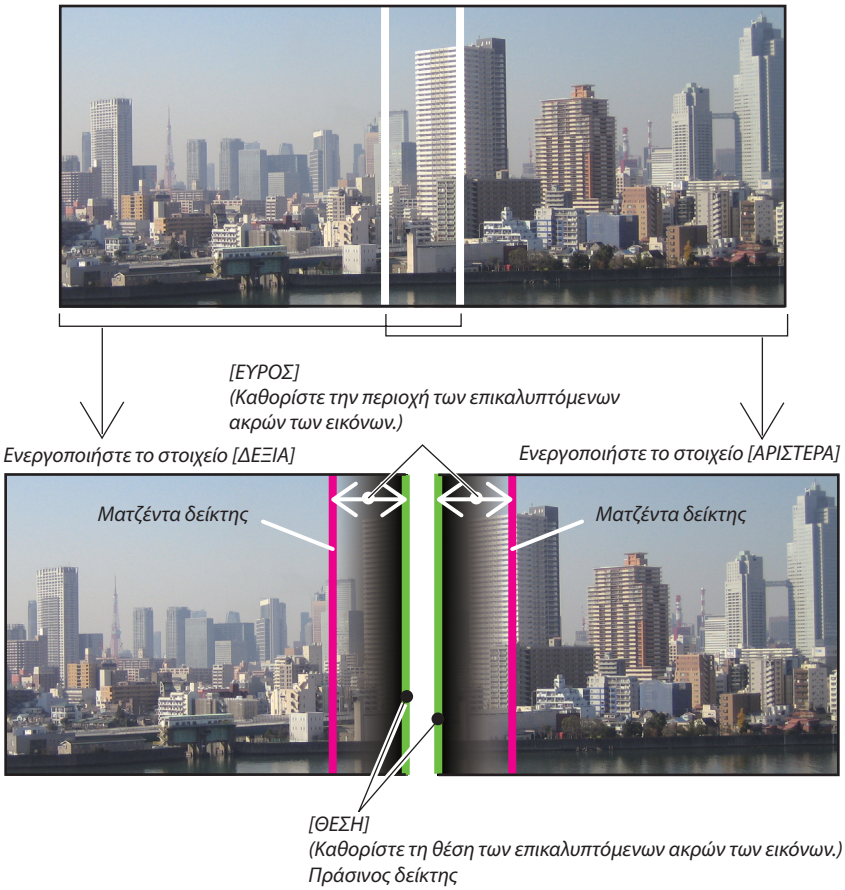

Εάν ενεργοποιήσετε το στοιχείο [ΔΕΙΚΤΗΣ], θα εμφανιστούν ο πράσινος δείκτης και ο ματζέντα δείκτης.
Ο ματζέντα δείκτης χρησιμοποιείται για το στοιχείο [ΕΥΡΟΣ] και ο πράσινος για το στοιχείο [ΘΕΣΗ].

1 Ρυθμίστε τις τιμές του στοιχείου [ΕΥΡΟΣ].

Χρησιμοποιήστε το πλήκτρο ◀ ή ▶ για να ρυθμίσετε την επικαλυπτόμενη περιοχή.

ΣΥΜΒΟΥΛΗ:

- *Ρυθμίστε με τέτοιο τρόπο ώστε ο δείκτης της μίας συσκευής προβολής να επικαλύπτει το δείκτη της άλλης συσκευής προβολής.*

2 Ρυθμίστε τις τιμές του στοιχείου [ΘΕΣΗ].

Χρησιμοποιήστε το πλήκτρο ◀ ή ▶ για να ευθυγραμμίσετε τη μία άκρη με την άλλη άκρη των επικαλυπτόμενων εικόνων.

ΣΥΜΒΟΥΛΗ:

- *Κατά την προβολή σήματος διαφορετικής ανάλυσης, εκτελέστε τη λειτουργία Μίξη άκρων από την αρχή.*
- *Η ρύθμιση του στοιχείου [ΔΕΙΚΤΗΣ] δεν θα αποθηκευτεί και θα μεταβείτε στο στοιχείο [ΑΠΕΝΕΡΓΟΠΟΙΗΣΗ], όταν η συσκευή προβολής είναι απενεργοποιημένη.*
- *Για να εμφανίσετε ή να αποκρύψετε το δείκτη, ενώ η συσκευή προβολής βρίσκεται σε λειτουργία, ενεργοποιήστε ή απενεργοποιήστε το στοιχείο [ΔΕΙΚΤΗ] από το μενού.*
- *Εάν δεν θέλετε να υπάρχει μεγάλη διαφορά στην ισορροπία λευκού και τη φωτεινότητα μεταξύ των συσκευών προβολής, ρυθμίστε τα στοιχεία [ΑΝΑΦ. ΙΣΟΡΡΟΠΙΑΣ ΛΕΥΚΟΥ] και [ΣΥΓΚΡ. ΠΟΛΛΑΠΛΩΝ ΟΘΩΝΩΝ] για να επιτύχετε το καλύτερο δυνατό αποτέλεσμα. (→ σελίδα 129)*

Ρύθμιση της λειτουργίας Ένταση μαύρου χρώματος

Εάν παρατηρήσετε διαφορές στη φωτεινότητα μιας εικόνας, χρησιμοποιήστε τη λειτουργία [ΕΝΤΑΣΗ ΜΑΥΡΟΥ ΧΡΩΜΑΤΟΣ] για να ρυθμίσετε το πιο σκοτεινό τμήμα ή το επίπεδο φωτεινότητας.

ΣΗΜΕΙΩΣΗ:

Αυτή η λειτουργία είναι ενεργοποιημένη, μόνο όταν το στοιχείο [ΛΕΙΤΟΥΡΓΙΑ] έχει ενεργοποιηθεί.

Η ρυθμιζόμενη περιοχή ποικίλει ανάλογα με το συνδυασμό των στοιχείων [ΕΠΑΝΩ], [ΚΑΤΩ], [ΑΡΙΣΤΕΡΑ] και [ΔΕΞΙΑ] που έχει ενεργοποιηθεί.

Παράδειγμα: Ρύθμιση της λειτουργίας Ένταση μαύρου χρώματος κατά την τοποθέτηση δύο συσκευών προβολής δίπλα δίπλα

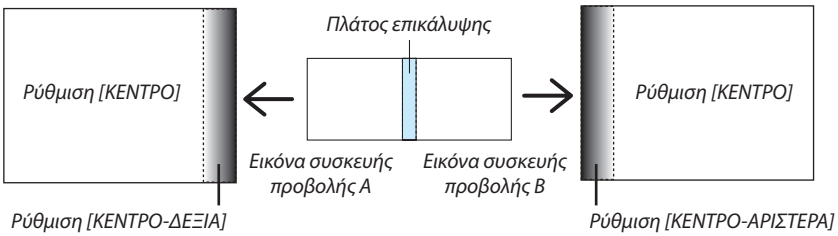

1. ***Ενεργοποιήστε τη [ΛΕΙΤΟΥΡΓΙΑ]***
2. ***Επιλέξτε [ΕΝΤΑΣΗ ΜΑΥΡΟΥ ΧΡΩΜΑΤΟΣ] και πατήστε το πλήκτρο ENTER.***

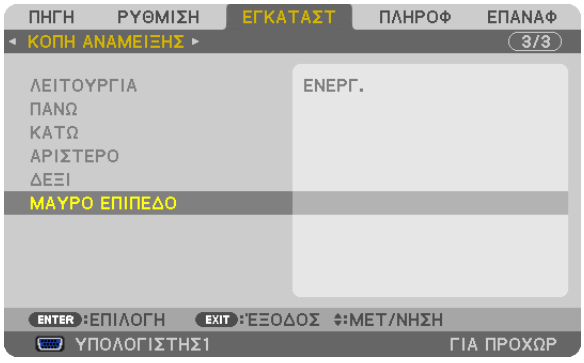

3. ***Χρησιμοποιήστε το πλήκτρο ▼ ή ▲ για να επιλέξετε ένα στοιχείο και το ◀ ή ▶ για να ρυθμίσετε την ένταση μαύρου χρώματος.***

   Κάντε το ίδιο και για την άλλη συσκευή προβολής, εάν χρειάζεται.

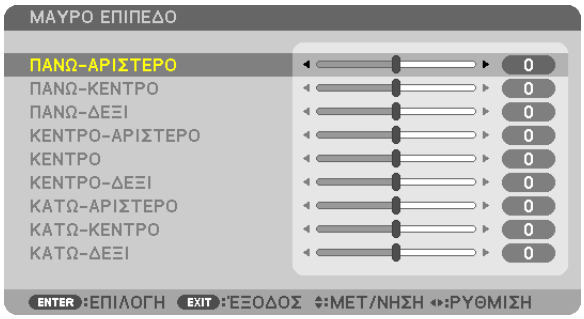

Τμήματα 9 στοιχείων για τη ρύθμιση της λειτουργίας Ένταση μαύρου χρώματος

Η συσκευή προβολής που βρίσκεται στο κέντρο

Με αυτή τη λειτουργία μπορείτε να ρυθμίσετε το επίπεδο φωτεινότητας των τμημάτων 9 στοιχείων για τη συσκευή προβολής που βρίσκεται στο κέντρο και των τμημάτων 4 στοιχείων για τη συσκευή προβολής που βρίσκεται κάτω αριστερά, όπως φαίνεται παρακάτω.

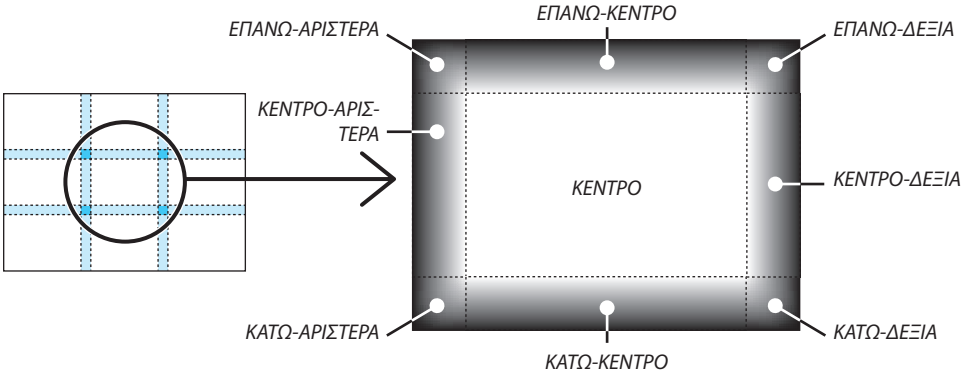

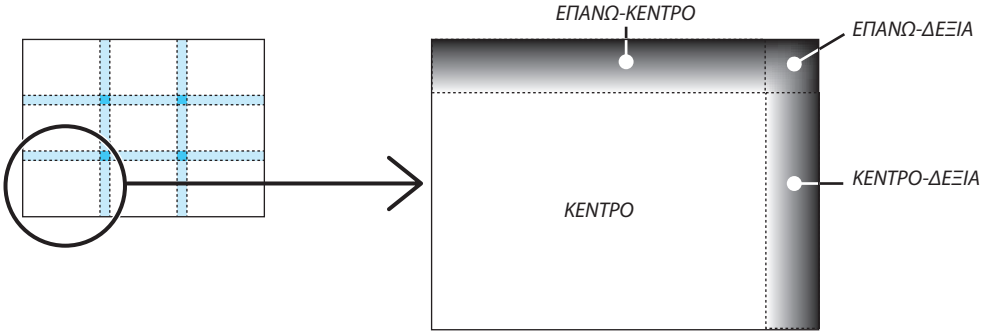

⓬ Χειρισμός της συσκευής προβολής με χρήση ενός προγράμματος περιήγησης HTTP

Επισκόπηση

Η λειτουργία HTTP Server (Διακομιστής HTTP) παρέχει ρυθμίσεις και λειτουργίες για:

1. ***Ρύθμιση ενσύρματου/ασύρματου δικτύου (ΡΥΘΜΙΣΕΙΣ ΔΙΚΤΥΟΥ)***

   Για να χρησιμοποιήσετε ασύρματη σύνδεση LAN, απαιτείται η προαιρετική μονάδα USB ασύρματου LAN. (→ σελίδα 178)

   Για να χρησιμοποιήσετε ενσύρματη/ασύρματη σύνδεση LAN, συνδέστε τη συσκευή προβολής στον υπολογιστή με ένα εμπορικά διαθέσιμο καλώδιο LAN. (→ σελίδα 177)

2. ***Ρύθμιση αλληλογραφίας ειδοποίησης (ΑΛΛΗΛΟΓΡΑΦΙΑ ΕΙΔΟΠΟΙΗΣΗΣ)***

   Όταν η συσκευή προβολής είναι συνδεδεμένη σε ενσύρματο/ασύρματο δίκτυο, τα μηνύματα σφάλματος ή χρόνου αντικατάστασης του λαμπτήρα θα αποστέλλονται μέσω e-mail.

3. ***Χειρισμός της συσκευής προβολής***

   Υπάρχει δυνατότητα για ενεργοποίηση/απενεργοποίηση τροφοδοσίας, επιλογή εισόδου και ρυθμίσεις εικόνας.

4. ***Ρύθμιση PJLink PASSWORD και AMX BEACON***

Πρόσβαση στη λειτουργία διακομιστή HTTP

- ***Εκκινήστε το πρόγραμμα περιήγησης στο web του υπολογιστή σας μέσω του δικτύου που είναι συνδεδεμένο στη συσκευή προβολής και εισαγάγετε το ακόλουθο URL:***

  http://<η διεύθυνση IP της συσκευής προβολής>/index.html

ΣΥΜΒΟΥΛΗ: Η εργοστασιακά ρυθμισμένη διεύθυνση IP είναι [DHCP ON].

ΣΗΜΕΙΩΣΗ:

- *Για να χρησιμοποιήσετε τη συσκευή προβολής σε δίκτυο, συμβουλευτείτε το διαχειριστή του δικτύου σας για τις ρυθμίσεις δικτύου.*
- *Η εμφάνιση ή αντίδραση του πλήκτρου μπορεί να επιβραδυνθεί ή η λειτουργία μπορεί να μη γίνει δεκτή ανάλογα με τις ρυθμίσεις του δικτύου σας.*
  Αν συμβεί αυτό, συμβουλευτείτε το διαχειριστή του δικτύου σας. Η συσκευή προβολής ενδέχεται να μην ανταποκρίνεται, εάν τα πλήκτρα της πατηθούν επανειλημμένα σε σύντομα χρονικά διαστήματα. Εάν συμβεί αυτό, περιμένετε μια στιγμή και επαναλάβετε. Εάν συνεχίζετε να μη λαμβάνετε καμία απόκριση, απενεργοποιήστε και ενεργοποιήστε ξανά τη συσκευή προβολής.
- *Αν δεν εμφανιστεί η οθόνη ΡΥΘΜΙΣΕΙΣ ΔΙΚΤΥΟΥ ΣΥΣΚΕΥΗΣ ΠΡΟΒΟΛΗΣ στο πρόγραμμα περιήγησης, πατήστε τα πλήκτρα Ctrl+F5 για να ανανεώσετε το πρόγραμμα περιήγησης (ή να διαγράψετε τη μνήμη προσωρινών δεδομένων (cache)).*
- *Αυτή η συσκευή χρησιμοποιεί "JavaScript" και "Cookies" και θα πρέπει να ρυθμίσετε το πρόγραμμα περιήγησης, ώστε να δέχεται αυτές τις λειτουργίες. Η μέθοδος αυτής της ρύθμισης διαφέρει ανάλογα με την έκδοση του προγράμματος περιήγησης. Ανατρέξτε στα αρχεία βοήθειας και στις άλλες πληροφορίες που παρέχονται με το λογισμικό σας.*

Προετοιμασία πριν από τη χρήση

Συνδέστε τη συσκευή προβολής με ένα εμπορικά διαθέσιμο καλώδιο LAN πριν ασχοληθείτε με τις λειτουργίες του προγράμματος περιήγησης. (→ σελίδα 177)

Η λειτουργία με πρόγραμμα περιήγησης που χρησιμοποιεί διακομιστή μεσολάβησης ίσως να μην είναι δυνατή, ανάλογα με τον τύπο διακομιστή μεσολάβησης και τη μέθοδο ρύθμισης. Παρόλο που ο τύπος του διακομιστή μεσολάβησης είναι ένας παράγοντας, είναι πιθανό τα στοιχεία που έχουν πραγματικά ρυθμιστεί να μην εμφανίζονται, ανάλογα με την αποτελεσματικότητα της προσωρινής μνήμης δεδομένων (cache), και τα περιεχόμενα που έχουν ρυθμιστεί από το πρόγραμμα περιήγησης ίσως να μην αντικατοπτρίζονται στη λειτουργία. Συνιστάται να μη χρησιμοποιήσετε διακομιστή μεσολάβησης, εκτός αν είναι αναπόφευκτο.

Διαχείριση της διεύθυνσης για λειτουργία μέσω προγράμματος περιήγησης

Σχετικά με την πραγματική διεύθυνση που εισαγάγεται για τη διεύθυνση ή που εισαγάγεται στη στήλη URL όταν η λειτουργία της συσκευής προβολής γίνεται μέσω του προγράμματος περιήγησης, το όνομα του κεντρικού υπολογιστή μπορεί να χρησιμοποιηθεί όπως είναι, όταν το όνομα του κεντρικού υπολογιστή που αντιστοιχεί στη διεύθυνση IP της συσκευής προβολής έχει καταχωρηθεί στο διακομιστή ονομασίας τομέα από το διαχειριστή του δικτύου, ή το όνομα του κεντρικού υπολογιστή που αντιστοιχεί στη διεύθυνση IP της συσκευής προβολής έχει ρυθμιστεί στο αρχείο "HOSTS" (κεντρικοί υπολογιστές) του υπολογιστή που χρησιμοποιείται.

Παράδειγμα 1: Όταν το όνομα του κεντρικού υπολογιστή στη συσκευή προβολής έχει οριστεί ως “pj.nec.co.jp”, η πρόσβαση στη ρύθμιση δικτύου επιτυγχάνεται πληκτρολογώντας
http://pj.nec.co.jp/index.html
για τη διεύθυνση ή τη στήλη εισαγωγής του URL.

Παράδειγμα 2: Όταν η διεύθυνση IP της συσκευής προβολής είναι “192.168.73.1”, η πρόσβαση στη ρύθμιση δικτύου επιτυγχάνεται ορίζοντας
http://192.168.73.1/index.html
για τη διεύθυνση ή τη στήλη εισαγωγής του URL.

ΡΥΘΜΙΣΗ ΣΥΣΚΕΥΗΣ ΠΡΟΒΟΛΗΣ

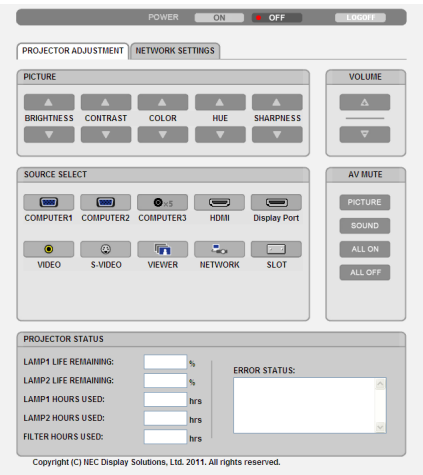

ΛΕΙΤΟΥΡΓΙΑ: Ρυθμίζει την τροφοδοσία ισχύος της συσκευής προβολής.

ΕΝΕΡΓ. ..... Η τροφοδοσία ισχύος είναι ενεργοποιημένη.

ΑΠΕΝΕΡΓ..... Η τροφοδοσία ισχύος είναι απενεργοποιημένη.

ΕΝΤΑΣΗ ΗΧΟΥ: Αυτό το στοιχείο ελέγχου δεν είναι διαθέσιμο σε αυτό το μοντέλο.

ΣΙΓΑΣΗ AV: Ρυθμίζει τη λειτουργία σίγασης της συσκευής προβολής.

ΕΙΚΟΝΑ..... Πραγματοποιεί σίγαση του βίντεο.

ΕΙΚΟΝΑ ⊘..... Ακυρώνει τη σίγαση βίντεο.

ΗΧΟΣ* ..... Πραγματοποιεί σίγαση ήχου.

ΗΧΟΣ* ⊘..... Ακυρώνει τη σίγαση ήχου.

ΟΛΑ ΕΝΕΡΓ..... Πραγματοποιεί σίγαση κάθε λειτουργίας εικόνας και ήχου*.

ΟΛΑ ΑΠΕΝΕΡΓ. ..... Ακυρώνει τη σίγαση κάθε λειτουργίας εικόνας και ήχου*.

ΣΗΜΕΙΩΣΗ:

* *Η λειτουργία σίγασης ήχου δεν είναι διαθέσιμη επειδή η συσκευή προβολής δεν διαθέτει λειτουργία ήχου.*

ΕΙΚΟΝΑ: Ρυθμίζει την προσαρμογή εικόνας της συσκευής προβολής.

ΦΩΤΕΙΝΟΤΗΤΑ ▲ ..... Αυξάνει την τιμή ρύθμισης της φωτεινότητας.

ΦΩΤΕΙΝΟΤΗΤΑ ▼ ..... Μειώνει την τιμή ρύθμισης της φωτεινότητας.

ΑΝΤΙΘΕΣΗ ▲ ..... Αυξάνει την τιμή ρύθμισης της αντίθεσης.

ΑΝΤΙΘΕΣΗ ▼ ..... Μειώνει την τιμή ρύθμισης της αντίθεσης.

ΧΡΩΜΑ ▲..... Αυξάνει την τιμή ρύθμισης του χρώματος.

ΧΡΩΜΑ ▼..... Μειώνει την τιμή ρύθμισης του χρώματος.

ΑΠΟΧΡΩΣΗ ▲..... Αυξάνει την τιμή ρύθμισης της απόχρωσης.

ΑΠΟΧΡΩΣΗ ▼ ..... Μειώνει την τιμή ρύθμισης της απόχρωσης.

ΕΥΚΡΙΝΕΙΑ ▲..... Αυξάνει την τιμή ρύθμισης της ευκρίνειας.

ΕΥΚΡΙΝΕΙΑ ▼..... Μειώνει την τιμή ρύθμισης της ευκρίνειας.

- Οι λειτουργίες που μπορούν να ρυθμιστούν ποικίλλουν ανάλογα με το σήμα που εισέρχεται στη συσκευή προβολής. (→ σελίδα 115)

ΕΠΙΛΟΓΗ ΠΗΓΗΣ: Αλλάζει το σύνδεσμο εισόδου της συσκευής προβολής.

ΥΠΟΛΟΓΙΣΤΗΣ 1 ..... Αλλάζει στο σύνδεσμο COMPUTER 1 IN.

ΥΠΟΛΟΓΙΣΤΗΣ 2 ..... Αλλάζει στο σύνδεσμο COMPUTER 2 IN.

ΥΠΟΛΟΓΙΣΤΗΣ 3 ..... Αλλάζει στο σύνδεσμο COMPUTER 3 IN.

HDMI..... Αλλάζει στο σύνδεσμο HDMI IN.

DisplayPort ..... Αλλάζει στο DisplayPort.

ΒΙΝΤΕΟ ..... Αλλάζει στο σύνδεσμο VIDEO IN.

S-ΒΙΝΤΕΟ..... Αλλάζει στο σύνδεσμο S-VIDEO IN.

VIEWER ..... Αλλάζει στα δεδομένα της συσκευής μνήμης USB.

ΔΙΚΤΥΟ ..... Αλλάζει σε ένα σήμα LAN.

ΥΠΟΔΟΧΗ ..... Αλλάζει στην προαιρετική πλακέτα.

ΚΑΤΑΣΤΑΣΗ ΣΥΣΚΕΥΗΣ ΠΡΟΒΟΛΗΣ: Εμφανίζει την κατάσταση της συσκευής προβολής.

ΥΠΟΛ. ΧΡΟΝΟΣ ΖΩΗΣ ΛΑΜΠ. 1.....Εμφανίζει την απομένουσα διάρκεια ζωής του λαμπτήρα 1 ως ποσοστό.

ΥΠΟΛ. ΧΡΟΝΟΣ ΖΩΗΣ ΛΑΜΠ. 2.....Εμφανίζει την απομένουσα διάρκεια ζωής του λαμπτήρα 2 ως ποσοστό.

ΏΡΕΣ ΧΡΗΣΗΣ ΛΑΜΠΤΗΡΑ 1 .....Εμφανίζει πόσες ώρες έχει χρησιμοποιηθεί ο λαμπτήρας 1.

ΏΡΕΣ ΧΡΗΣΗΣ ΛΑΜΠΤΗΡΑ 2 .....Εμφανίζει πόσες ώρες έχει χρησιμοποιηθεί ο λαμπτήρας 2.

ΏΡΕΣ ΧΡΗΣΗΣ ΦΙΛΤΡΟΥ .....Εμφανίζει πόσες ώρες έχει χρησιμοποιηθεί το φίλτρο.

ΚΑΤΑΣΤΑΣΗ ΣΦΑΛΜΑΤΟΣ .....Εμφανίζει την κατάσταση των σφαλμάτων που παρουσιάστηκανστη συσκευή προβολής.

ΑΠΟΣΥΝΔΕΣΗ: Αποσύνδεση της συσκευής προβολής και επιστροφή στην οθόνη ελέγχου ταυτότητας (οθόνη ΣΥΝΔΕΣΗ).

ΡΥΘΜΙΣΕΙΣ ΔΙΚΤΥΟΥ

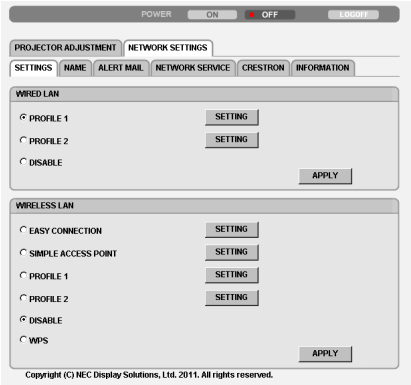

• ΡΥΘΜΙΣΕΙΣ

ΕΝΣΥΡΜΑΤΟ ή ΑΣΥΡΜΑΤΟ

ΡΥΘΜΙΣΗ	Ρύθμιση ενσύρματου LAN ή ασύρματου LAN.
ΕΦΑΡΜΟΓΗ	Εφαρμογή των ρυθμίσεών σας για ενσύρματο LAN ή ασύρματο LAN.
DHCP ΕΝΕΡΓ.	Αυτόματη εκχώρηση διεύθυνσης IP, κάλυψης υποδικτύου και πύλης στη συσκευή προβολής από το διακομιστή DHCP.
DHCP ΑΠΕΝΕΡΓ.	Ρυθμίστε τη διεύθυνση IP, την κάλυψη υποδικτύου και την πύλη της συσκευής προβολής που εκχωρήθηκαν από το διαχειριστή δικτύου σας.
ΔΙΕΥΘΥΝΣΗ IP	Ρυθμίστε τη διεύθυνση IP του δικτύου στο οποίο είναι συνδεδεμένη η συσκευή προβολής.
ΚΑΛΥΨΗ ΥΠΟΔΙΚΤΥΟΥ	Ρυθμίστε τον αριθμό κάλυψης υποδικτύου του δικτύου στο οποίο είναι συνδεδεμένη η συσκευή προβολής.
ΠΥΛΗ	Ρυθμίστε την προεπιλεγμένη πύλη του δικτύου στο οποίο είναι συνδεδεμένη η συσκευή προβολής.
WINS	Ρυθμίστε τη διεύθυνση IP του διακομιστή WINS του δικτύου στον οποίο είναι συνδεδεμένη η συσκευή προβολής. Όταν η λειτουργία [DHCP] είναι ενεργοποιημένη, η επιλογή δεν είναι διαθέσιμη.
ΑΥΤΟΜ. DNS ΕΝΕΡΓ.	Ο διακομιστής DHCP θα εκχωρήσει αυτόματα τη διεύθυνση IP του διακομιστή DNS στον οποίο είναι συνδεδεμένη η συσκευή προβολής.
ΑΥΤΟΜ. DNS ΑΠΕΝΕΡΓ.	Ρυθμίστε τη διεύθυνση IP του διακομιστή DNS στον οποίο είναι συνδεδεμένη η συσκευή προβολής.

Ρύθμιση για ΕΝΣΥΡΜΑΤΟ LAN

ΠΡΟΦΙΛ 1/ ΠΡΟΦΙΛ 2	Μπορούν να πραγματοποιηθούν δύο ρυθμίσεις για σύνδεση ενσύρματου LAN. Επιλέξτε ΠΡΟΦΙΛ 1 ή ΠΡΟΦΙΛ 2.
ΑΠΕΝΕΡΓ.	Απενεργοποίηση της σύνδεσης ενσύρματου LAN

Ρύθμιση για το ΑΣΥΡΜΑΤΟ LAN (η προαιρετική μονάδα ασύρματου LAN είναι απαραίτητη για τις χώρες της Ευρώπης, της Ασίας και την Αυστραλία)

ΕΥΚΟΛΗ ΣΥΝΔΕΣΗ	Πραγματοποίηση σύνδεσης ασύρματου LAN χρησιμοποιώντας την ΕΥΚΟΛΗ ΣΥΝΔΕΣΗ.
ΕΥΚΟΛΟ ΣΗΜΕΙΟ ΠΡΟΣΒΑΣΗΣ	Ρύθμιση της συσκευής προβολής για εύκολο σημείο πρόσβασης.
WPS	Χρήση WPS (Wi-Fi Protected Setup™) για την εγκατάσταση του ασύρματου LAN για τη συσκευή προβολής. ΣΗΜΕΙΩΣΗ: Χρησιμοποιήστε τα μενού της συσκευής προβολής για να δημιουργήσετε τις συνδέσεις WPS και να αλλάξετε τις ρυθμίσεις προφίλ WPS.
ΚΑΝΑΛΙ	Επιλογή καναλιού. Τα διαθέσιμα κανάλια ποικίλλουν, ανάλογα με τη χώρα και την περιοχή. Όταν επιλέγετε [ΒΑΣΙΚΗ ΥΠΟΔΟΜΗ], βεβαιωθείτε ότι η συσκευή προβολής και το σημείο πρόσβασής σας βρίσκονται στο ίδιο κανάλι. Όταν επιλέγετε [ΕΠΙΛΟΓΗ AD HOC], βεβαιωθείτε ότι η συσκευή προβολής και ο υπολογιστής σας βρίσκονται στο ίδιο κανάλι.

ΠΡΟΦΙΛ 1/ ΠΡΟΦΙΛ 2	Μπορείτε να πραγματοποιήσετε δύο ρυθμίσεις για σύνδεση ασύρματου LAN. Επιλέξτε ΠΡΟΦΙΛ 1 ή ΠΡΟΦΙΛ 2.
SSID	Εισαγάγετε ένα αναγνωριστικό (SSID) για ασύρματο LAN. Η επικοινωνία μπορεί να γίνει μόνο με εξοπλισμό του οποίου το SSID ταιριάζει με το SSID για το ασύρματο LAN σας.
ΕΠΙΣΚΟΠΗΣΗ ΠΕΡΙΟΧΗΣ	Εμφανίζει μια λίστα με τα διαθέσιμα SSID για ασύρματο LAN στην περιοχή. Επιλέξτε ένα SSID στο οποίο μπορείτε να έχετε πρόσβαση.
ΤΥΠΟΣ ΔΙΚΤΥΟΥ	Επιλέξτε τη μέθοδο επικοινωνίας όταν χρησιμοποιείτε ασύρματο LAN. ΒΑΣΙΚΗ ΥΠΟΔΟΜΗ: Επιλέξτε αυτή την επιλογή όταν επικοινωνείτε με μία ή περισσότερες συσκευές συνδεδεμένες στο ασύρματο δίκτυο LAN μέσω ενός σημείου ασύρματης σύνδεσης. ΕΠΙΛΟΓΗ AD HOC: Επιλέξτε αυτή την επιλογή όταν χρησιμοποιείτε το ασύρματο LAN για να επικοινωνείτε απευθείας με έναν υπολογιστή με ομότιμο (peer-to-peer) τρόπο.
ΤΥΠΟΣ ΑΣΦΑΛΕΙΑΣ	Ενεργοποιεί ή απενεργοποιεί τη λειτουργία κρυπτογράφησης για ασφαλή μετάδοση. Όταν ενεργοποιείτε τη λειτουργία κρυπτογράφησης, ορίστε το κλειδί WEP ή το κρυπτογραφημένο κλειδί.

ΑΠΕΝΕΡΓ.	Η λειτουργία κρυπτογράφησης δεν θα ενεργοποιηθεί. Οι επικοινωνίες σας μπορεί να παρακολουθούνται από κάποιον.
WEP 64 bit	Χρησιμοποιεί μήκος δεδομένων 64 bit για ασφαλή μετάδοση.
WEP 128 bit	Χρησιμοποιεί μήκος δεδομένων 128 bit για ασφαλή μετάδοση. Αυτή η επιλογή αυξάνει το απόρρητο και την ασφάλεια συγκριτικά με την κρυπτογράφηση μήκους δεδομένων 64 bit.
WPA-PSK TKIP / WPA-PSK AES/ WPA2-PSK TKIP / WPA2-PSK AES/ WPA-EAP TKIP EAP-TLS/ WPA-EAP AES EAP-TLS/ WPA-EAP TKIP PEAP-MSCHAP v2/ WPA-EAP AES PEAP-MSCHAP v2/ WPA2-EAP TKIP EAP-TLS/ WPA2-EAP AES EAP-TLS/ WPA2-EAP TKIP PEAP-MSCHAP v2/ WPA2-EAP AES PEAP-MSCHAP v2	Αυτές οι επιλογές παρέχουν μεγαλύτερη ασφάλεια από την επιλογή WEP.

ΣΗΜΕΙΩΣΗ:

- *Η ρύθμιση WEP πρέπει να είναι ίδια με αυτή στις συσκευές επικοινωνίας, όπως σε έναν Η/Υ, ή στο σημείο πρόσβασης του ασύρματου δικτύου σας.*
- *Όταν χρησιμοποιείτε WEP, η ταχύτητα μετάδοσης εικόνας επιβραδύνεται.*
- *Κλειδιά κρυπτογράφησης διαφορετικά από το WEP 64bit και WEP 128bit δεν είναι διαθέσιμα όταν έχει επιλεγεί [ΕΠΙΛΟΓΗ AD HOC] για [ΤΥΠΟ ΔΙΚΤΥΟΥ].*
- *Για να εγκαταστήσετε ένα ψηφιακό πιστοποιητικό, χρησιμοποιήστε το μενού της συσκευής προβολής. (→ σελίδα 151)*

ΕΥΡΕΤΗΡΙΟ	Επιλέξτε το κλειδί κρυπτογράφησης όταν επιλέγετε [WEP 64 bit] ή [WEP 128 bit] στο [ΤΥΠΟΣ ΑΣΦΑΛΕΙΑΣ].
ΚΛΕΙΔΙ	Όταν επιλέγετε [WEP 64 bit] ή [WEP 128 bit] στο [ΤΥΠΟΣ ΑΣΦΑΛΕΙΑΣ]: Εισαγάγετε το κλειδί WEP.

Επιλογή	Χαρακτήρες (ASCII)	Δεκαεξαδικό ψηφίο (HEX)
WEP 64 bit	Έως και 5 χαρακτήρες	Έως και 10 χαρακτήρες
WEP 128 bit	Έως και 13 χαρακτήρες	Έως και 26 χαρακτήρες

Όταν επιλέγετε [WPA PSK-TKIP], [WPA PSK-AES], [WPA2 PSK-TKIP] ή [WPA2 PSK-AES]:
Εισαγάγετε το κλειδί κρυπτογράφησης. Το μήκος του κλειδιού πρέπει να είναι 8 ή μεγαλύτερο και 63 ή μικρότερο.

ΟΝΟΜΑ ΧΡΗΣΤΗ	Ορίστε ένα όνομα χρήστη για WPA-EAP/WPA2-EAP.

ΚΩΔΙΚΟΣ ΠΡΟΣΒΑΣΗΣ	Ορίστε έναν κωδικό πρόσβασης για WPA-EAP TKIP PEAP-MSCHAP v2/WPA-EAP AES PEAP-MSCHAP v2/WPA2-EAP TKIP PEAP-MSCHAP v2/WPA2-EAP AES PEAP-MSCHAP v2.
ΧΡΗΣΗ ΨΗΦΙΑΚΟΥ ΠΙΣΤΟΠΟΙΗΤΙΚΟΥ	Ενεργοποιήστε αυτή την επιλογή, αν χρησιμοποιείτε ψηφιακό πιστοποιητικό για WPA-EAP TKIP PEAP-MSCHAP v2/WPA-EAP AES PEAP-MSCHAP v2/WPA2-EAP TKIP PEAP-MSCHAP v2/WPA2-EAP AES PEAP-MSCHAP v2.

• ΟΝΟΜΑ

ΟΝΟΜΑ ΣΥΣΚ. ΠΡΟΒΟΛΗΣ	Εισαγάγετε ένα όνομα για τη συσκευή προβολής σας, ώστε ο υπολογιστής σας να μπορεί να την αναγνωρίζει. Το όνομα της συσκευής προβολής πρέπει να αποτελείται από 16 χαρακτήρες ή λιγότερους. ΣΥΜΒΟΥΛΗ: Το όνομα της συσκευής προβολής δεν θα επηρεαστεί ακόμα κι όταν πραγματοποιηθεί [ΕΠΑΝΑΦ.] από το μενού.
ΟΝΟΜΑ ΚΕΝΤΡΙΚΟΥ ΥΠΟΛΟΓΙΣΤΗ	Εισαγάγετε το όνομα του κεντρικού υπολογιστή του δικτύου με το οποίο είναι συνδεδεμένη η συσκευή προβολής. Ένα όνομα κεντρικού υπολογιστή πρέπει να αποτελείται από 15 χαρακτήρες ή λιγότερους.
ΟΝΟΜΑ ΤΟΜΕΑ	Εισαγάγετε το όνομα τομέα του δικτύου με το οποίο είναι συνδεδεμένη η συσκευή προβολής. Το όνομα τομέα πρέπει να αποτελείται από 60 χαρακτήρες ή λιγότερους.

• ΑΛΛΗΛΟΓΡΑΦΙΑ ΕΙΔΟΠΟΙΗΣΗΣ

ΑΛΛΗΛΟΓΡΑΦΙΑ ΕΙΔΟΠΟΙΗΣΗΣ	Αυτή η επιλογή ειδοποιεί τον υπολογιστή σας για το χρόνο αντικατάστασης του λαμπτήρα ή για μηνύματα σφαλμάτων μέσω e-mail όταν χρησιμοποιείτε ασύρματο ή ενσύρματο LAN. Η δυνατότητα αληλογραφίαςειδοποίησης ενεργοποιείται θέτοντας ένα σύμβολο επιλογής. Η δυνατότητα αληλογραφίας ειδοποίησης απενεργοποιείται απαλείφοντας ένα σύμβολο επιλογής. Παράδειγμα μηνύματος που αποστέλλεται από τη συσκευή προβολής: Ο λαμπτήρας και τα φίλτρα βρίσκονται στο τέλος της ωφέλιμης διάρκειας ζωής τους. Αντικαταστήστε το λαμπτήρα. Όνομα συσκευής προβολής: XXXXX Ώρες χρήσης λαμπτήρα 1: XXX [H] Ώρες χρήσης λαμπτήρα 2: XXX [H]
ΔΙΕΥΘΥΝΣΗ ΑΠΟΣΤΟΛΕΑ	Εισαγάγετε τη διεύθυνση του αποστολέα.
ΟΝΟΜΑ ΔΙΑΚΟΜΙΣΤΗ SMTP	Εισαγάγετε το όνομα διακομιστή SMTP στον οποίο πρόκειται να συνδεθεί η συσκευή προβολής.
ΔΙΕΥΘΥΝΣΗ ΠΑΡΑΛΗΠΤΗ 1, 2, 3	Εισαγάγετε τη δική σας διεύθυνση παραλήπτη. Μπορείτε να εισαγάγετε έως και τρεις διευθύνσεις.
ΔΟΚΙΜΑΣΤΙΚΗ ΑΛΛΗΛΟΓΡΑΦΙΑ	Στείλτε ένα δοκιμαστικό μήνυμα αλληλογραφίας για να ελέγξετε, εάν οι ρυθμίσεις σας είναι σωστές ή όχι *ΣΗΜΕΙΩΣΗ:* • *Αν πραγματοποιήσετε δοκιμαστική αποστολή, ίσως δεν λάβετε ειδοποίηση αλληλογραφίας. Εάν συμβεί αυτό, ελέγξτε εάν οι ρυθμίσεις δικτύου είναι σωστές.* • *Αν πληκτρολογήσατε εσφαλμένη διεύθυνση στη δοκιμαστική αποστολή, ίσως δεν λάβετε ειδοποίηση αλληλογραφίας. Αν συμβεί αυτό, ελέγξτε αν η διεύθυνση παραλήπτη είναι σωστή.*
ΑΠΟΘΗΚΕΥΣΗ	Πατήστε αυτό το πλήκτρο για να αποθηκεύσετε τις ρυθμίσεις σας στη μνήμη της συσκευής προβολής.

• ΥΠΗΡΕΣΙΑ ΔΙΚΤΥΟΥ

ΚΩΔΙΚΟΣ ΠΡΟΣΒΑΣΗΣ PJLink	Ορίστε έναν κωδικό πρόσβασης για το PJLink*. Ο κωδικός πρόσβασης πρέπει να αποτελείται από 32 χαρακτήρες ή λιγότερους. Μην ξεχνάτε τον κωδικό πρόσβασής σας. Αν, ωστόσο, ξεχάσετε τον κωδικό πρόσβασής σας, επικοινωνήστε με τον αντιπρόσωπό σας.
ΚΩΔΙΚΟΣ ΠΡΟΣΒΑΣΗΣ HTTP	Ορίστε έναν κωδικό πρόσβασης για το διακομιστή HTTP. Ο κωδικός πρόσβασης πρέπει να αποτελείται από 10 χαρακτήρες ή λιγότερους.
AMX BEACON	Ενεργοποίηση ή απενεργοποίηση της ανίχνευσης από το AMX Device Discovery όταν συνδέεστε σε ένα δίκτυο που υποστηρίζεται από το σύστημα ελέγχου NetLinx της AMX. *ΣΥΜΒΟΥΛΗ:* *Όταν χρησιμοποιείτε μια συσκευή που υποστηρίζει το AMX Device Discovery, ολόκληρο το σύστημα ελέγχου NetLinx της AMX θα αναγνωρίσει τη συσκευή και θα μεταφορτώσει το κατάλληλο Device Discovery Module (Μονάδα Εντοπισμού Συσκευής) από ένα διακομιστή AMX.* *Η ανίχνευση της συσκευής προβολής από το AMX Device Discovery ενεργοποιείται θέτοντας ένα σύμβολο επιλογής.* *Η ανίχνευση της συσκευής προβολής από το AMX Device Discovery απενεργοποιείται απαλείφοντας το σύμβολο επιλογής.*

ΣΗΜΕΙΩΣΗ: Αν ξεχάσετε τον κωδικό πρόσβασης, επικοινωνήστε με τον αντιπρόσωπό σας.

*Τι είναι το PJLink;
Το PJLink είναι μια τυποποίηση του πρωτοκόλλου που χρησιμοποιείται για τον έλεγχο συσκευών προβολής διαφόρων κατασκευαστών. Αυτό το πρότυπο πρωτόκολλο θεσπίστηκε από τον Ιαπωνικό Σύνδεσμο Βιομηχανιών Μηχανημάτων και Συστημάτων Πληροφορικής για Επιχειρήσεις (JBMIA) το 2005.
Η συσκευή προβολής υποστηρίζει όλες τις εντολές PJLink Κλάσης 1.
Η ρύθμιση του PJLink δεν θα επηρεαστεί ακόμα κι όταν πραγματοποιηθεί [ΕΠΑΝΑΦ.] από το μενού.

Συμβατότητα CRESTRON ROOMVIEW

Η συσκευή προβολής υποστηρίζει τη λειτουργία CRESTRON ROOMVIEW, επιτρέποντας τη σύνδεση πολλών συσκευών στο δίκτυο ώστε να μπορείτε να τις διαχειρίζεστε και να τις ελέγχετε μέσω υπολογιστή ή ελεγκτή.
Για περισσότερες πληροφορίες, επισκεφτείτε τη διεύθυνση http://www.crestron.com

<Διαδικασία ρύθμισης>
Εισέλθετε στη λειτουργία διακομιστή HTTP και προβείτε στις απαραίτητες ρυθμίσεις για το στοιχείο [CRESTRON] στο [ΡΥΘΜΙΣΕΙΣ ΔΙΚΤΥΟΥ].

• ROOMVIEW για διαχείριση από τον υπολογιστή.

ΑΠΕΝΕΡΓΟΠΟΙΗΣΗ	Απενεργοποιείται το ROOMVIEW.
ΕΝΕΡΓΟΠΟΙΗΣΗ	Ενεργοποιείται το ROOMVIEW.

• ΣΤΟΙΧΕΙΟ ΕΛΕΓΧΟΥ CRESTRON για διαχείριση από τον ελεγκτή.

ΑΠΕΝΕΡΓ.	Απενεργοποιεί το CRESTRON CONTROL.
ΕΝΕΡΓΟΠΟΙΩ	Ενεργοποιεί το CRESTRON CONTROL.
ΔΙΕΥΘΥΝΣΗ IP	Ορίστε τη διεύθυνση IP του ΔΙΑΚΟΜΙΣΤΗ CRESTRON (CRESTRON SERVER).
ΚΩΔΙΚΟΣ IP	Ορίστε το αναγνωριστικό της διεύθυνσης IP του ΔΙΑΚΟΜΙΣΤΗ CRESTRON (CRESTRON SERVER).

ΣΥΜΒΟΥΛΗ: Οι ρυθμίσεις CRESTRON απαιτούνται μόνο για χρήση με το CRESTRON ROOMVIEW.
Για περισσότερες πληροφορίες, επισκεφτείτε τη διεύθυνση http://www.crestron.com

• ΠΛΗΡΟΦΟΡΙΕΣ

ΕΝΣΥΡΜΑΤΟ LAN	Εμφανίζει μια λίστα με όλες τις ρυθμίσεις της ενσύρματης σύνδεσης LAN.
ΑΣΥΡΜΑΤΟ LAN	Εμφανίζει μια λίστα με όλες τις ρυθμίσεις της ασύρματης σύνδεσης LAN.
ΕΝΗΜΕΡΩΣΗ	Παρουσιάζει τις ρυθμίσεις που άλλαξαν.

⓭ Προβολή της εικόνας οθόνης του υπολογιστή σας από τη συσκευή προβολής μέσω δικτύου [ΣΥΣΚΕΥΗ ΠΡΟΒΟΛΗΣ ΔΙΚΤΥΟΥ]

Μπορείτε να προβάλετε την εικόνα οθόνης του υπολογιστή σας μέσω δικτύου, επιλέγοντας τη συσκευή προβολής που είναι συνδεδεμένη στο ίδιο δίκτυο με αυτό του υπολογιστή σας. Δεν χρειάζεται σύνδεση μέσω καλωδίου υπολογιστή (VGA).

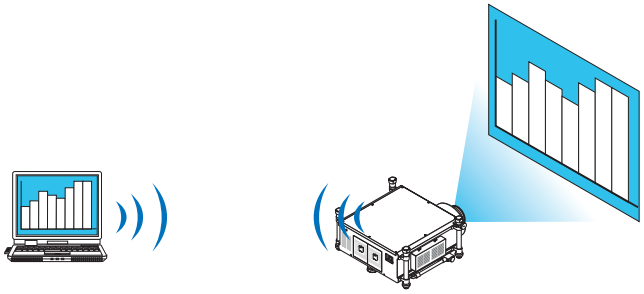

Λειτουργικό περιβάλλον

Συμβατά λειτουργικά συστήματα (ΛΣ)	Windows 7 Professional Windows 7 Ultimate Windows 7 Enterprise Windows Vista Home Premium Windows Vista Business Windows Vista Ultimate Windows Vista Enterprise
Προδιαγραφές υλικού	Πρέπει να πληρούνται οι προδιαγραφές που συνιστά η Microsoft ως λειτουργικό περιβάλλον για Windows 7/Windows Vista.
Περιβάλλον δικτύου	Απαιτείται περιβάλλον ενσύρματου ή ασύρματου LAN που υποστηρίζει TCP/IP.
Χρώμα οθόνης	Πολλά χρώματα (16 bit) Φυσικά χρώματα (24 bit και 32 bit) * Διατίθεται ρύθμιση με 256 χρώματα ή λιγότερα.

Ρύθμιση της συσκευής προβολής στη λειτουργία εισόδου συσκευής προβολής δικτύου

1. ***Όταν η συσκευή προβολής είναι ενεργοποιημένη, πατήστε το πλήκτρο SOURCE.***

   Εμφανίζεται το παράθυρο επιλογής εισόδου.

   Ένας άλλος τρόπος για να εμφανίσετε το παράθυρο επιλογής εισόδου είναι να πατήστε το πλήκτρο NETWORK στο τηλεχειριστήριο. Θα εμφανιστεί η οθόνη ΜΕΝΟΥ ΕΦΑΡΜΟΓΗΣ. Μεταβείτε στο βήμα 3.

2. *Πατήστε το πλήκτρο ▼ ή ▲ για να επιλέξετε [ΔΙΚΤΥΟ] και πατήστε το πλήκτρο ENTER.*

Στην οθόνη, εμφανίζεται το [ΜΕΝΟΥ ΕΦΑΡΜΟΓΗΣ].

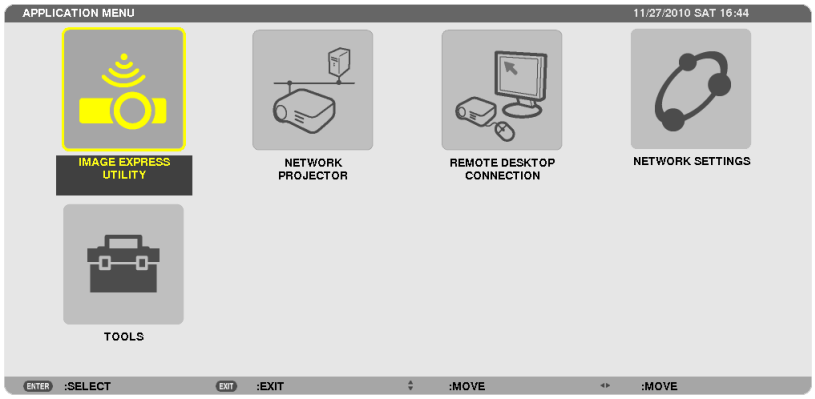

3. *Από το ΜΕΝΟΥ ΕΦΑΡΜΟΓΗΣ, επιλέξτε [ΣΥΣΚΕΥΗ ΠΡΟΒΟΛΗΣ ΔΙΚΤΥΟΥ].*

Θα εμφανιστεί η οθόνη [ΟΝΟΜΑ ΣΥΣΚ. ΠΡΟΒΟΛΗΣ/ΑΝΑΛΥΣΗ ΟΘΟΝΗΣ/ΚΩΔΙΚΟΣ ΠΡΟΣΒΑΣΗΣ/URL].

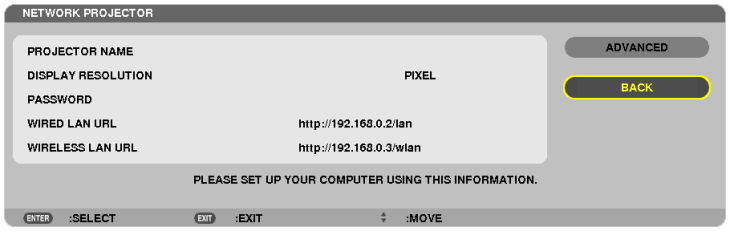

Προβολή της εικόνας με συσκευή προβολής δικτύου

1. ***Κάντε κλικ στο [Start] (Έναρξη) από την επιφάνεια εργασίας των Windows 7.***
2. ***Κάντε κλικ στο [All Programs] (Όλα τα προγράμματα).***
3. ***Κάντε κλικ στο [Accessories] (Βοηθήματα).***
4. ***Κάντε κλικ στο [Connect to a Network Projector] (Σύνδεση με συσκευή προβολής δικτύου).***

   Όταν εμφανιστεί το παράθυρο [Permission Connect to a Network Projector] (Άδεια σύνδεσης σε συσκευή προβολής δικτύου), κάντε κλικ στο [Yes] (Ναι).

   Εμφανίζεται το παράθυρο "Connect to a Network Projector" (Σύνδεση σε συσκευή προβολής δικτύου).

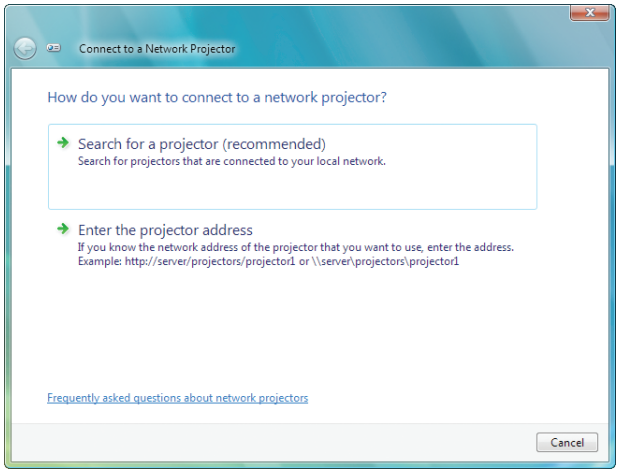

5. ***Κάντε κλικ στο [→ Search for a projector (recommended)] [Αναζήτηση συσκευής προβολής (συνιστάται)].***

   Στο πλαίσιο "Available projectors" (Διαθέσιμες συσκευές προβολής), εμφανίζεται το "PH1400 Series".

6. ***Κάντε κλικ στο [PH1400 Series].***

   Στο κάτω μέρος του παραθύρου, εμφανίζεται το μήνυμα "Enter the password for the projector that you selected." (Εισαγάγετε τον κωδικό πρόσβασης για τη συσκευή προβολής που επιλέξατε.).

7. Εισαγάγετε τον κωδικό πρόσβασης στο πλαίσιο εισαγωγής κωδικού πρόσβασης που εμφανίζεται από τη λειτουργία στο βήμα 3 στη σελίδα 66.

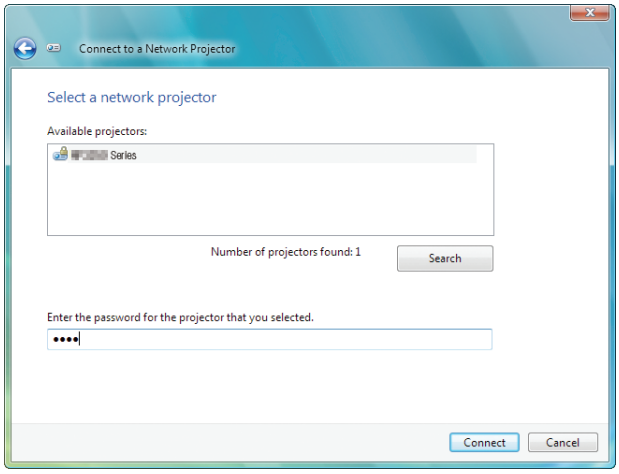

8. Κάντε κλικ στο [Connect] (Σύνδεση).

Ενεργοποιείται η λειτουργία συσκευής προβολής δικτύου και η συσκευή προβολής προβάλλει την οθόνη των Windows 7.

- *Εάν η ανάλυση της οθόνης του υπολογιστή σας είναι διαφορετική από αυτή της οθόνης της συσκευής προβολής, η λειτουργία ΣΥΣΚΕΥΗ ΠΡΟΒΟΛΗΣ ΔΙΚΤΥΟΥ ενδέχεται να μη λειτουργεί. Εάν συμβεί αυτό, μειώστε την ανάλυση της οθόνης του υπολογιστή σας. Η τιμή της ανάλυσης θα πρέπει να είναι μικρότερη από αυτή που αναφέρεται στο βήμα 3 στη σελίδα 66.*

ΣΗΜΕΙΩΣΗ: Όταν ενεργοποιείται η λειτουργία συσκευής προβολής δικτύου, το χρώμα φόντου της επιφάνειας εργασίας γίνεται μαύρο. Όταν διακοπεί η λειτουργία συσκευής προβολής, επανέρχεται το αρχικό χρώμα φόντου.

Αναφορά: Αν δεν μπορείτε να βρείτε τη συσκευή προβολής στο βήμα 5, κάντε κλικ στο [→ Enter the projector address] (Εισαγωγή της διεύθυνσης της συσκευής προβολής). Έπειτα, εισαγάγετε τη διεύθυνση δικτύου (Για παράδειγμα: http://10.32.97.61/lan) και τον κωδικό πρόσβασης της συσκευής προβολής (Για παράδειγμα: 82291627) που εμφανίζονται στην οθόνη που προβάλλει η συσκευή προβολής.

Έξοδος από τη λειτουργία συσκευής προβολής δικτύου

1. Κάντε κλικ στο [Projecting: PH1400 Series] (Γίνεται προβολή: PH1400 Series) στη γραμμή εργασιών των Windows Vista.

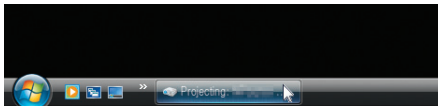

2. Κάντε κλικ στο [Disconnect] (Αποσύνδεση).

Θα διακοπεί η λειτουργία συσκευής προβολής δικτύου.

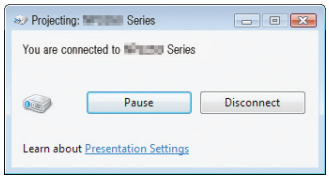

3. Πατήστε το πλήκτρο SOURCE της συσκευής προβολής για να επιλέξετε ακροδέκτη εισόδου διαφορετικό από [ΔΙΚΤΥΟ].

Όταν χρησιμοποιείτε το τηλεχειριστήριο, πατήστε ένα πλήκτρο εκτός του πλήκτρου NETWORK.

⓮ Χρήση της συσκευής προβολής για χειρισμό του υπολογιστή σας μέσω δικτύου [ΑΠΟΜΑΚΡΥΣΜΕΝΗ ΕΠΙΦΑΝΕΙΑ ΕΡΓΑΣΙΑΣ]

- Μπορείτε να προβάλλετε την εικόνα οθόνης του υπολογιστή σας μέσω δικτύου, επιλέγοντας τον υπολογιστή που είναι συνδεδεμένος στο ίδιο δίκτυο με αυτό της συσκευής προβολής σας.

  Έπειτα, χρησιμοποιώντας το πληκτρολόγιο, μπορείτε να χειριστείτε Windows 7, Windows Vista ή Windows XP στον υπολογιστή που είναι συνδεδεμένος στο δίκτυο.
- Με τη λειτουργία απομακρυσμένης επιφάνειας εργασίας, μπορείτε να χειριστείτε από μακριά τον υπολογιστή που βρίσκεται σε απόσταση από τη συσκευή προβολής.

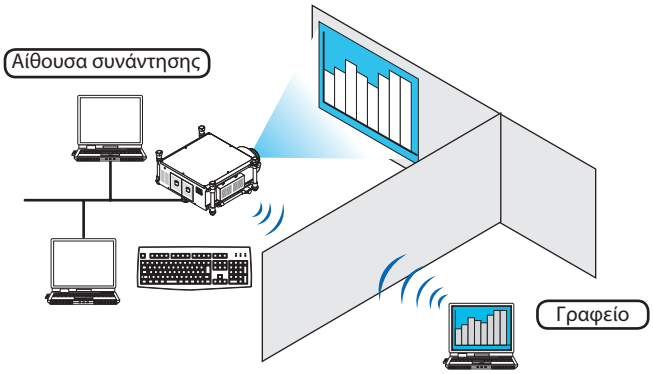

ΣΗΜΕΙΩΣΗ:

- *Η λειτουργία [ΑΠΟΜΑΚΡΥΣΜΕΝΗ ΕΠΙΦΑΝΕΙΑ ΕΡΓΑΣΙΑΣ] μπορεί να ενεργοποιηθεί στις παρακάτω εκδόσεις Windows.*
  Windows 7 Professional
  Windows 7 Ultimate
  Windows 7 Enterprise
  Windows Vista Business
  Windows Vista Ultimate
  Windows Vista Enterprise
  Windows XP Professional με Service Pack 3
  (Σημείωση)
- *Στο παρόν εγχειρίδιο χρήσης, η λειτουργία αυτή περιγράφεται λαμβάνοντας τα Windows 7 ως παράδειγμα, αλλά η λειτουργία θα ενεργοποιηθεί και σε Windows Vista και Windows XP Professional Service Pack 2 ή νεότερες εκδόσεις.*
- *Για τη λειτουργία απομακρυσμένης επιφάνειας εργασίας απαιτείται πληκτρολόγιο.*
- *Η λειτουργία απομακρυσμένης επιφάνειας εργασίας είναι δυνατή με πληκτρολόγιο. Η χρήση ασύρματου ποντικιού με ασύρματο πληκτρολόγιο είναι πιο βολική.*
  Χρησιμοποιήστε εμπορικά διαθέσιμο ασύρματο πληκτρολόγιο, ασύρματο ποντίκι και ασύρματο δέκτη USB.
  Χρησιμοποιήστε εμπορικά διαθέσιμο πληκτρολόγιο USB και ποντίκι USB.
- *Με τη συσκευή προβολής δεν μπορεί να χρησιμοποιηθεί πληκτρολόγιο USB με ενσωματωμένο διανομέα USB.*
- *Με τη συσκευή προβολής δεν μπορεί να χρησιμοποιηθεί ασύρματο πληκτρολόγιο ή ποντίκι που υποστηρίζει Bluetooth.*
- *Δεν εγγυόμαστε ότι η θύρα USB της συσκευής προβολής θα υποστηρίζει όλες τις συσκευές USB που κυκλοφορούν στο εμπόριο.*

Προετοιμάστε ένα εμπορικά διαθέσιμο ασύρματο πληκτρολόγιο (έκδοση διάταξης ΗΠΑ).

Συνδέστε τον ασύρματο δέκτη USB στη θύρα USB (Τύπος A) της συσκευής προβολής. Προβείτε σε όλες τις απαραίτητες ρυθμίσεις του ασύρματου πληκτρολογίου και ποντικιού σας.

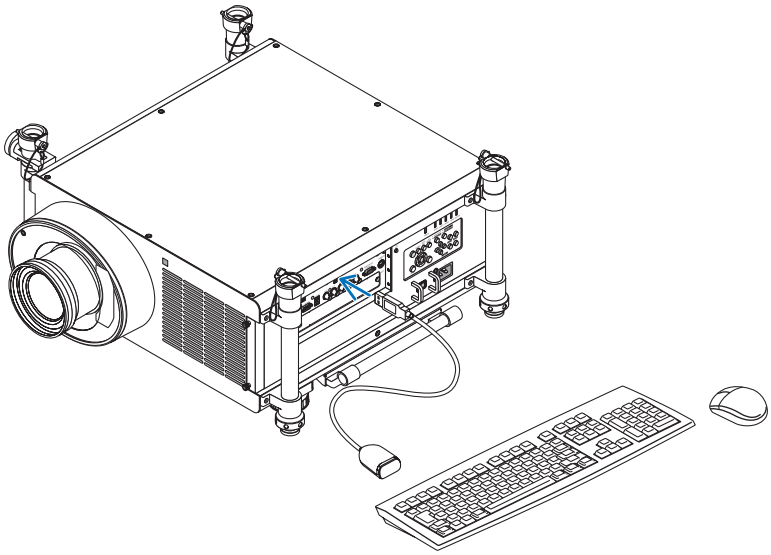

Ρύθμιση του κωδικού πρόσβασης στο λογαριασμό χρήση των Windows 7

ΣΥΜΒΟΥΛΗ: Αν έχει οριστεί κωδικός πρόσβασης για έναν λογαριασμό, τα βήματα 1 έως 9 μπορούν να παρακαμφθούν.

1. ***Κάντε κλικ στο [Start] (Έναρξη) από την επιφάνεια εργασίας των Windows 7.***
2. ***Κάντε κλικ στο [Control Panel] (Πίνακας Ελέγχου).***
3. ***Κάντε κλικ στο [Add or remove user accounts] (Προσθήκη ή κατάργηση λογαριασμών χρηστών) που εμφανίζεται στο [User Accounts] (Λογαριασμός χρηστών).***
4. ***Όταν εμφανιστεί το παράθυρο επιβεβαίωσης [User Account Control] (Έλεγχος λογαριασμού χρήστη), κάντε κλικ στο [Continue] (Συνέχεια).***
5. ***Κάντε κλικ στο [Administrator] (Διαχειριστής).***
6. ***Κάντε κλικ στο [Create a password] (Δημιουργία κωδικού πρόσβασης).***
7. ***Εισαγάγετε τον κωδικό πρόσβασης στο πλαίσιο [New password] (Νέος κωδικός πρόσβασης).***
8. ***Εισαγάγετε τον ίδιο κωδικό πρόσβασης στο βήμα 7 στο πλαίσιο [Confirm new password] (Επιβεβαίωση νέου κωδικού).***
9. ***Κάντε κλικ στο [Create a password] (Δημιουργία κωδικού πρόσβασης).***

   Ο Διαχειριστής αλλάζει σε [Password Protection] (Προστασία κωδικού πρόσβασης).

Ρύθμιση της απομακρυσμένης πρόσβασης

1. ***Κάντε κλικ στο [Start] (Έναρξη) από την επιφάνεια εργασίας των Windows 7.***
2. ***Κάντε κλικ στο [Control Panel] (Πίνακας Ελέγχου).***
3. ***Κάντε κλικ στο [System and Security] (Σύστημα και Ασφάλεια).***
4. ***Κάντε κλικ στο [Allow remote access] (Να επιτρέπεται η απομακρυσμένη πρόσβαση) που εμφανίζεται κάτω από την επιλογή [System] (Σύστημα).***
5. ***Όταν εμφανιστεί το παράθυρο επιβεβαίωσης [User Account Control] (Έλεγχος λογαριασμού χρήστη), κάντε κλικ στο [Continue] (Συνέχεια).***

   Εμφανίζεται το παράθυρο [System Properties] (Ιδιότητες συστήματος).
6. ***Κάντε κλικ στο [Allow connections from computers running any version of Remote Desktop (less secure)] [Να επιτρέπονται συνδέσεις από υπολογιστές που εκτελούν οποιαδήποτε έκδοση της απομακρυσμένης επιφάνειας εργασίας (λιγότερο ασφαλές)] στο πλαίσιο απομακρυσμένης βοήθειας και πατήστε [OK].***

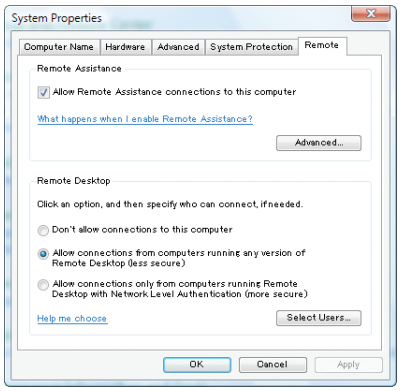

Έλεγχος της διεύθυνσης IP στα Windows 7

1. ***Κάντε κλικ στο [Start] (Έναρξη) από την επιφάνεια εργασίας των Windows 7.***
2. ***Κάντε κλικ στο [Control Panel] (Πίνακας Ελέγχου).***
3. ***Κάντε κλικ στο [View network status and tasks] (Προβολή κατάστασης δικτύου και εργασιών) που εμφανίζεται κάτω από την επιλογή [Network and Internet] (Δίκτυο και Internet).***

4. ***Κάντε κλικ στο [View status] (Προβολή κατάστασης) που εμφανίζεται με μπλε στα δεξιά της επιλογής [Local Area Connection] (Τοπική σύνδεση) στο παράθυρο.***

   Εμφανίζεται το παράθυρο [Local Area Connection Status] (Κατάσταση τοπικής σύνδεσης).

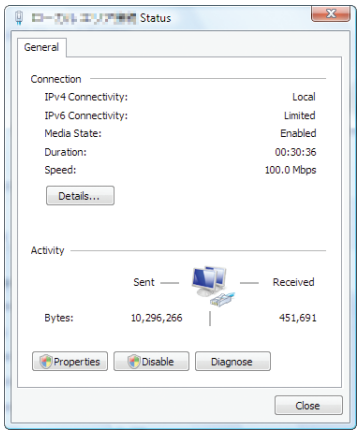

5. ***Κάντε κλικ στο [Details...] (Λεπτομέρειες...).***

   Γράψτε την τιμή της εμφανιζόμενης "IPv4 IP Address" (Διεύθυνση IP IPv4) (xxx.xxx.xxx.xxx).

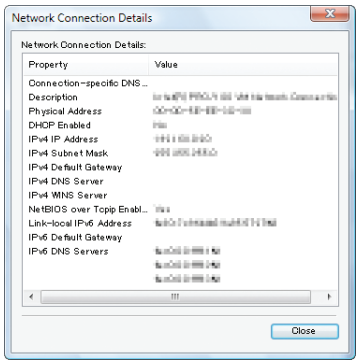

6. ***Κάντε κλικ στο [Close] (Κλείσιμο).***
7. ***Κάντε κλικ στο [X] στο πάνω δεξιά μέρος του παραθύρου.***

   Το σύστημα επιστρέφει στην επιφάνεια εργασίας.

Έναρξη της απομακρυσμένης επιφάνειας εργασίας

1. ***Όταν η συσκευή προβολής είναι ενεργοποιημένη, πατήστε το πλήκτρο SOURCE.***

   Εμφανίζεται το παράθυρο επιλογής εισόδου.

   Ένας άλλος τρόπος για να εμφανίσετε το παράθυρο επιλογής εισόδου είναι να πατήστε το πλήκτρο NETWORK στο τηλεχειριστήριο. Θα εμφανιστεί η οθόνη ΜΕΝΟΥ ΕΦΑΡΜΟΓΗΣ. Μεταβείτε στο βήμα 3.

2. ***Πατήστε το πλήκτρο ▼ ή ▲ για να επιλέξετε [ΔΙΚΤΥΟ] και πατήστε το πλήκτρο ENTER.***

   Θα εμφανιστεί το μενού [ΜΕΝΟΥ ΕΦΑΡΜΟΓΗΣ].

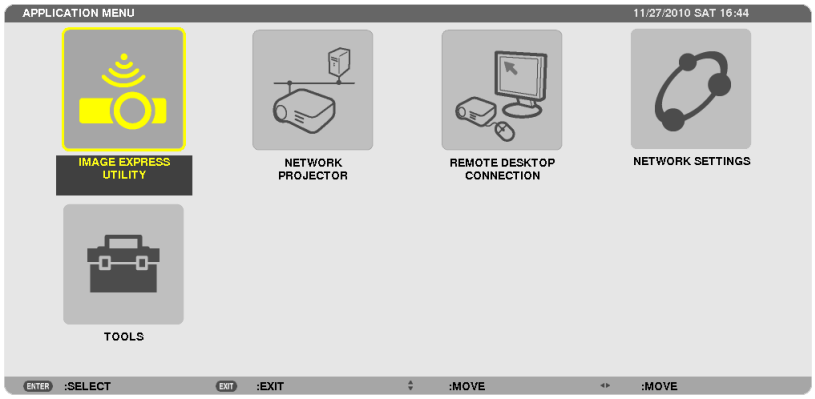

3. ***Από το [ΜΕΝΟΥ ΕΦΑΡΜΟΓΗΣ], χρησιμοποιήστε το ασύρματο πληκτρολόγιο για να επιλέξετε [ΣΥΝΔΕΣΗ ΑΠΟΜΑΚΡΥΣΜΕΝΗΣ ΕΠΙΦΑΝΕΙΑΣ ΕΡΓΑΣΙΑΣ].***

   Εμφανίζεται το παράθυρο [ΣΥΝΔΕΣΗ ΑΠΟΜΑΚΡΥΣΜΕΝΗΣ ΕΠΙΦΑΝΕΙΑΣ ΕΡΓΑΣΙΑΣ].

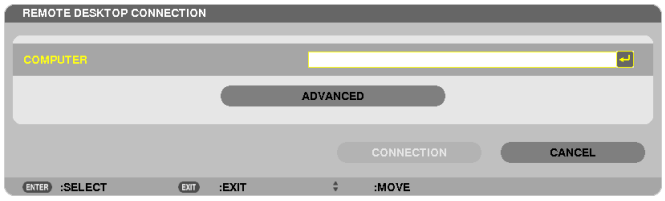

4. ***Χρησιμοποιήστε το ασύρματο πληκτρολόγιο για να εισαγάγετε τη διεύθυνση IP των Windows 7 και κάντε κλικ στο [CONNECTION].***

   Εμφανίζεται η οθόνη σύνδεσης των Windows 7 στην οθόνη που προβάλλεται από τη συσκευή προβολής.

5. ***Χρησιμοποιήστε το ασύρματο πληκτρολόγιο για να εισαγάγετε τον κωδικό πρόσβασης του χρήστη και πατήστε "Enter" (Εισαγωγή).***

   Εκκινείται η λειτουργία απομακρυσμένης επιφάνειας εργασίας.

   Εμφανίζεται η επιφάνεια εργασίας των Windows 7 στην οθόνη που προβάλλει η συσκευή προβολής.

   Αποσυνδέστε τον υπολογιστή.

   Χρησιμοποιήστε το ασύρματο πληκτρολόγιο που είναι συνδεδεμένο με τη συσκευή προβολής για να λειτουργήσετε τα Windows 7.

ΣΗΜΕΙΩΣΗ: Όταν γίνεται προβολή με τη χρήση της λειτουργίας απομακρυσμένης επιφάνειας εργασίας, το χρώμα φόντου της επιφάνειας εργασίας αλλάζει σε μαύρο.

Έξοδος από την απομακρυσμένη επιφάνεια εργασίας

1. ***Χρησιμοποιήστε το ασύρματο πληκτρολόγιο για να κάνετε κλικ στο [Start] (Έναρξη) από την οθόνη επιφάνειας εργασίας που προβάλλεται από τη συσκευή προβολής.***

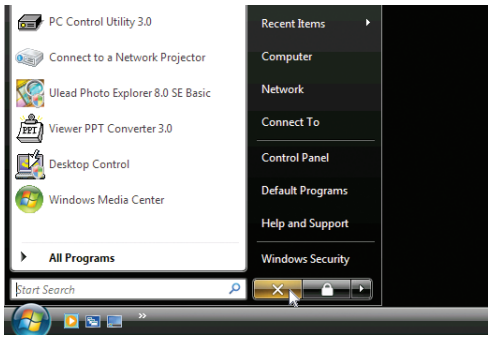

2. ***Κάντε κλικ στο [X] στα δεξιά του μενού έναρξης.***

   Διακόπτεται η λειτουργία απομακρυσμένης επιφάνειας εργασίας.

3. ***Πατήστε το πλήκτρο SOURCE της συσκευής προβολής για να επιλέξετε ακροδέκτη εισόδου διαφορετικό από [ΔΙΚΤΥΟ].***

   Όταν χρησιμοποιείτε το τηλεχειριστήριο, πατήστε ένα πλήκτρο εκτός του πλήκτρου NETWORK.

ΣΥΜΒΟΥΛΗ:
Ρύθμιση των [ΕΠΙΛΟΓΩΝ] στη λειτουργία ΑΠΟΜΑΚΡΥΣΜΕΝΗ ΕΠΙΦΑΝΕΙΑΣ ΕΡΓΑΣΙΑΣ
Αν πατήσετε [ΕΠΙΛΟΓΕΣ], εμφανίζεται η οθόνη [ΑΠΟΔΟΣΗ].
Με τις ρυθμίσεις στις [ΕΠΙΛΟΓΕΣ] θα έχετε τη δυνατότητα να εμφανίσετε το φόντο της επιφάνειας εργασίας ή να ενεργοποιήσετε τη λειτουργία κίνησης παραθύρου κατά τη απομακρυσμένη επιφάνεια εργασίας. Ωστόσο, κάτι τέτοιο θα επιβραδύνει την απόκριση της οθόνης ή του ποντικιού.
Αν επιβραδυνθεί η απόκριση της οθόνης ή του ποντικιού, δοκιμάστε κάτι από τα παρακάτω:

ΦΟΝΤΟ ΕΠΙΦΑΝΕΙΑΣ ΕΡΓΑΣΙΑΣ: Απαλείψτε το σημάδι επιλογής για τη μονόχρωμη εμφάνιση του φόντου επιφάνειας εργασίας.
ΚΙΝΗΣΗ ΜΕΝΟΥ ΚΑΙ ΠΑΡΑΘΥΡΟΥ: Απαλείψτε το σημάδι επιλογής για να απενεργοποιήσετε την κίνηση μενού και παραθύρου.
ΘΕΜΑΤΑ: Απαλείψτε το σημάδι επιλογής για τη μη χρησιμοποίηση θεμάτων.
ΕΜΦΑΝΙΣΗ ΠΕΡΙΕΧΟΜΕΝΩΝ ΠΑΡΑΘΥΡΟΥ ΚΑΤΑ ΤΗ ΜΕΤΑΦΟΡΑ: Απαλείψτε το σημάδι επιλογής για να εμφανίζεται μόνο τμήμα του παραθύρου κατά τη μεταφορά.

⑮ Προβολή Εικόνων 3D

Όταν συνδέετε τον ακροδέκτη STEREO DVI του προβολέα με μία συσκευή αναπαραγωγής 3D (Μέθοδος Σειριακής Εκπομπής Πλαισίων), μπορείτε να προβάλετε εικόνες 3D χρησιμοποιώντας 3D γυαλιά ενεργού κλείστρου LCD.

⚠ Προφυλάξεις για την υγεία των χρηστών που προβάλουν τρισδιάστατες εικόνες

Πριν την προβολή διαβάστε τις προφυλάξεις για την υγεία που ενδέχεται να αναφέρονται στο εγχειρίδιο χρήσης και στα παρεχόμενα γυαλιά κλείστρων LCD ή το συμβατό τρισδιάστατο περιεχόμενο, όπως DVD, βιντεοπαιχνίδια, αρχεία βίντεο του υπολογιστή.

Για να αποφύγετε ανεπιθύμητες ενέργειες, ακολουθήστε τα παρακάτω:

- Να χρησιμοποιείτε τα γυαλιά κλείστρων LCD για την προβολή μόνο τρισδιάστατου υλικού.
- Να κρατάτε μια απόσταση τουλάχιστον 2 m μεταξύ της οθόνης και του χρήστη Η προβολή τρισδιάστατων εικόνων σε υπερβολικά μικρή απόσταση μπορεί να βλάψει τα μάτια σας.
- Αποφεύγετε την προβολή τρισδιάστατων εικόνων για μεγάλα χρονικά διαστήματα. Μετά από κάθε ώρα προβολής, κάντε ένα διάλειμμα 15 λεπτών ή μεγαλύτερο.
- Εάν εσείς ή κάποιο μέλος της οικογένειάς σας έχει ιστορικό κρίσεων φωτοευαισθησίας, συμβουλευτείτε γιατρό πριν την προβολή τρισδιάστατων εικόνων.
- Αν κατά την προβολή τρισδιάστατων εικόνων αισθανθείτε αδιαθεσία όπως ναυτία, ζάλη, πονοκέφαλο, πίεση στα μάτια, θολή όραση, σπασμούς και μούδιασμα, διακόψτε την προβολή τους. Αν τα συμπτώματα επιμένουν, συμβουλευτείτε γιατρό.
- Προβάλλετε τρισδιάστατες εικόνες από το μπροστινό μέρος της οθόνης. Η προβολή από γωνία ενδέχεται να προκαλέσει κόπωση ή πίεση στα μάτια.

Προετοιμασία

Ετοιμάστε το NVIDIA® 3D Vision™ Pro σας ή ισοδύναμο σύστημα.

- Μία κάρτα γραφικών όπως η NVIDIA Quadro® που υποστηρίζει τη μέθοδο σειριακής εκπομπής πλαισίων και σήμα 1080p/120 Hz (DVI Dual Link)
- Ένας υπολογιστής με την κάρτα γραφικών που αναφέρθηκε παραπάνω ή εφαρμογή 3D
- Γυαλιά 3D ενεργού κλείστρου LCD συμβατά με το σύστημα
- Πομπός συγχρονισμού για γυαλιά 3D ενεργού κλείστρου LCD που υποστηρίζουν το σύστημα

Βήματα για την προβολή εικόνων 3D

1. Συνδέστε τους ακροδέκτες STEREO DVI, SYNC OUT και SYNC IN με το σύστημα.

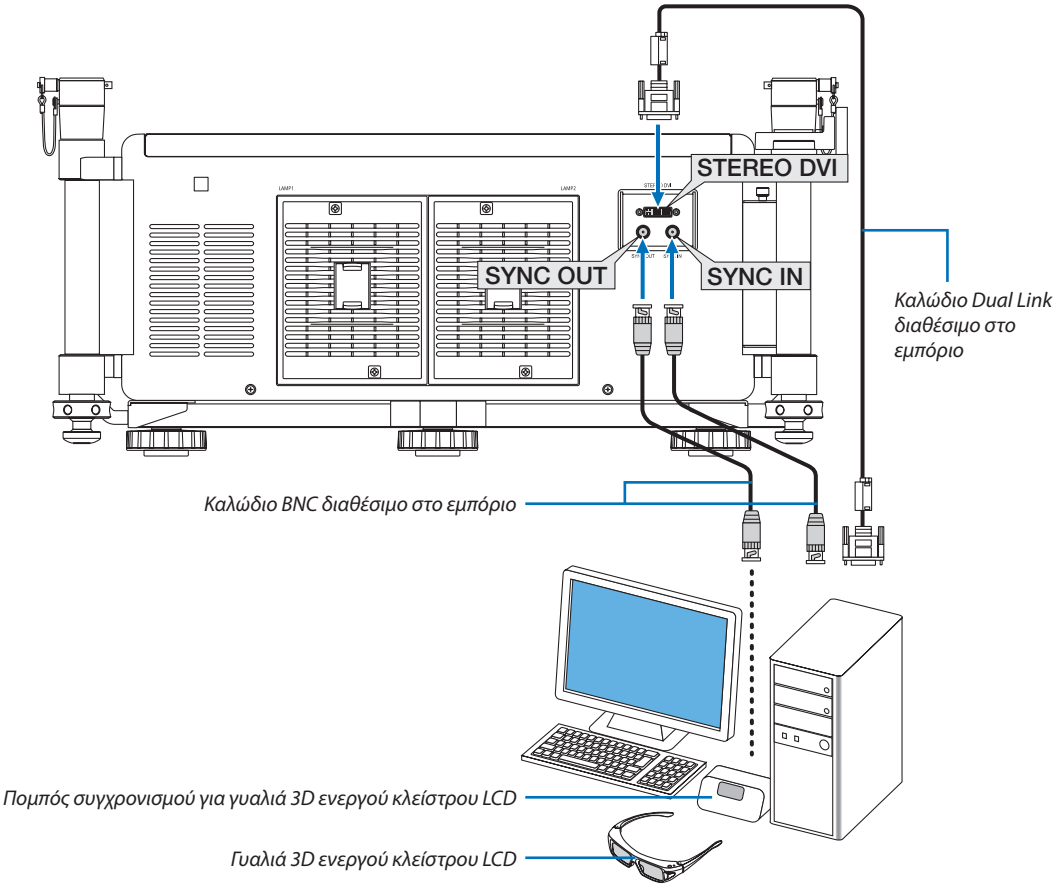

STEREO DVI (Dual Link)	Συνδέστε τον με πηγή 3D ή υπολογιστή με κάρτα γραφικών 3D και εφαρμογές 3D.
SYNC IN	Συνδέστε τον με πηγή 3D ή υπολογιστή με κάρτα γραφικών 3D και εφαρμογές 3D για να βεβαιωθείτε ότι το περιεχόμενο του αριστερού/δεξιού ματιού συγχρονίζεται με τον χρήστη και τον προβολέα. Ορισμένα συστήματα 3D δεν χρησιμοποιούν αυτόν τον ακροδέκτη.
SYNC OUT	Συνδέστε τον με πομπό συγχρονισμού που στέλνει σήματα Α/Δ στον δέκτη στα γυαλιά 3D ενεργού κλείστρου LCD που ελέγχουν τα κλείστρα Α/Δ εναλλακτικά.

2. Πιέστε το κουμπί AUX στο τηλεχειριστήριο για την προβολή εικόνων 3D.

Επιλέξτε μία διαφορετική είσοδο, πατώντας ένα από τα κουμπιά της πηγής εισόδου στο τηλεχειριστήριο.

ΣΗΜΕΙΩΣΗ:

Η παρακάτω λειτουργία, τα κουμπιά και τα στοιχεία προσαρμογής δεν είναι διαθέσιμα όταν εμφανίζεται η εικόνα 3D

- *Μενού επί της οθόνης*
- *Κουμπί 3D REFORM (Διόρθωση τραπεζοειδούς παραμόρφωσης)*
- *Κουμπιά D-ZOOM (Λειτουργία ψηφιακού ζουμ)*
- *Κουμπί FREEZE*
- *Κουμπί ON-SCREEN*
- *Κουμπί PICTURE*
- *Κουμπί AV-MUTE*

Αναφορά:

Με το PC Control Utility Pro 4 μπορείτε να προσαρμόσετε τις ρυθμίσεις 3D. Έχετε υπόψη ότι το PC Control Utility Pro 5 δεν επιτρέπει την προσαρμογή των ρυθμίσεων 3D.
Για να εγκαταστήσετε το PC Control Utility Pro 4 στον υπολογιστή σας, ανατρέξτε στη σελίδα 196.
Για πληροφορίες σχετικά με το πώς να χρησιμοποιήσετε το PC Control Utility Pro 4, ανατρέξτε στη Βοήθεια του PC Control Utility Pro 4.

Ρύθμιση της εικόνας 3D

Cplor Temperature: Αυτό σας επιτρέπει να επιλέξετε τη θερμοκρασία χρώματος της 3D εικόνας.
White Balance: Αυτό σας επιτρέπει να προσαρμόσετε την ισορροπία λευκού της 3D εικόνας. Αντίθεση για κάθε χρώμα (RGB) για προσαρμογή του επιπέδου λευκού χρώματος της οθόνης. Η φωτεινότητα για κάθε χρώμα (RGB) χρησιμοποιείται για προσαρμογή του επιπέδου μαύρου χρώματος της 3D εικόνας.
3D Settings: Πραγματοποιήστε ρυθμίσεις για τα Dark Time, Sync Invert, Sync Delay, Sync Reference όπως απαιτείται.

4. Χρήση του Viewer

❶ Τι μπορείτε να κάνετε με το Viewer

Η λειτουργία του Viewer σάς επιτρέπει να προβάλλετε διαφάνειες ή αρχεία ταινιών που είναι αποθηκευμένα στη μνήμη USB της συσκευής προβολής ή σε έναν κοινόχρηστο φάκελο σε υπολογιστή συνδεδεμένο με το δίκτυο.
Το Viewer διαθέτει τα εξής χαρακτηριστικά.

- Όταν μια εμπορικά διαθέσιμη μνήμη USB που αποθηκεύει αρχεία εικόνας συνδεθεί στη θύρα USB (Τύπου A) της συσκευής προβολής, το Viewer σάς επιτρέπει να προβάλλετε τα αρχεία εικόνας που υπάρχουν στη μνήμη USB.

  Ακόμα κι αν δεν υπάρχει διαθέσιμος υπολογιστής, οι παρουσιάσεις μπορούν απλώς να πραγματοποιηθούν με τη συσκευή προβολής.
- Είναι δυνατή η αναπαραγωγή αρχείων ταινιών.
- Ένα αρχείο Microsoft PowerPoint ή ένα αρχείο Adobe PDF μπορεί να προβληθεί απλά στην οθόνη, χωρίς να χρειάζεται η σύνδεση με υπολογιστή.
- Μπορούν να προβληθούν αρχεία εικόνας και ταινιών που είναι αποθηκευμένα σε κοινόχρηστο φάκελο ενός υπολογιστή που είναι συνδεδεμένος με το δίκτυο.

  Ο υπολογιστής με ενεργοποιημένη την επιλογή "Media Sharing" (Κοινή χρήση πολυμέσων) του Windows Media Player 11 μπορεί να χρησιμοποιηθεί ως διακομιστής πολυμέσων.

Υποστηριζόμενες μορφές γραφικών

Μορφή	Επέκταση ονόματος αρχείου
JPEG	.jpg, .jpe, .jpeg (δεν υποστηρίζεται CMYK)
BMP	.bmp (δεν υποστηρίζεται bit field)
PNG	.png (δεν υποστηρίζονται πεπλεγμένο PNG και κανάλι PNG α)
GIF	.gif (δεν υποστηρίζονται πεπλεγμένο GIF, transparation GIF και κινούμενο GIF)

* Αν επιλεγεί μη υποστηριζόμενη εικόνα, εμφανίζεται το εικονίδιο .

ΣΗΜΕΙΩΣΗ:
Ο μέγιστος αριθμός pixel μιας εικόνας που μπορεί να εμφανιστεί είναι:
- *Προοδευτικό JPEG: 1280 × 1280*
- *GIF: 1280 × 1280*
- *Άλλα: 4000 × 4000*
- *Ορισμένα αρχεία που πληρούν τις παραπάνω απαιτήσεις ενδέχεται να μην εμφανίζονται.*

Υποστηριζόμενα αρχεία ταινιών

Επέκταση ονόματος αρχείου	Μέθοδος συμπίεσης/επέκτασης εικόνας	Μέθοδος συμπίεσης/επέκτασης ήχου
.mpg, .mpeg	MPEG2	MPEG Audio Layer2
		MPEG Audio Layer3
.wmv	WMV9	WMA9 Standard
.mp4	H.264/AVC	AAC-LC

Απαιτήσεις αναπαραγωγής:
Ανάλυση: 320 × 240 έως 1280 × 720
Ρυθμός καρέ βίντεο: έως 30 fps
Ρυθμός bit: έως 15 Mbps
Μεγ. μέγεθος αρχείου: έως 2GB

ΣΗΜΕΙΩΣΗ:
- *Ορισμένα αρχεία που πληρούν τις παραπάνω απαιτήσεις ενδέχεται να μην αναπαράγονται.*
  Όποτε πραγματοποιείται αναπαραγωγή ενός αρχείου ταινίας που υποστηρίζεται, δεν θα εξάγεται ο ήχος από τη συσκευή προβολής.

ΣΗΜΕΙΩΣΗ:

- *Δεν είναι δυνατή η αναπαραγωγή αρχείων ταινίας που έχουν μετατραπεί με μορφή βίντεο/ήχου που δεν υποστηρίζεται από τη συγκεκριμένη συσκευή προβολής. Σε αυτή την περίπτωση, δεν θα εμφανίζεται εικονίδιο που να δείχνει ότι η αναπαραγωγή είναι δυνατή.*
- *Δεν είναι δυνατή η αναπαραγωγή αρχείων με προστασία διαχείρισης ψηφιακών δικαιωμάτων (DRM).*
- *Ενδέχεται να μην είναι δυνατή η αναπαραγωγή ορισμένων αρχείων ταινιών που πληρούν τις παραπάνω προδιαγραφές.*
- *Αρχεία βίντεο μορφής WMV θα εμφανίζονται με λόγο διαστάσεων 1 προς 1, ανεξάρτητα από τον αρχικό λόγο διαστάσεων.*
- *Ο διακομιστής πολυμέσων μπορεί να αναπαράγει αρχεία γραφικών και ταινιών. Στο Windows Media Player 11 (Windows XP/Windows Vista), δεν είναι δυνατή η αναπαραγωγή αρχείων mp4.*

Υποστηριζόμενα αρχεία PDF

Επέκταση ονόματος αρχείου	Υποστηριζόμενη μορφή αρχείου
.pdf	Adobe Acrobat PDF

ΣΗΜΕΙΩΣΗ:

- *Οι γραμματοσειρές που δεν είναι ενσωματωμένες σε PDF αρχείο ενδέχεται να μην εμφανιστούν*
- *Οι λειτουργίες που προστίθενται στο αρχείο PDF μετά τη δημιουργία του δεν θα λειτουργούν ούτε θα εμφανίζονται. Οι λειτουργίες που προστίθενται είναι σελιδοδείκτες, πλαίσια στα εργαλεία μορφοποίησης και σημειώσεις και δεν θα εμφανίζονται.*
  Η αυτόματη αναστροφή ή η αυτόματη μετάβαση δεν θα λειτουργούν.
- *Ενδέχεται να μην εμφανίζονται ορισμένα PDF αρχεία.*

Υποστηριζόμενα αρχεία PowerPoint

Επέκταση ονόματος αρχείου	Υποστηριζόμενη μορφή αρχείου
.ppt	Microsoft PowerPoint 97 – 2003

ΣΗΜΕΙΩΣΗ:

- *Περιορισμός στη δυνατότητα αναπαραγωγής γραμματοσειρών, χρωμάτων, διακοσμητικών φόντου, τοποθέτησης, εισαγωγής αντικειμένων ή κινούμενων εικόνων.*
- *Ενδέχεται να μην εμφανίζονται ορισμένα αρχεία Microsoft PowerPoint 97 – 2003.*

Υποστηριζόμενες συσκευές μνήμης USB

- Βεβαιωθείτε ότι χρησιμοποιείτε μια συσκευή μνήμης USB διαμορφωμένη με το σύστημα αρχείων FAT, exFAT, FAT32 ή FAT16.

  Η συσκευή προβολής δεν υποστηρίζει μνήμη USB διαμόρφωσης NTFS.

  Εάν η συσκευή προβολής δεν αναγνωρίσει τη μνήμη USB, ελέγξτε εάν η διαμόρφωση υποστηρίζεται.

  Για να διαμορφώσετε τη μνήμη USB στον υπολογιστή σας, ανατρέξτε στην τεκμηρίωση ή το αρχείο βοήθειας που παρέχεται με τα Windows σας.
- Δεν εγγυόμαστε ότι η θύρα USB της συσκευής προβολής θα υποστηρίζει όλες τις μνήμες USB που κυκλοφορούν στο εμπόριο.
- Περιμένετε τουλάχιστον 5 δευτερόλεπτα αφού αποσυνδέσετε μια συσκευή μνήμης USB πριν το συνδέσετε ξανά και αντιστρόφως.

  Η συσκευή προβολής ίσως να μην αναγνωρίσει τη συσκευή μνήμης USB, εάν το συνδέετε και αποσυνδέετε επανειλημμένως σε πολύ σύντομα χρονικά διαστήματα.

Ειδοποιήσεις στον κοινόχρηστο φάκελο και στο διακομιστή πολυμέσων

- Εάν έχετε εγκαταστήσει στον υπολογιστή σας ένα λογισμικό ασφαλείας ή προστασίας από ιούς, τα αρχεία από κοινόχρηστο φάκελο ή διακομιστή πολυμέσων ενδέχεται να μην προβάλλονται.
- Ανοίξτε τις ακόλουθες θύρες τείχους προστασίας:
  - Διακομιστής πολυμέσων

Αριθμός θύρας	Πρωτόκολλο
1900	UDP
2869	TCP
10243	TCP
10280-10284	UDP

  - Κοινόχρηστος φάκελος

Αριθμός θύρας	Πρωτόκολλο
137	UDP/TCP
138	UDP/TCP
139	UDP/TCP
445	UDP/TCP

- Ρυθμίστε τον υπολογιστή σας σε κοινή χρήση και το λογισμικό ασφαλείας στην πρόσβαση αρχείων του κοινόχρηστου φακέλου και ρυθμίστε το λογισμικό ασφαλείας ή προστασίας από ιούς ώστε να παρέχει πρόσβαση στα αρχεία του κοινόχρηστου φακέλου. Για περισσότερες πληροφορίες, συμβουλευτείτε τον διαχειριστή του δικτύου σας.
- Τα αρχεία ταινιών του κοινόχρηστου φακέλου ή του διακομιστή πολυμέσων ενδέχεται να μην αναπαράγονται σωστά, ανάλογα με το περιβάλλον του δικτύου σας ή το ρυθμό bit του αρχείου σας.

ΣΗΜΕΙΩΣΗ:
Μην αποσυνδέετε τη συσκευή προβολής και τον υπολογιστή σας αφαιρώντας το καλώδιο LAN ή απενεργοποιώντας τη συσκευή προβολής όταν γίνεται προβολή ενός αρχείου PowerPoint ή PDF από κοινόχρηστο φάκελο.
Κάτι τέτοιο θα καταστήσει μη λειτουργικό το Viewer.

ΣΗΜΕΙΩΣΗ:
- *Οι ακόλουθες λειτουργίες μέσω των πλήκτρων της συσκευής προβολής δεν είναι εφικτές όταν εμφανίζεται η οθόνη του VIEWER, όπως η οθόνη διαφανειών και η οθόνη μικρογραφιών.*
  - *Αυτόματη ρύθμιση με χρήση του πλήκτρου AUTO ADJ.*
- *Το πάγωμα εικόνας μέσω του πλήκτρου CTL+PIP/FREEZE ή AUTO ADJ. στο τηλεχειριστήριο δεν είναι εφικτό όταν εμφανίζεται η οθόνη του VIEWER, όπως η οθόνη διαφανειών και η οθόνη μικρογραφιών.*
- *Εάν εκτελέσετε [ΕΠΑΝΑΦ] → [ΟΛΑ ΤΑ ΔΕΔΟΜΕΝΑ] από το μενού, οι ρυθμίσεις της γραμμής εργαλείων του Viewer επιστρέφουν στις εργοστασιακές προεπιλογές.*

❷ Προετοιμασία υλικού παρουσίασης

1. ***Δημιουργήστε το υλικό της παρουσίασής σας και αποθηκεύστε το σε μια υποστηριζόμενη μορφή αρχείου στον υπολογιστή σας.***
   - *Ανατρέξτε στη σελίδα 103 για τις υποστηριζόμενες μορφές αρχείων.*
   - *Βεβαιωθείτε ότι το αρχείο PowerPoint εμφανίζεται στο Viewer πριν από την κανονική παρουσίαση.*

     Με το Viewer PPT Converter 3,0, μπορείτε να μετατρέψετε τα αρχεία PowerPoint σε αρχεία ευρετηρίου που μπορούν να προβληθούν στο Viewer. Μπορείτε να πραγματοποιήσετε λήψη του Viewer PPT Converter 3.0 από τον ιστότοπό μας.
   - *Όταν δημιουργείτε αρχείο PDF, ενσωματώστε τις γραμματοσειρές σας στο αρχείο PDF. Για την ενσωμάτωση των γραμματοσειρών απαιτείται Adobe Acrobat. Δεν είναι δυνατή η εκτέλεση της ενέργειας σε Adobe Reader.*

ΣΥΜΒΟΥΛΗ:

• Χρήση της εντολής εκτύπωσης

Παράδειγμα για την ενσωμάτωση γραμματοσειρών με τη βοήθεια της εντολής εκτύπωσης. Για περισσότερες πληροφορίες, ανατρέξτε στη βοήθεια του Adobe Acrobat.

1. ***Επιλέξτε "Print" (Εκτύπωση) από το μενού "File" (Αρχείο).***
2. ***Επιλέξτε "Adobe PDF" από το "Printer name" (Όνομα εκτυπωτή) και κάντε κλικ στο πλήκτρο "Properties" (Ιδιότητες).***

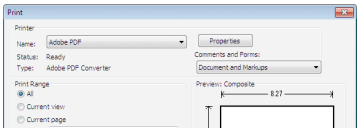

3. ***Κάντε κλικ στο πλήκτρο "Edit" (Επεξεργασία) στην καρτέλα "Adobe PDF Settings" (Ρυθμίσεις Adobe PDF).***
4. ***Κάντε κλικ στην καρτέλα γραμματοσειρών στο παράθυρο Edit (Επεξεργασία) για να επιλέξετε το παράθυρο ενσωμάτωσης γραμματοσειράς.***

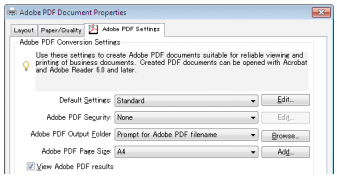

5. ***Ενεργοποιήστε την επιλογή "Embed all fonts" (Ενσωμάτωση όλων των γραμματοσειρών).***

   Κάντε κλικ στο "OK" για να επιστρέψετε στο παράθυρο Print (Εκτύπωση) και πατήστε "OK" για να ξεκινήσει η δημιουργία αρχείου PDF.

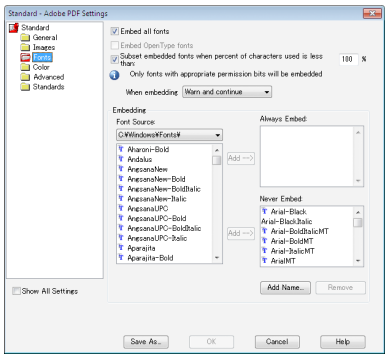

2. ***Αποθηκεύστε ένα αρχείο στη μονάδα δίσκου σας.***

   Για να αποθηκεύσετε ένα αρχείο στη μνήμη USB σας:

   Χρησιμοποιήστε το Windows Explorer για να αντιγράψετε το αρχείο στη μνήμη USB σας.

   Για να τοποθετήσετε ένα αρχείο σε κοινόχρηστο φάκελο που δημιουργήσατε στον υπολογιστή σας, ανατρέξτε στη σελίδα 94.

   Για να χρησιμοποιήσετε την επιλογή "Media Sharing" (Κοινή χρήση πολυμέσων) στο Windows Media Player 11, ανατρέξτε στη σελίδα 98.

❸ Προβολή εικόνων αποθηκευμένων σε μια συσκευή μνήμης USB

Στην παρούσα ενότητα εξηγείται η βασική λειτουργία του Viewer.
Η επεξήγηση παρέχει τη διαδικασία λειτουργίας όταν η γραμμή εργαλείων του Viewer έχει ρυθμιστεί στην εργοστασιακή προεπιλογή.

Προετοιμασία: Πριν εκκινήσετε το Viewer, αποθηκεύστε τις εικόνες στη μνήμη USB χρησιμοποιώντας τον υπολογιστή σας.

Εκκίνηση του Viewer

1. ***Ενεργοποιήστε τη συσκευή προβολής. (→ σελίδα 18)***
2. ***Εισαγάγετε τη μνήμη USB στη θύρα USB της συσκευής προβολής.***

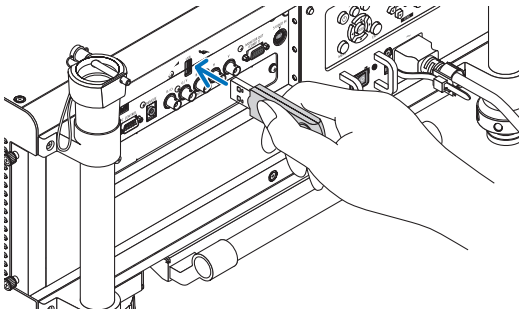

ΣΗΜΕΙΩΣΗ:
- *Μην αφαιρείτε τη μνήμη USB από τη συσκευή προβολής όταν η ενδεικτική λυχνία της αναβοσβήνει. Κάτι τέτοιο μπορεί να καταστρέψει τα δεδομένα.*

ΣΥΜΒΟΥΛΗ:
Μπορείτε να εισαγάγετε μια μνήμη USB στη συσκευή προβολής, όταν εμφανίζεται η λίστα της μονάδας δίσκου.

3. ***Πατήστε το πλήκτρο SOURCE για να επιλέξετε [VIEWER].***

   Μόλις πατήσετε το πλήκτρο SOURCE, εμφανίζεται η οθόνη επιλογής πηγής.

   Αν πατήσετε ακόμη περισσότερο το πλήκτρο SOURCE, εμφανίζεται η οθόνη λίστας μονάδων δίσκου.

   Ένας άλλος τρόπος για να επιλέξετε [VIEWER] είναι να πατήσετε το πλήκτρο VIEWER στο τηλεχειριστήριο.

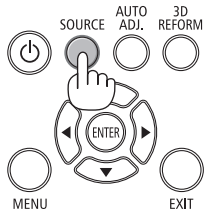

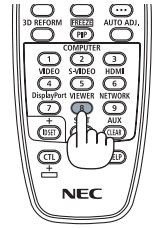

ΣΥΜΒΟΥΛΗ:
- *Για περισσότερες πληροφορίες σχετικά με την οθόνη λίστας μονάδων οδηγού, ανατρέξτε στη σελίδα 86.*
- *Για να εμφανίσετε γραφικά σε κοινόχρηστο φάκελο, ανατρέξτε στη σελίδα 94. Για να εμφανίσετε στατικές εικόνες ή εικόνες ταινιών σε διακομιστή πολυμέσων, ανατρέξτε στη σελίδα 98.*

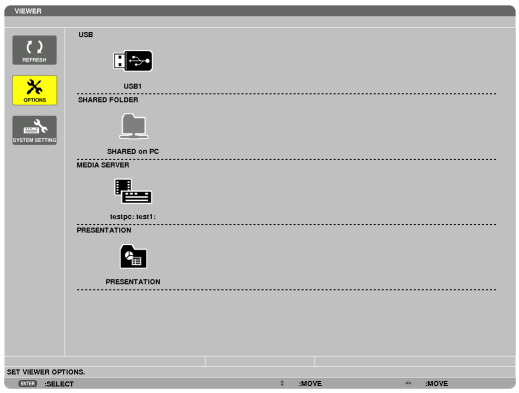

4. *Πατήστε το πλήκτρο ▶ για να επιλέξετε "USB1" και πατήστε το πλήκτρο ENTER.*

Εμφανίζεται η οθόνη μικρογραφιών "USB1".

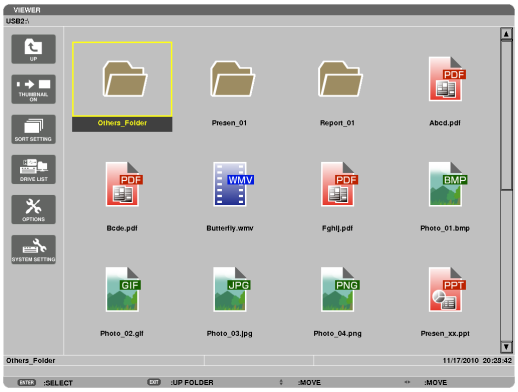

ΣΥΜΒΟΥΛΗ:

- *Για περισσότερες πληροφορίες σχετικά με την οθόνη μικρογραφιών, ανατρέξτε στη σελίδα 88.*

5. *Χρησιμοποιήστε το πλήκτρο ▲▼◀ ή ▶ για να επιλέξετε ένα εικονίδιο.*

- *Το σύμβολο → (βέλος) στα δεξιά υποδεικνύει ότι υπάρχουν περισσότερες σελίδες.*

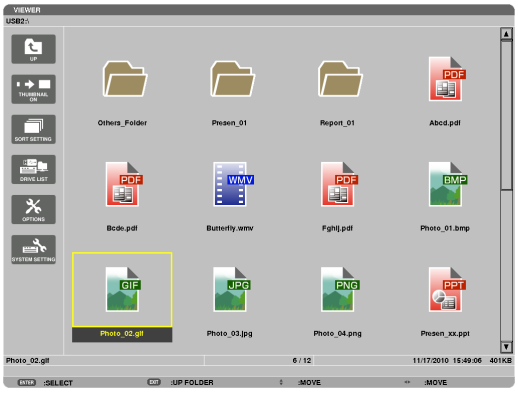

6. *Πατήστε το πλήκτρο ENTER.*

Η λειτουργία ποικίλει ανάλογα με το επιλεγμένο αρχείο.

• *Στατική εικόνα*

Θα εμφανιστεί η επιλεγμένη διαφάνεια.

Το πλήκτρο ◀ ή ▶ μπορεί να χρησιμοποιηθεί για την επιλογή της επόμενης (δεξιά) ή της προηγούμενης (αριστερά) διαφάνειας στην οθόνη μικρογραφιών.

- *Αν πατήσετε το πλήκτρο ENTER, θα εμφανιστεί η γραμμή ελέγχου, η οποία χρησιμοποιείται για την επιλογή ή την περιστροφή μιας διαφάνειας. (→ σελίδα 89)*

• Αρχείο ταινίας

Θα ξεκινήσει η αναπαραγωγή του αρχείου ταινίας.

Μόλις ολοκληρωθεί η αναπαραγωγή, η οθόνη θα γίνει μαύρη. Πατήστε το πλήκτρο EXIT για να επιστρέψετε στην οθόνη μικρογραφιών.

- *Αν πατήσετε το πλήκτρο ENTER, θα εμφανιστεί η γραμμή ελέγχου της ταινίας, από την οποία μπορείτε να πραγματοποιήσετε παύση ή γρήγορη προώθηση και άλλες λειτουργίες.*

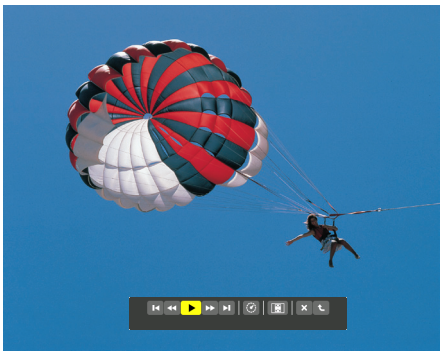

• Αρχείο Microsoft PowerPoint

Θα εμφανιστεί η διαφάνεια της πρώτης σελίδας.

Πατήστε ▶ για να επιλέξετε την επόμενη διαφάνεια. Πατήστε ◀ για να επιλέξετε την προηγούμενη διαφάνεια.

- *Μπορείτε επίσης να χρησιμοποιήσετε το πλήκτρο ▼ ή ▲ για να επιλέξετε μια σελίδα. Για να επιστρέψετε στην οθόνη μικρογραφιών, πατήστε το πλήκτρο EXIT.*

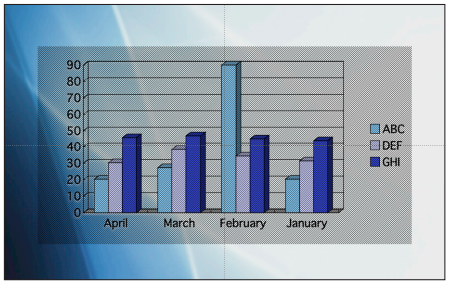

ΣΗΜΕΙΩΣΗ:

- *Αρχεία με εφέ παρουσίασης διαφανειών ή κίνησης ενδέχεται να μην εμφανίζονται σωστά στο Viewer.*
  Ανατρέξτε στην ενότητα "Υποστηριζόμενα αρχεία PowerPoint" στη σελίδα 79, 103.

• Αρχείο Adobe PDF

Εμφανίζεται η πρώτη σελίδα.

- *Το αρχείο PDF θα προσαρμοστεί στο πλάτος της οθόνης.*

Με το πάτημα του πλήκτρου ▼ ή ▲ θα πραγματοποιηθεί κύλιση της οθόνης προς τα κάτω ή προς τα πάνω.

Για να επιστρέψετε στην οθόνη μικρογραφιών, πατήστε το πλήκτρο EXIT.

- *Όταν εμφανίζεται ένα παράθυρο εισαγωγής κωδικού πρόσβασης, αυτό σημαίνει ότι το αρχείο PDF προστατεύεται με κωδικό πρόσβασης.*

  Αν πατήσετε το πλήκτρο ENTER, θα εμφανιστεί το εικονικό πληκτρολόγιο. Χρησιμοποιήστε το εικονικό πληκτρολόγιο για να εισαγάγετε τον κωδικό πρόσβασής σας.

  Επιλέξτε [OK] και πιέστε το πλήκτρο ENTER. Θα εμφανιστεί το αρχείο PDF.

- *Για περισσότερες πληροφορίες σχετικά με το εικονικό πληκτρολόγιο, ανατρέξτε στη σελίδα 157.*

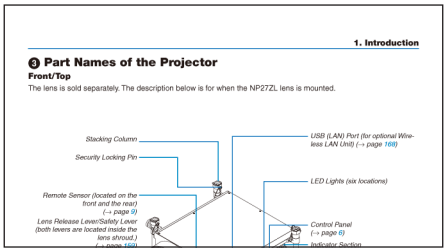

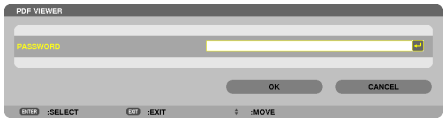

ΣΗΜΕΙΩΣΗ:

Δεν θα εμφανιστούν σελιδοδείκτες και σημειώσεις που προστέθηκαν μετά τη μετατροπή σε PDF. Αν οι γραμματοσειρές δεν ενσωματώθηκαν κατά τη μετατροπή σε PDF, δεν θα εμφανίζονται.

ΣΥΜΒΟΥΛΗ:

Απαιτείται αρκετός χρόνος (περίπου 30 δευτερόλεπτα έως δύο λεπτά) για την εμφάνιση μεγάλων αρχείων ή για το ξεφύλλισμα σελίδων ενός πολυσέλιδου αρχείου PDF.

- ***Αρχείο ευρετηρίου (επέκταση:.idx)***
- *Τα αρχεία ευρετηρίου, τα οποία μετατρέπονται μέσω του Viewer PPT Converter 3.0, θα εμφανίζονται στην οθόνη μικρογραφιών.*

  Μόνο οι φάκελοι και τα αρχεία JPEG που μετατράπηκαν μέσω του Viewer PPT Converter 3.0 θα εμφανίζονται στην οθόνη μικρογραφιών.
- *Για να επιλέξετε παρουσίαση διαφανειών αρχείων ευρετηρίου, ανοίξτε το φάκελο [ΠΑΡΟΥΣΙΑΣΗ] στην οθόνη της ΛΙΣΤΑΣ ΜΟΝΑΔΩΝ ΔΙΣΚΟΥ.*

  Ωστόσο, τα αρχεία ευρετηρίου δεν θα εμφανιστούν. Θα εμφανιστούν μόνο φάκελοι και αρχεία JPEG.
- *Εμφανίζονται έως τέσσερις φάκελοι ευρετηρίου στο USB και τον κοινόχρηστο φάκελό σας. Οι τέσσερις φάκελοι εμφανίζονται με αντίστροφη χρονολογική σειρά*
- *Όταν εισαγάγετε τη συσκευή μνήμης USB όπου βρίσκονται αποθηκευμένα αρχεία ευρετηρίου με το Viewer σε λειτουργία, εμφανίζεται το περιεχόμενο των αρχείων ευρετηρίου.*

ΣΗΜΕΙΩΣΗ:

- *Η λειτουργία αναπαραγωγής (ΧΕΙΡΟΚΙΝΗΤΑ/ΑΥΤΟΜ.) των διαφανειών αρχείου ευρετηρίου λειτουργεί ως εξής:*
  Σε περίπτωση που έχει οριστεί [ΧΕΙΡΟΚΙΝΗΤΑ] για τη [ΛΕΙΤΟΥΡΓΙΑ ΑΝΑΠΑΡΑΓΩΓΗΣ]
  Όταν επιλέγετε [ΕΠΙΛΟΓΕΣ] → [ΡΥΘΜΙΣΗ ΔΙΑΦΑΝΕΙΑΣ] → [ΛΕΙΤΟΥΡΓΙΑ ΑΝΑΠΑΡΑΓΩΓΗΣ] → [ΧΕΙΡΟΚΙΝΗΤΑ], τα αρχεία ευρετηρίου ορίζονται σε χειροκίνητη αναπαραγωγή, ανεξάρτητα από το αν έχει οριστεί [ΔΙΑΣΤΗΜΑ].
  Σε περίπτωση που έχει οριστεί [ΑΥΤΟΜ.] για τη [ΛΕΙΤΟΥΡΓΙΑ ΑΝΑΠΑΡΑΓΩΓΗΣ]
  Όταν επιλέγετε [ΕΠΙΛΟΓΕΣ] → [ΡΥΘΜΙΣΗ ΔΙΑΦΑΝΕΙΑΣ] → [ΛΕΙΤΟΥΡΓΙΑ ΑΝΑΠΑΡΑΓΩΓΗΣ] → [ΑΥΤΟΜ.], τα αρχεία ευρετηρίου ορίζονται σε αυτόματη αναπαραγωγή με βάση τα διαστήματα που έχουν οριστεί στην επιλογή [ΔΙΑΣΤΗΜΑ].
  Όταν, ωστόσο, έχει επιλεγεί [-1] για [ΔΙΑΣΤΗΜΑ], η λειτουργία αναπαραγωγής ορίζεται στην αυτόματη αναπαραγωγή ανάλογα με τη ρύθμιση στις [ΕΠΙΛΟΓΕΣ] → [ΡΥΘΜΙΣΗ ΔΙΑΦΑΝΕΙΑΣ] → [ΔΙΑΣΤΗΜΑ].

7. *Αφαιρέστε τη συσκευή USB από τη συσκευή προβολής.*

Επιστρέψτε στην οθόνη λίστας μονάδων δίσκου. Πριν αφαιρέσετε τη συσκευή USB, βεβαιωθείτε ότι οι λυχνίες LED της συσκευής USB δεν αναβοσβήνουν.

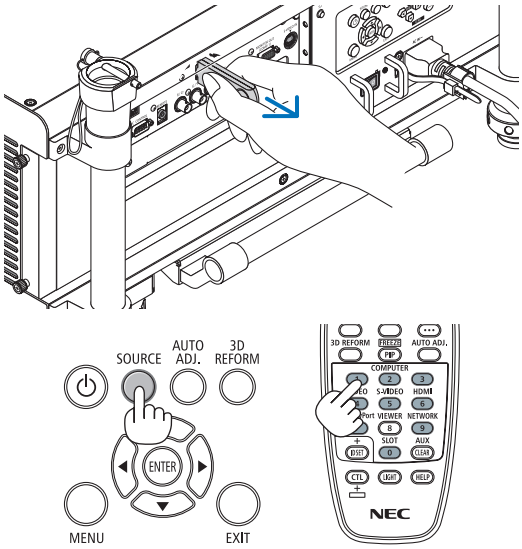

ΣΗΜΕΙΩΣΗ: Εάν αφαιρέσετε τη συσκευή USB από τη συσκευή προβολής κατά τη διάρκεια της παρουσίασης μιας διαφάνειας, η συσκευή προβολής ενδέχεται να μη λειτουργήσει σωστά. Αν συμβεί αυτό, απενεργοποιήστε τη συσκευή προβολής, απενεργοποιήστε τον κύριο διακόπτη και αποσυνδέστε το καλώδιο ρεύματος. Περιμένετε 3 λεπτά και, στη συνέχεια, συνδέστε το καλώδιο ρεύματος, ενεργοποιήστε τον κύριο διακόπτη και τη συσκευή προβολής.

Έξοδος από το Πρόγραμμα προβολής

1. *Πατήστε το πλήκτρο SOURCE για να επιλέξετε πηγή διαφορετική από [VIEWER].*

Μόλις πατήσετε το πλήκτρο SOURCE, εμφανίζεται η οθόνη επιλογής πηγής.

Αν πατήσετε κι άλλες φορές το πλήκτρο SOURCE, θα εμφανίζονται άλλες πηγές.

- *Για να εξέλθετε από το Viewer χρησιμοποιώντας το τηλεχειριστήριο, επιλέξτε μια πηγή διαφορετική από το [VIEWER].*

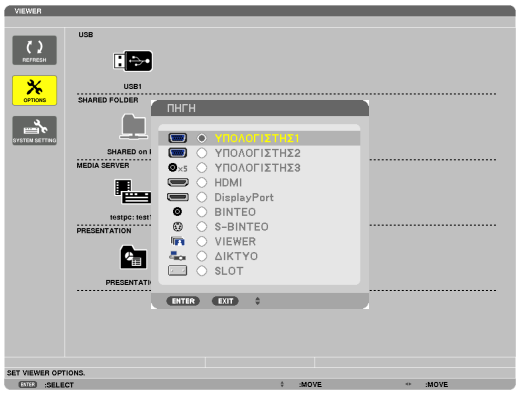

Ονόματα και λειτουργίες της οθόνης του Viewer

Το Viewer έχει τρεις οθόνες: Οθόνη λίστας μονάδων δίσκου, οθόνη μικρογραφιών και οθόνη διαφανειών.

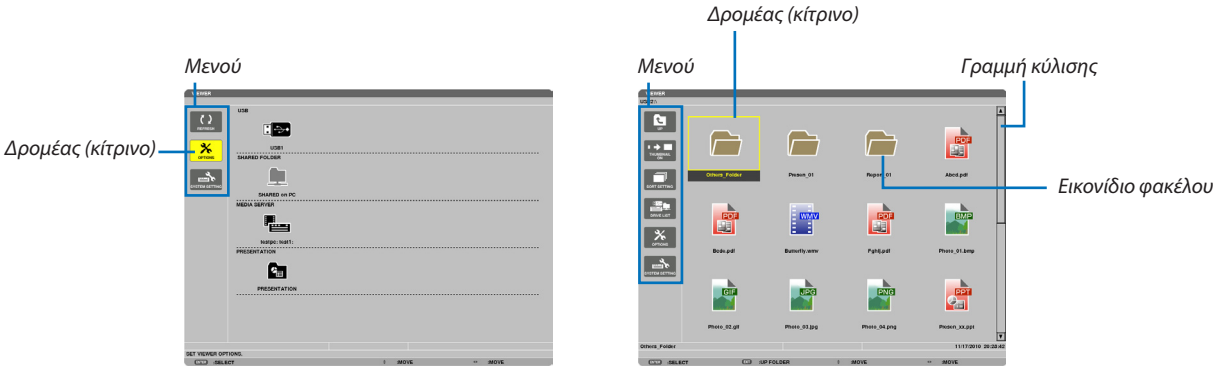

[Οθόνη λίστας μονάδων δίσκου] [Οθόνη μικρογραφιών]

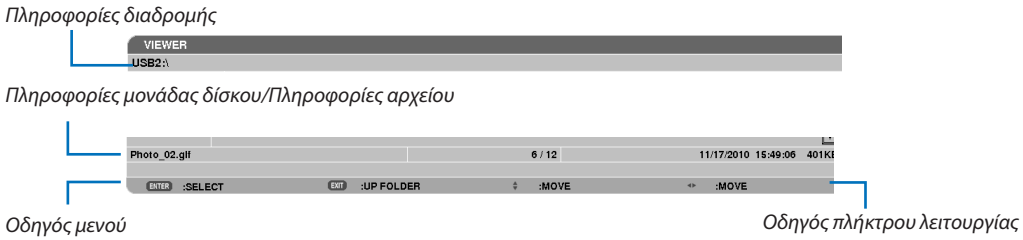

Γραμμή ελέγχου
** Η λειτουργία της στατικής εικόνας διαφέρει από τη λειτουργία της ταινίας.*

[Οθόνη διαφανειών]

• Οθόνη λίστας μονάδων δίσκου

Εμφανίζει μια λίστα με τις μονάδες δίσκου που είναι συνδεδεμένες στη συσκευή προβολής.

Λειτουργία μενού

- ***Χρησιμοποιήστε το πλήκτρο ▼ ή ▲ για να μετακινήσετε το δρομέα προς τα πάνω ή προς τα κάτω. Επιλέξτε το στοιχείο μενού και πατήστε το πλήκτρο ENTER για να εμφανίσετε το υπομενού.***

Λειτουργία για την οθόνη λίστας μονάδων δίσκου

1. ***Πατήστε το πλήκτρο ▶ για να μετακινήσετε το δρομέα στη λίστα μονάδων δίσκου.***

   (Χρησιμοποιήστε το πλήκτρο ◀ ή ▶ για εναλλαγή μεταξύ του μενού και της λίστας μονάδων δίσκου.)

   Πατήστε το πλήκτρο ▼ ή ▲ για να επιλέξετε τύπο μονάδας δίσκου. Πατήστε το πλήκτρο ◀ ή ▶ για να επιλέξετε τη μονάδα δίσκου που είναι συνδεδεμένη στη συσκευή προβολής.

2. ***Επιλέξτε τη μονάδα δίσκου και πατήστε το πλήκτρο ENTER για να πραγματοποιήσετε αλλαγή στην οθόνη μικρογραφιών της επιλεγμένης μονάδας δίσκου.***

Λειτουργίες

Ονομασία		Περιγραφή
REFRESH	ΑΝΑΝΕΩΣΗ	Εμφανίζει επιπλέον διακομιστές πολυμέσων στην οθόνη λίστας μονάδων δίσκου.
OPTIONS	ΕΠΙΛΟΓΕΣ	Ανοίγει το μενού ΕΠΙΛΟΓΕΣ.
	SLIDE SETTING ΡΥΘΜΙΣΗ ΔΙΑΦΑΝΕΙΑΣ	Ρυθμίζει τις διαφάνειες. (→ σελίδα 91)
	MOVIE SETTING ΡΥΘΜΙΣΗ ΤΑΙΝΙΑΣ	Ρυθμίζει τα αρχεία ταινιών. (→ σελίδα 92)
	AUTO PLAY SETTING ΡΥΘΜΙΣΗ ΑΥΤΟΜΑΤΗΣ ΑΝΑΠΑΡΑΓΩΓΗΣ	Ρυθμίζει την αυτόματη αναπαραγωγή. (→ σελίδα 92)
	SHARED FOLDER ΚΟΙΝΟΧΡΗΣΤΟΣ ΦΑΚΕΛΟΣ	Ρυθμίζει έναν κοινόχρηστο φάκελο. (→ σελίδα 94)
	MEDIA SERVER ΔΙΑΚΟΜΙΣΤΗΣ ΠΟΛΥΜΕΣΩΝ	Ρυθμίζει έναν διακομιστή πολυμέσων. (→ σελίδα 98)
	RETURN ΕΠΙΣΤΡΟΦΗ	Κλείνει το μενού ΕΠΙΛΟΓΕΣ.
SYSTEM SETTING	ΡΥΘΜΙΣΗ ΣΥΣΤΗΜΑΤΟΣ	Πραγματοποιεί εναλλαγή στο μενού ρυθμίσεων συστήματος. Ανατρέξτε στην ενότητα "9. Μενού Εφαρμογής", για πληροφορίες σχετικά με το ενσύρματο LAN, το ασύρματο LAN, το WPS, το δίκτυο, το ποντίκι και το πληκτρολόγιο. (→ σελίδα 144)
	USB	Εμφανίζει το εικονίδιο μιας μνήμης USB που έχει εισαχθεί στη θύρα USB της συσκευής προβολής.
	ΚΟΙΝΟΧΡΗΣΤΟΣ ΦΑΚΕΛΟΣ	Εμφανίζει μέχρι τέσσερις μονάδες δίσκου ενός υπολογιστή που είναι συνδεδεμένος σε LAN (ρυθμισμένος για σύνδεση κοινόχρηστου φακέλου). * Ανατρέξτε στη σελίδα 94 για τη ρύθμιση σύνδεσης κοινόχρηστου φακέλου στη συσκευή προβολής.
	ΔΙΑΚΟΜΙΣΤΗΣ ΠΟΛΥΜΕΣΩΝ	Εμφανίζει μέχρι τέσσερις μονάδες δίσκου ενός υπολογιστή που είναι συνδεδεμένος σε LAN (ρυθμισμένος για σύνδεση διακομιστή πολυμέσων). * Ανατρέξτε στη σελίδα 98 για τη ρύθμιση σύνδεσης διακομιστή πολυμέσων στη συσκευή προβολής
	ΠΑΡΟΥΣΙΑΣΗ	Εμφανίζει το εικονίδιο όταν μια μνήμη USB ή ένας κοινόχρηστος φάκελος αποθηκεύει αρχεία ευρετηρίου.
Πληροφορίες διαδρομής		Εμφανίζει την τοποθεσία ενός αρχείου ή ενός φακέλου.
Πληροφορίες μονάδας δίσκου		[Παράδειγμα] USB1 — Εμφανίζει τη μονάδα δίσκου. ΕΛΕΥΘΕΡΟΣ ΧΩΡΟΣ 314MB/492MB — Εμφανίζει τον ελεύθερο χώρο και τη χωρητικότητα μιας μονάδας δίσκου. (USB μόνο)
Οδηγός μενού		Εμφανίζει την περιγραφή του επιλεγμένου μενού.
Οδηγός πλήκτρου λειτουργίας		Εμφανίζει πληροφορίες σχετικά με τα πλήκτρα λειτουργίας.

* Εμφανίζεται σε τριψήφιο αριθμό (στρογγυλοποιημένο)

ΣΗΜΕΙΩΣΗ:
Όταν εμφανίζεται το μενού ΕΠΙΛΟΓΕΣ, δεν εμφανίζεται η οθόνη λίστας μονάδων δίσκου ή η οθόνη μικρογραφιών. Για να εμφανιστούν, επιλέξτε το εικονίδιο [ΕΠΙΣΤΡΟΦΗ] και πατήστε το πλήκτρο ENTER.

• Οθόνη μικρογραφιών

Εμφανίζει μια λίστα φακέλων, μικρογραφιών και εικονιδίων της επιλεγμένης μονάδας δίσκου στην οθόνη λίστας μονάδων δίσκου.

Λειτουργία μενού

- ***Χρησιμοποιήστε το πλήκτρο ▼ ή ▲ για να μετακινήσετε το δρομέα προς τα πάνω ή προς τα κάτω. Επιλέξτε το στοιχείο μενού και πατήστε το πλήκτρο ENTER για να εμφανίσετε την οθόνη του μενού ή των ρυθμίσεων.***

Λειτουργία της οθόνης μικρογραφιών

1. ***Πατήστε το πλήκτρο ▶ για να μετακινήσετε το δρομέα στην οθόνη μικρογραφιών, όταν δεν εμφανίζεται το μενού OPTIONS (ΕΠΙΛΟΓΕΣ).***
2. ***Πατήστε το πλήκτρο ▼, ▲, ◀ ή ▶ για να επιλέξετε ένα αρχείο ή έναν φάκελο.***
3. ***Πατήστε το πλήκτρο ENTER για να ξεκινήσει η παρουσίαση διαφανειών ή η αναπαραγωγή του επιλεγμένου αρχείου. Αν επιλέξετε έναν φάκελο, θα εμφανιστεί η οθόνη μικρογραφιών του.***

Λειτουργίες

Ονομασία	Περιγραφή
UP ΕΠΑΝΩ	Ανεβαίνει στο μενού κατά ένα επίπεδο.
THUMBNAIL ON ΜΙΚΡΟΓΡΑΦΙΕΣ	Πραγματοποιεί εναλλαγή μεταξύ των μικρογραφιών και των εικονιδίων.
SORT SETTING ΡΥΘΜΙΣΗ ΤΑΞΙΝΟΜΗΣΗΣ	Επαναταξινομεί τους φακέλους ή τα αρχεία.
DRIVE LIST ΛΙΣΤΑ ΜΟΝΑΔΩΝ ΔΙΣΚΟΥ	Επιστρέφει στην οθόνη λίστας μονάδων δίσκου.
OPTIONS ΕΠΙΛΟΓΕΣ	Πραγματοποιεί αλλαγή στο μενού ΕΠΙΛΟΓΕΣ.
SYSTEM SETTING ΡΥΘΜΙΣΗ ΣΥΣΤΗΜΑΤΟΣ	Ανοίγει το μενού ρυθμίσεων συστήματος.
Γραμμή κύλισης	Η οθόνη μικρογραφιών μπορεί να εμφανίζει 12 αρχεία σε διάταξη 4 επί 3. Αν η οθόνη μικρογραφιών διαθέτει περισσότερα από δώδεκα αρχεία ή φακέλους, θα εμφανίζεται η γραμμή κύλισης στη δεξιά πλευρά.
Πληροφορίες διαδρομής	Εμφανίζει την τοποθεσία ενός αρχείου ή ενός φακέλου.
Πληροφορίες μικρογραφίας	[Παράδειγμα] 005.jpg — Επιλεγμένο όνομα αρχείου ή φακέλου 5/200 — Αριθμοί και σειρά αρχείων σε έναν φάκελο (μόνο όταν έχει επιλεγεί φάκελος) 11/03/2010 13:25:12 — Ημερομηνία δημιουργίας/τροποποίησης: Μ/Η/Ε/Ω/Λ/Δ 502 KB — Εμφανίζει τη χωρητικότητα του αρχείου
Οδηγός μενού	Εμφανίζει την περιγραφή του επιλεγμένου μενού.
Οδηγός πλήκτρου λειτουργίας	Εμφανίζει πληροφορίες σχετικά με τα πλήκτρα λειτουργίας.

ΣΥΜΒΟΥΛΗ:

- *Αν επιλεγεί μη υποστηριζόμενη εικόνα, εμφανίζεται το εικονίδιο [?].*
- *Ο μέγιστος αριθμός εικόνων που μπορούν να εμφανιστούν στην οθόνη μικρογραφιών είναι 300, συμπεριλαμβανομένου του αριθμού φακέλων.*
- *Αν το όνομα αρχείου ή η διαδρομή ενός φακέλου είναι μεγαλύτερα από το καθορισμένο, θα εμφανίζονται με σημεία στίξης στο μέσο του ονόματος ή θα παρακάμπτεται η διαδρομή.*
  Παράδειγμα: Το όνομα "123456789.jpg" θα εμφανίζεται ως "123..789.jpg".

• Οθόνη διαφανειών (στατική εικόνα/ταινία)

Αναπαράγει ένα επιλεγμένο αρχείο της λίστας μικρογραφιών ή εικονιδίων.

- Για τη λειτουργία αρχείου Microsoft PowerPoint και αρχείου Adobe PDF, ανατρέξτε στη σελίδα 84.

Λειτουργία γραμμής ελέγχου

- Η γραμμή ελέγχου θα εμφανίζεται μόνο όταν έχει επιλεγεί μια στατική εικόνα (ή ένα αρχείο ευρετηρίου) και ένα αρχείο ταινίας.
- Η γραμμή ελέγχου των στατικών εικόνων διαφέρει από τη γραμμή ελέγχου των αρχείων ταινίας.

1. Αν πατήσετε το πλήκτρο ENTER στην οθόνη διαφανειών, θα εμφανιστεί η γραμμή ελέγχου στο κάτω μέρος της οθόνης.

2. Χρησιμοποιήστε το πλήκτρο ◀ ή ▶ για να επιλέξετε ένα αρχείο και πατήστε το πλήκτρο ENTER.

- *Θα εκτελεστεί η επιλεγμένη λειτουργία.*

Λειτουργίες της γραμμής ελέγχου στατικής εικόνας

Ονομασία		Περιγραφή
	ΠΡΟΗΓΟΥΜΕΝΟ	Μετάβαση στην προηγούμενη εικόνα Το πλήκτρο ▲ θα εκτελέσει την ίδια λειτουργία.
	ΑΝΑΠΑΡΑΓΩΓΗ	Αναπαραγωγή της εικόνας. Το πλήκτρο αυτό χρησιμοποιείται επίσης για τη διακοπή ή την έναρξη αναπαραγωγής μίας εικόνας.
	ΕΠΟΜΕΝΟ	Μετάβαση στην επόμενη εικόνα. Το πλήκτρο ▼ θα εκτελέσει την ίδια λειτουργία.
	ΔΕΞΙΑ	Περιστροφή της εικόνας 90° δεξιόστροφα. • Για ακύρωση, επιλέξτε άλλο φάκελο.
	ΑΡΙΣΤΕΡΑ	Περιστροφή της εικόνας 90° αριστερόστροφα. • Για ακύρωση, επιλέξτε άλλο φάκελο.
ΜΕΓΕΘΟΣ	ΒΕΛΤΙΣΤΗ ΠΡΟΣΑΡΜΟΓΗ	Εμφανίζει την εικόνα με το λόγο διαστάσεών της στη μέγιστη ανάλυση εμφάνισης της συσκευής προβολής.
	ΠΡΑΓΜΑΤΙΚΟ ΜΕΓΕΘΟΣ	Εμφανίζει την εικόνα στο πραγματικό της μέγεθος.
	ΚΛΕΙΣΙΜΟ	Κλείνει τη γραμμή ελέγχου. • Μπορείτε επίσης να πατήσετε το πλήκτρο EXIT για να κλείσετε τη γραμμή ελέγχου.
	ΤΕΛΟΣ	Σταματά την αναπαραγωγή ή την παρουσίαση διαφανειών και κλείνει τη γραμμή ελέγχου για την επιστροφή στην οθόνη μικρογραφιών.

Λειτουργίες της γραμμής ελέγχου ταινιών

Ονομασία	Περιγραφή	
ΠΡΟΗΓΟΥΜΕΝΟ	Μετάβαση στην αρχή ενός αρχείου ταινίας. • Μετάβαση στην αρχή του προηγούμενου αρχείου ταινίας, αν εκτελεστεί αμέσως μετά την έναρξη της αναπαραγωγής.	
ΓΡΗΓΟΡΗ ΕΠΑΝΑΦΟΡΑ	Πραγματοποιεί γρήγορη επαναφορά ενός αρχείου ταινίας για περίπου 7 δευτερόλεπτα.	
ΑΝΑΠΑΡΑΓΩΓΗ/ΠΑΥΣΗ	ΑΝΑΠΑΡΑΓΩΓΗ	Αναπαραγωγή ενός αρχείου ταινίας.
	ΠΑΥΣΗ	Διακοπή αναπαραγωγής ενός αρχείου ταινίας.
ΓΡΗΓΟΡΗ ΠΡΟΩΘΗΣΗ	Πραγματοποιεί γρήγορη προώθηση ενός αρχείου ταινίας για περίπου 7 δευτερόλεπτα.	
ΕΠΟΜΕΝΟ	Μετάβαση στην αρχή του επόμενου αρχείου ταινίας.	
ΩΡΑ	Εμφανίζει το χρόνο αναπαραγωγής ή παύσης που πέρασε.	
ΜΕΓΕΘΟΣ	ΒΕΛΤΙΣΤΗ ΠΡΟΣΑΡΜΟΓΗ	Εμφανίζει την εικόνα με το λόγο διαστάσεών της στη μέγιστη ανάλυση εμφάνισης της συσκευής προβολής.
	ΠΡΑΓΜΑΤΙΚΟ ΜΕΓΕΘΟΣ	Εμφανίζει την εικόνα στο πραγματικό της μέγεθος.
ΚΛΕΙΣΙΜΟ	Κλείνει τη γραμμή ελέγχου. • Μπορείτε επίσης να πατήσετε το πλήκτρο EXIT για να κλείσετε τη γραμμή ελέγχου.	
ΤΕΛΟΣ	Σταματά την αναπαραγωγή ταινίας και κλείνει τη γραμμή ελέγχου για την επιστροφή στην οθόνη μικρογραφιών.	

Ρυθμίσεις επιλογής του Viewer

• ΡΥΘΜΙΣΗ ΔΙΑΦΑΝΕΙΑΣ

Ρυθμίζει στατικές εικόνες ή διαφάνειες.

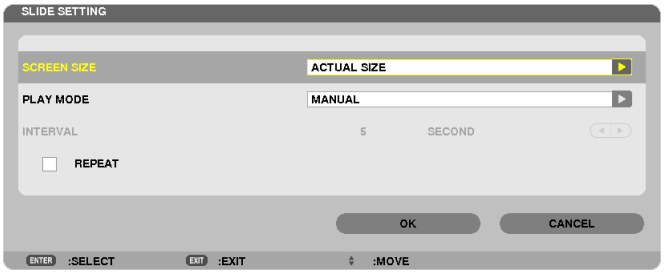

Ονομασία	Επιλογές	Περιγραφή
ΜΕΓΕΘΟΣ ΟΘΟΝΗΣ	ΒΕΛΤΙΣΤΗ ΠΡΟΣΑΡΜΟΓΗ	Εμφανίζει την εικόνα με το λόγο διαστάσεών της στη μέγιστη ανάλυση εμφάνισης της συσκευής προβολής.
	ΠΡΑΓΜΑΤΙΚΟ ΜΕΓΕΘΟΣ	Εμφανίζει την εικόνα στο πραγματικό της μέγεθος.
ΛΕΙΤΟΥΡΓΙΑ ΑΝΑΠΑΡΑΓΩΓΗΣ	ΧΕΙΡΟΚΙΝΗΤΗ	Επιλέγει τη χειροκίνητη αναπαραγωγή.
	ΑΥΤΟΜ.	Επιλέγει την αυτόματη αναπαραγωγή.
ΔΙΑΣΤΗΜΑ	5 - 300 δευτερόλεπτα	Προσδιορίζει το διάστημα όταν έχει επιλεγεί [ΑΥΤΟΜ.] για ΛΕΙΤΟΥΡΓΙΑ ΑΝΑΠΑΡΑΓΩΓΗΣ.
ΕΠΑΝΑΛΗΨΗ	Σημάδι επιλογής	Ενεργοποιεί και απενεργοποιεί τη λειτουργία επανάληψης.

ΣΥΜΒΟΥΛΗ

- *Για την αναπαραγωγή μίας ή περισσότερων διαφανειών, τοποθετήστε αυτά τα αρχεία σε φάκελο.*

• ΡΥΘΜΙΣΗ ΤΑΙΝΙΑΣ

Ρυθμίζει τις λειτουργίες για ένα αρχείο ταινίας.

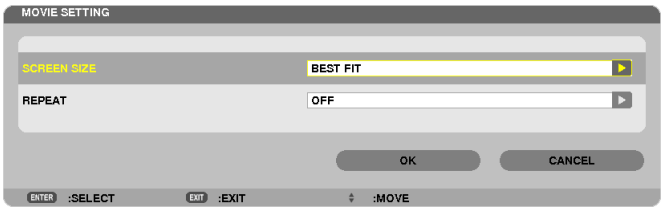

Ονομασία	Επιλογές	Περιγραφή
ΜΕΓΕΘΟΣ ΟΘΟΝΗΣ	ΒΕΛΤΙΣΤΗ ΠΡΟΣΑΡΜΟΓΗ	Εμφανίζει την εικόνα με το λόγο διαστάσεών της στη μέγιστη ανάλυση εμφάνισης της συσκευής προβολής.
	ΠΡΑΓΜΑΤΙΚΟ ΜΕΓΕΘΟΣ	Εμφανίζει την εικόνα στο πραγματικό της μέγεθος.
ΕΠΑΝΑΛΗΨΗ	ΑΠΕΝΕΡΓ.	Ενεργοποιεί και απενεργοποιεί τη λειτουργία επανάληψης.
	ΜΙΑ ΕΠΑΝΑΛΗΨΗ	Επαναλαμβάνει μόνο ένα αρχείο.
	ΕΠΑΝΑΛΗΨΗ ΟΛΩΝ	Επαναλαμβάνει όλα τα αρχεία του τρέχοντος φακέλου.

ΣΥΜΒΟΥΛΗ

- *Αν ενεργοποιήσετε το [ΕΠΑΝΑΛΗΨΗ], θα εμφανίζεται μαύρη οθόνη στα διαστήματα μεταξύ των ταινιών.*

• ΡΥΘΜΙΣΗ ΑΥΤΟΜΑΤΗΣ ΑΝΑΠΑΡΑΓΩΓΗΣ

Ρυθμίζει την αυτόματη αναπαραγωγή για την παρουσίαση διαφανειών όταν μια συσκευή μνήμης USB έχει εισαχθεί στη θύρα USB της συσκευής προβολής ή όταν έχει επιλεγεί [VIEWER] για [ΠΗΓΗ].

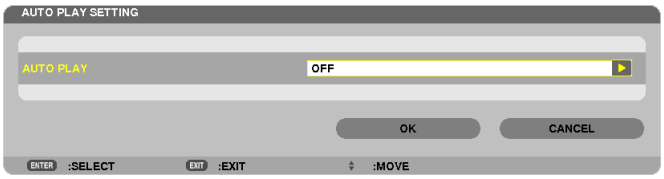

Ονομασία	Επιλογές	Περιγραφή
ΑΥΤΟΜΑΤΗ ΑΝΑΠΑΡΑΓΩΓΗ	ΑΠΕΝΕΡΓ.	—
	ΕΙΚΟΝΑ	Αναπαράγει την πρώτη στατική εικόνα που βρίσκεται μέσα σε μια μονάδα δίσκου.
	ΚΙΝΟΥΜΕΝΗ	Αναπαράγει την πρώτη ταινία που βρίσκεται μέσα σε μια μονάδα δίσκου.
	PowerPoint	Αναπαράγει το πρώτο αρχείο PowerPoint που βρίσκεται μέσα σε μια μονάδα δίσκου.

ΣΥΜΒΟΥΛΗ

- *Η αυτόματη αναπαραγωγή είναι διαφορετική όταν μια συσκευή μνήμης USB έχει εισαχθεί στη θύρα USB της συσκευής προβολής και όταν έχει επιλεγεί [VIEWER] ως [ΠΗΓΗ].*
- *Η αυτόματη αναπαραγωγή ξεκινά για το πρώτο αρχείο που θα βρεθεί, το οποίο ανήκει στον τύπο αρχείων που ορίστηκαν σε αυτόματη αναπαραγωγή. Η αναζήτηση του αρχείου θα γίνει στη ριζική μονάδα δίσκου ή στο κατώτερο επίπεδο.*
- *Όταν έχει επιλεγεί [VIEWER] για [ΠΗΓΗ], θα αναπαραχθεί, εάν βρεθεί, το τελευταίο επιλεγμένο αρχείο ή θα αναζητηθεί ο τελευταίος επιλεγμένος φάκελος και θα αναπαραχθεί αυτόματα το πρώτο αρχείο που θα βρεθεί.*
  Για την αυτόματη αναπαραγωγή ενός αρχείου ταινίας σε μνήμη USB, αποθηκεύστε ένα αρχείο ταινίας ή αλλάξτε το όνομα του αρχείου, ώστε να μπορεί να αναζητηθεί πρώτο.

• ΡΥΘΜΙΣΗ ΤΑΞΙΝΟΜΗΣΗΣ

Ρυθμίζει τη σειρά εμφάνισης των μικρογραφιών ή των διαφανειών.

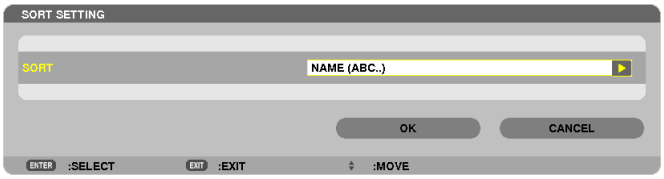

Ονομασία	Επιλογές	Περιγραφή
ΤΑΞΙΝΟΜΗΣΗ	ΟΝΟΜΑ (ΑΒΓ...)	Εμφανίζει τα αρχεία αλφαβητικά κατά όνομα με αύξουσα σειρά.
	ΟΝΟΜΑ (ΧΨΩ..)	Εμφανίζει τα αρχεία αλφαβητικά κατά όνομα με φθίνουσα σειρά.
	ΕΠΕΚΤ. (ΑΒΓ...)	Εμφανίζει τα αρχεία αλφαβητικά κατά επέκταση με αύξουσα σειρά.
	ΕΠΕΚΤ. (ΧΨΩ..)	Εμφανίζει τα αρχεία αλφαβητικά κατά επέκταση με φθίνουσα σειρά.
	ΗΜΕΡΟΜΗΝΙΑ (ΝΕΟ)	Εμφανίζει τα αρχεία κατά αντίστροφη χρονολογική σειρά.
	ΗΜΕΡΟΜΗΝΙΑ (ΠΑΛΙΟ)	Εμφανίζει τα αρχεία κατά χρονολογική σειρά.
	ΜΕΓΕΘΟΣ (ΜΙΚΡΟ)	Εμφάνιση των αρχείων κατά μέγεθος σε φθίνουσα σειρά.
	ΜΕΓΕΘΟΣ (ΜΙΚΡΟ)	Εμφάνιση των αρχείων κατά μέγεθος σε αύξουσα σειρά.

❹ Προβολή δεδομένων από κοινόχρηστο φάκελο

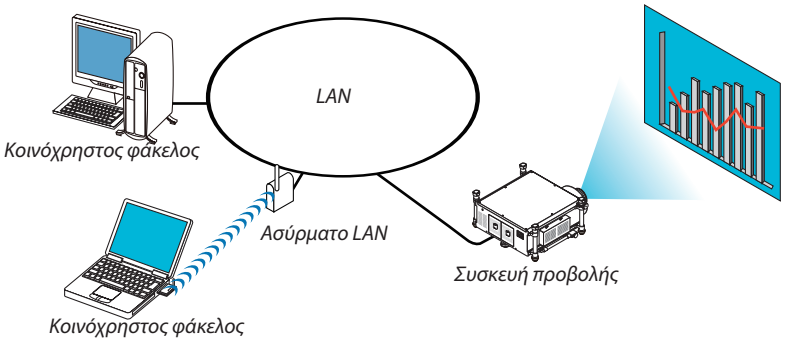

Προετοιμασία

Για τη συσκευή προβολής: Συνδέστε τη συσκευή προβολής στο δίκτυο.
Για τον υπολογιστή: Τοποθετήστε τα αρχεία που πρόκειται να προβληθούν σε κοινόχρηστο φάκελο και σημειώστε τη διαδρομή του φακέλου. Απομνημονεύστε ή γράψτε τη διαδρομή για μετέπειτα χρήση.

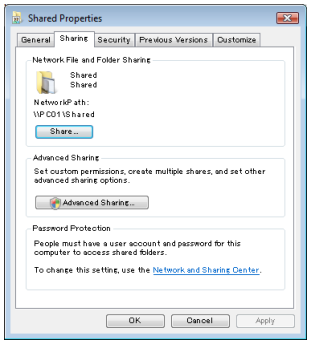

- Για τη δημιουργία κοινόχρηστου φακέλου, ανατρέξτε στον οδηγό χρήσης σας ή το αρχείο βοήθειας που συνοδεύει τα Windows του υπολογιστή σας.
- Χρησιμοποιήστε ένα πληκτρολόγιο για να ονομάσετε τον κοινόχρηστο φάκελο χρησιμοποιώντας αλφαριθμητικούς χαρακτήρες.
- Για να συνδέσετε τον κοινόχρηστο φάκελο πέραν του υποδικτύου, από το μενού επιλέξτε [ΔΙΑΜΟΡΦΩΣΗ WINS] στην επιλογή [ΡΥΘΜΙΣΕΙΣ ΔΙΚΤΥΟΥ].
- Δεν υποστηρίζεται ψηφιακή υπογραφή (υπογραφή SMB).

Σύνδεση της συσκευής προβολής στον κοινόχρηστο φάκελο

1. Πατήστε το πλήκτρο VIEWER στο τηλεχειριστήριο.

Θα εμφανιστεί το παράθυρο της λίστας μονάδων δίσκου.

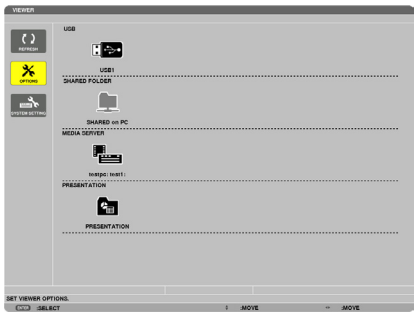

- *Ένας άλλος τρόπος για να ξεκινήσετε το VIEWER είναι να πατήσετε αρκετές φορές το πλήκτρο SOURCE στην κονσόλα της συσκευής προβολής.* *(→ σελίδα 22)*

2. *Εμφανίστε το μενού [ΕΠΙΛΟΓΕΣ].*

Πατήστε το πλήκτρο ▼ για να επιλέξετε το εικονίδιο OPTIONS *(ΕΠΙΛΟΓΕΣ) και πατήστε το πλήκτρο ENTER.*

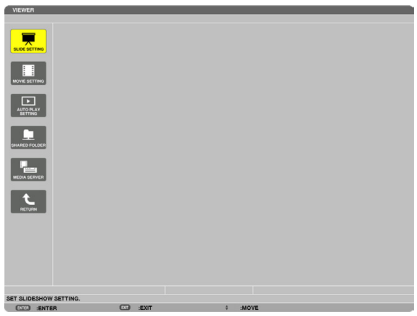

- *Όταν εμφανίζεται το μενού ΕΠΙΛΟΓΕΣ, δεν εμφανίζεται η λίστα μονάδων δίσκου.*

3. *Εμφανίστε την οθόνη [ΡΥΘΜΙΣΗ ΚΟΙΝΟΧΡΗΣΤΟΥ ΦΑΚΕΛΟΥ].*

Πατήστε το πλήκτρο ▼ για να επιλέξετε το εικονίδιο (SHARED FOLDER SETTING) (ΡΥΘΜΙΣΗ ΚΟΙΝΟΧΡΗΣΤΟΥ ΦΑΚΕΛΟΥ) και πατήστε το πλήκτρο ENTER.

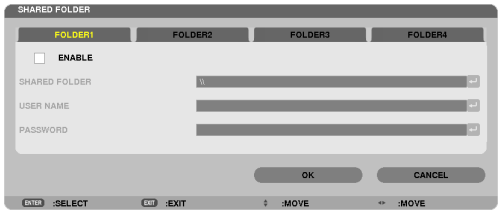

4. *Επιλέξτε αριθμό φακέλου και ενεργοποιήστε τον.*

Πατήστε το πλήκτρο ◀ ή ▶ για τον αριθμό ενός κοινόχρηστου φακέλου και πατήστε το πλήκτρο ▼ για να επιλέξετε [ΕΝΕΡΓΟΠΟΙΩ] και στη συνέχεια πατήστε το πλήκτρο ENTER.

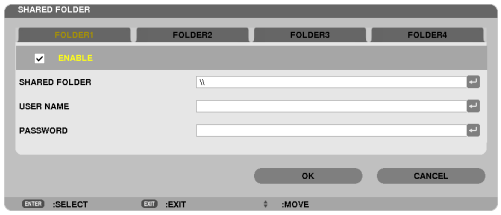

5. *Εισαγάγετε τη διαδρομή, το όνομα χρήστη και τον κωδικό πρόσβασης για τον κοινόχρηστο φάκελο.*

Πατήστε το πλήκτρο ▼ για να επιλέξετε το πεδίο [ΚΟΙΝΟΧΡΗΣΤΟΣ ΦΑΚΕΛΟΣ]. Θα εμφανιστεί το εικονικό πληκτρολόγιο.

Για να χρησιμοποιήσετε το εικονικό πληκτρολόγιο, ανατρέξτε στη σελίδα 157.

- *Αν ο υπολογιστής σας δεν προστατεύεται με κωδικό, δεν απαιτείται να εισαγάγετε έναν.*
- *Μπορείτε να προσθέσετε μέχρι τέσσερις κοινόχρηστους φακέλους.*
- *Το μέγιστο μήκος μιας διαδρομής του κοινόχρηστου φακέλου πρέπει να είναι 15 αλφαριθμητικοί χαρακτήρες για ένα όνομα υπολογιστή και 23 αλφαριθμητικοί χαρακτήρες για ένα όνομα φακέλου.*

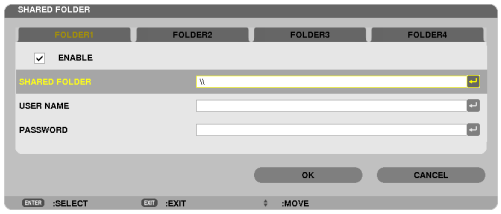

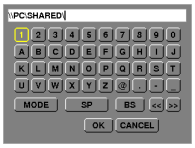

6. Έξοδος από τη ρύθμιση.

Πατήστε το πλήκτρο ▼ για να επιλέξετε [OK] και πατήστε το πλήκτρο ENTER.

Θα κλείσει η οθόνη [ΚΟΙΝΟΧΡΗΣΤΟΣ ΦΑΚΕΛΟΣ].

- *Αν εμφανιστεί μήνυμα σφάλματος, οι ρυθμίσεις σας δεν είναι σωστές. Προσπαθήστε ξανά.*

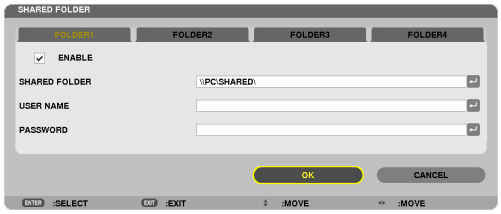

Αποσύνδεση του κοινόχρηστου φακέλου από τη συσκευή προβολής

- ***Απενεργοποιήστε τον αριθμό του κοινόχρηστου φακέλου που θέλετε να αποσυνδέσετε***

  Πατήστε το πλήκτρο ▼ για να επιλέξετε [ΕΝΕΡΓΟΠΟΙΩ] και πατήστε το πλήκτρο ENTER για απαλοιφή.

ΣΗΜΕΙΩΣΗ:

- *Όταν εμφανίζεται ένα αρχείο PowerPoint ή PDF, μην αποσυνδέετε το καλώδιο LAN σας. Αν κάνετε κάτι τέτοιο, το Viewer δεν θα λειτουργήσει.*

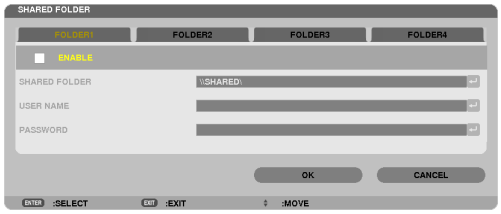

ΣΥΜΒΟΥΛΗ:

- *Ρυθμίσεις σύνδεσης στον κοινόχρηστο φάκελο*
  Μπορούν να αποθηκευτούν ρυθμίσεις για τέσσερις φακέλους το πολύ.
  Αν επανεκκινήσετε τη συσκευή προβολής, θα εμφανιστούν με γκρι εικονίδιο φακέλου στην οθόνη λίστας μονάδων δίσκου οι κοινόχρηστοι φάκελοι, των οποίων οι ρυθμίσεις αποθηκεύτηκαν.
  Αν επιλέξετε το γκρι εικονίδιο φακέλου, θα παρακαμφθεί η είσοδος σε μια διαδρομή φακέλου.
- *Σε περίπτωση αποτυχίας σύνδεσης με έναν κοινόχρηστο φάκελο, θα εμφανιστεί το εικονίδιο φακέλου με το σύμβολο "x". Αν συμβεί αυτό, ελέγξτε τις ρυθμίσεις του φακέλου σας.*

❺ Προβολή δεδομένων από διακομιστή πολυμέσων

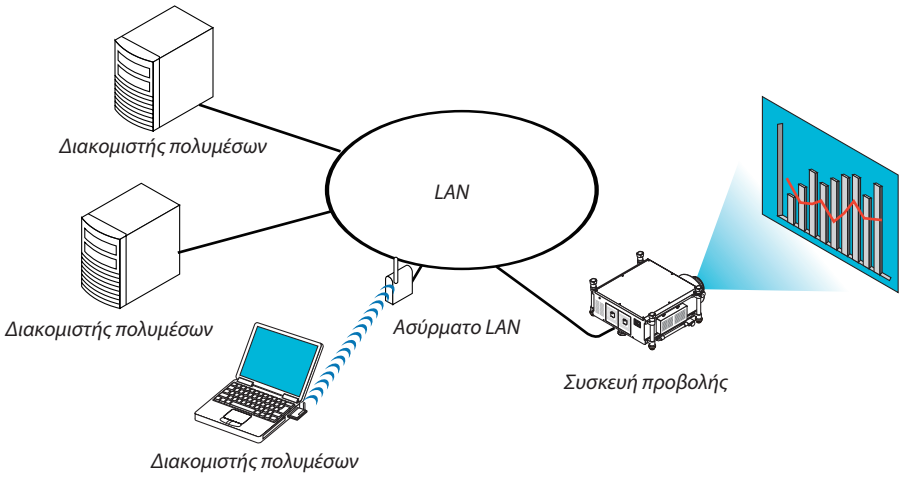

Προετοιμασία
Για τη συσκευή προβολής: Συνδέστε τη συσκευή προβολής στο δίκτυο.
Για τον υπολογιστή: Προετοιμάστε τα αρχεία εικόνας ή ταινίας που πρόκειται να προβληθούν και ενεργοποιήστε την επιλογή "Media Sharing" (Κοινή χρήση πολυμέσων) στο Windows Media Player 11 ή στο Windows Media Player 12.

ΣΗΜΕΙΩΣΗ:

- *Τόσο η συσκευή προβολής όσο και ο διακομιστής πολυμέσων πρέπει να βρίσκονται στο ίδιο υποδίκτυο. Δεν είναι δυνατή η σύνδεση στο διακομιστή πολυμέσων πέραν του υποδικτύου.*
- *Οι τύποι εικόνων και ταινιών που μπορούν να χρησιμοποιηθούν από κοινού ενδέχεται να ποικίλουν ανάλογα με την έκδοση των Windows.*

Ρύθμιση "Media Sharing" (Κοινή χρήση πολυμέσων) στο Windows Media Player 11

1. ***Εκκινήστε το Windows Media Player 11.***
2. ***Επιλέξτε "Media Sharing" (Κοινή χρήση πολυμέσων) από τη "Library" (Βιβλιοθήκη).***

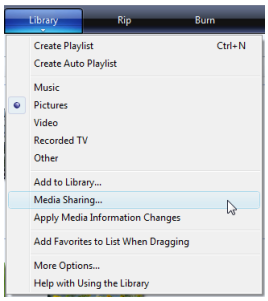

Θα εμφανιστεί το πλαίσιο διαλόγου "Media Sharing" (Κοινή χρήση πολυμέσων).

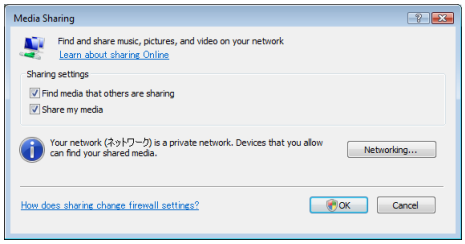

3. Επιλέξτε το πλαίσιο διαλόγου "Share my media" (Κοινή χρήση των πολυμέσων μου) και έπειτα πατήστε OK.

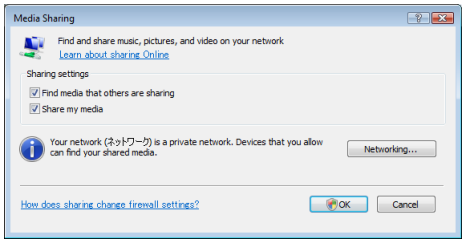

Θα εμφανιστεί μια λίστα διαθέσιμων συσκευών.

4. Επιλέξτε "PH1400 Series" και στη συνέχεια "Allow" (Αποδοχή).

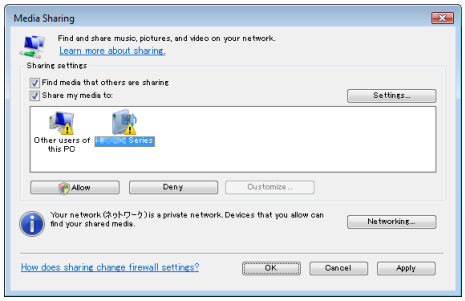

Ένα σημάδι επιλογής θα εμφανιστεί στο εικονίδιο "PH1400 Series".

- *Το"PH1400 είναι ένα όνομα συσκευής προβολής που έχει προσδιοριστεί στο [ΡΥΘΜΙΣΕΙΣ ΔΙΚΤΥΟΥ].*

5. Επιλέξτε "OK".

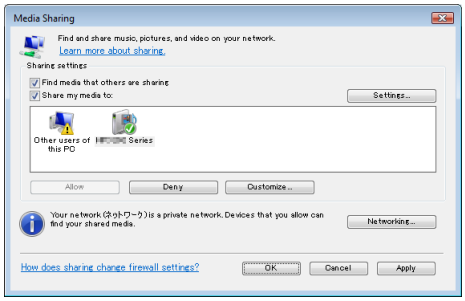

Με αυτόν τον τρόπο οι εικόνες και τα βίντεο της "Library" (Βιβλιοθήκη) θα είναι διαθέσιμα από τη συσκευή προβολής.

Ρύθμιση "Media Sharing" (Κοινή χρήση πολυμέσων) στο Windows Media Player 12

1. ***Εκκινήστε το Windows Media Player 12.***

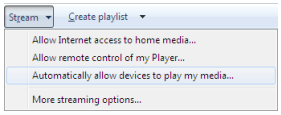

2. ***Επιλέξτε "Stream" (Ροή) και στη συνέχεια επιλέξτε "Automatically allow devices to play my media" (Να επιτρέπεται η αυτόματη αναπαραγωγή των πολυμέσων μου από συσκευές).***

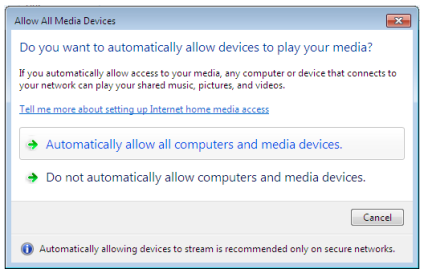

Θα εμφανιστεί το παράθυρο "Allow All Media Devices" (Αποδοχή όλων των συσκευών πολυμέσων).

3. ***Επιλέξτε "Automatically allow all computers and media devices" (Να επιτρέπονται αυτόματα όλοι οι υπολογιστές και οι συσκευές πολυμέσων).***

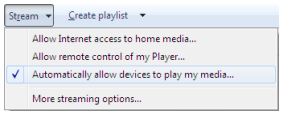

Μπορούν να χρησιμοποιηθούν αρχεία γραφικών και ταινιών στη "Library" (Βιβλιοθήκη) από τη συσκευή προβολής.

Σύνδεση της συσκευής προβολής στον διακομιστή πολυμέσων

Πατήστε το πλήκτρο VIEWER στο τηλεχειριστήριο.
Θα ξεκινήσει το VIEWER.

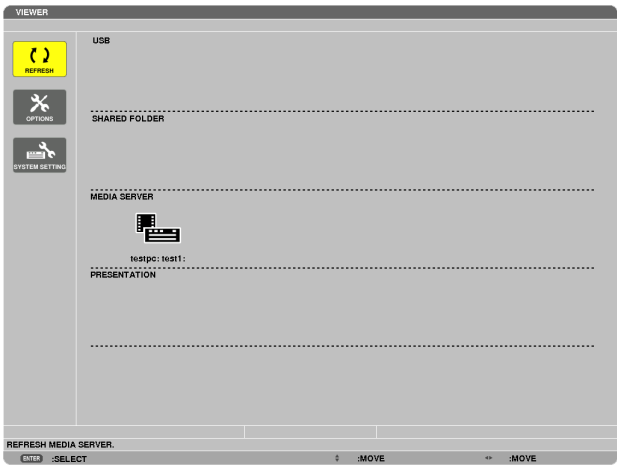

- Ένας άλλος τρόπος για να ξεκινήσετε το VIEWER είναι να πατήσετε αρκετές φορές το πλήκτρο SOURCE στην κονσόλα της συσκευής προβολής. (→ σελίδα 22)
- Με αυτόν τον τρόπο θα ξεκινήσει η αναζήτηση υπολογιστή με ενεργοποιημένη την κοινή χρήση πολυμέσων στο δίκτυο και θα προστεθεί ως "Media server" (Διακομιστής πολυμέσων) στην οθόνη μικρογραφιών.

  Ένας άλλος τρόπος για να το κάνετε αυτό είναι να σημαδέψετε το δρομέα στην επιλογή "Media server" (Διακομιστής πολυμέσων) και να επιλέξετε [ΑΝΑΝΕΩΣΗ] από το μενού μικρογραφιών και να πατήσετε το πλήκτρο ENTER.

ΣΗΜΕΙΩΣΗ:
- *Είναι δυνατή η αυτόματη αναζήτηση και εμφάνιση έως και τεσσάρων διαθέσιμων διακομιστών πολυμέσων. Δεν είναι δυνατή η εμφάνιση πέμπτης ή επόμενης συσκευής.*

(→ σελίδα 82)

Σύνδεση της συσκευής προβολής στον διακομιστή πολυμέσων

1. ***Εμφανίστε το μενού ΕΠΙΛΟΓΕΣ.***

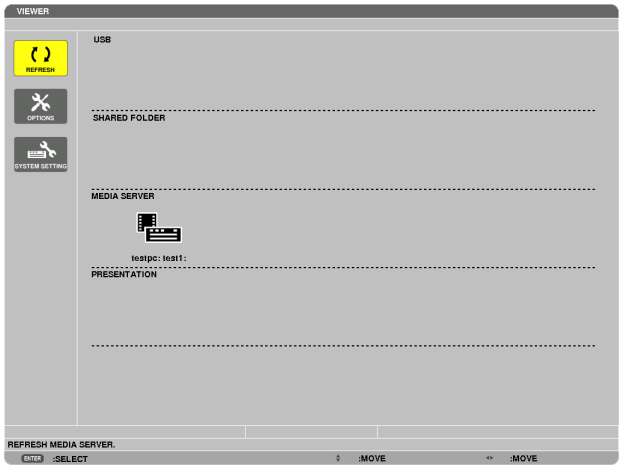

Πατήστε το πλήκτρο ▼ για να επιλέξετε το εικονίδιο [ΕΠΙΛΟΓΕΣ] και πατήστε το πλήκτρο ENTER.

2. ***Εμφανίστε την οθόνη ρύθμισης ΔΙΑΚΟΜΙΣΤΗ ΠΟΛΥΜΕΣΩΝ.***

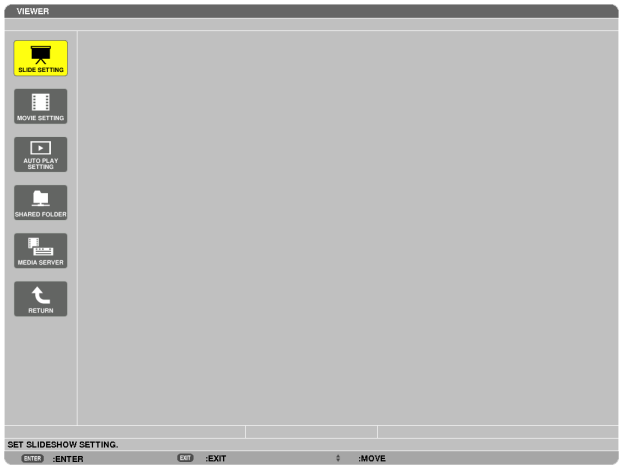

Πατήστε το πλήκτρο ▼ για να επιλέξετε το εικονίδιο ΔΙΑΚΟΜΙΣΤΗΣ ΠΟΛΥΜΕΣΩΝ και πατήστε το πλήκτρο ENTER.

3. ***Απενεργοποιήστε τη σύνδεση.***

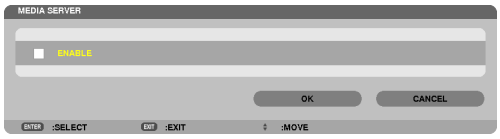

Πατήστε το πλήκτρο ENTER για να απαλείψετε το σύμβολο επιλογής και να απενεργοποιήσετε τη σύνδεση.

Πατήστε το πλήκτρο ▼ για να επιλέξετε [OK] και πατήστε το πλήκτρο ENTER για να κλείσετε την οθόνη ρύθμισης ΔΙΑΚΟΜΙΣΤΗ ΠΟΛΥΜΕΣΩΝ.

❻ Περιορισμοί κατά την εμφάνιση αρχείων

Το Viewer σάς επιτρέπει να προβάλλετε με απλοποιημένο τρόπο ένα αρχείο PowerPoint ή PDF.
Ωστόσο, λόγω της απλοποιημένης προβολής, η πραγματική εμφάνιση μπορεί να διαφέρει από αυτή του προγράμματος του υπολογιστή σας.

Μερικοί περιορισμοί για τα αρχεία PowerPoint

- Οι γραμματοσειρές μετατρέπονται αυτόματα στις γραμματοσειρές που έχουν εγκατασταθεί στη συσκευή προβολής. Οι γραμματοσειρές μπορεί να διαφέρουν ως προς το πλάτος ή το μέγεθος, προκαλώντας αλλοίωση της διάταξης

  Ορισμένοι χαρακτήρες ή γραμματοσειρές ενδέχεται να μην εμφανίζονται.
- Ορισμένες λειτουργίες που περιλαμβάνονται στη γραμματοσειρά δεν υποστηρίζονται.

  Παράδειγμα: Ισχύουν ορισμένοι περιορισμοί για τις κινούμενες εικόνες, τις επιλογές ή τους υπερσυνδέσμους.
- Η τροφοδοσία σελίδων μπορεί να διαρκέσει περισσότερο σε σχέση με τον υπολογιστή
- Σε ορισμένες περιπτώσεις ενδέχεται να μην εμφανίζονται ορισμένα αρχεία Microsoft PowerPoint 97 - 2003.

Μερικοί περιορισμοί για τα αρχεία PDF

- Οι γραμματοσειρές που δεν ενσωματώθηκαν κατά τη δημιουργία του PDF ενδέχεται να μην εμφανίζονται.
- Ορισμένες λειτουργίες που περιλαμβάνονται στη γραμματοσειρά δεν υποστηρίζονται.

  Παράδειγμα: Ισχύουν ορισμένοι περιορισμοί για τα σχόλια, τις επιλογές, τη μορφή ή το χώρο χρωμάτων.
- Η τροφοδοσία σελίδων μπορεί να διαρκέσει περισσότερο σε σχέση με τον υπολογιστή
- Σε ορισμένες περιπτώσεις ενδέχεται να μην εμφανίζονται αρχεία μορφής Adobe Acrobat.

5. Χρήση μενού επί της οθόνης

❶ Χρήση των μενού

ΣΗΜΕΙΩΣΗ: Το μενού επί της οθόνης ενδέχεται να μην εμφανίζεται σωστά κατά την προβολή εικόνων βίντεο πεπλεγμένης κίνησης.

1. ***Πατήστε το πλήκτρο MENU στο τηλεχειριστήριο ή στην κονσόλα της συσκευής προβολής για να εμφανίσετε το μενού.***

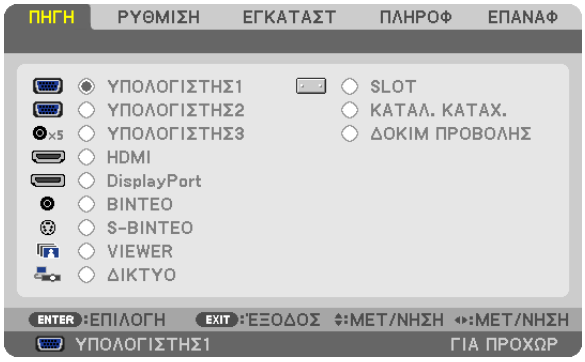

ΣΗΜΕΙΩΣΗ: Οι εντολές όπως ENTER, ΕΞΟΔΟΣ, ▲▼, ◀▶ στο κάτω μέρος υποδεικνύουν τα διαθέσιμα πλήκτρα για τη λειτουργία της συσκευής προβολής.

2. ***Πατήστε τα πλήκτρα ◀▶ στο τηλεχειριστήριο ή στην κονσόλα της συσκευής προβολής για να εμφανίσετε το υπομενού.***

3. ***Πατήστε το πλήκτρο ENTER στο τηλεχειριστήριο ή στην κονσόλα της συσκευής προβολής για να επισημάνετε το αρχικό στοιχείο ή την πρώτη καρτέλα.***

4. ***Χρησιμοποιήστε τα πλήκτρα ▲▼ στο τηλεχειριστήριο ή στην κονσόλα της συσκευής προβολής για να επιλέξετε το στοιχείο που θέλετε να προσαρμόσετε ή να ρυθμίσετε.***

   Μπορείτε να χρησιμοποιήσετε τα πλήκτρα ◀▶ στο τηλεχειριστήριο ή στην κονσόλα της συσκευής προβολής για να επιλέξετε την καρτέλα που θέλετε.

5. ***Πατήστε το πλήκτρο ENTER στο τηλεχειριστήριο ή στην κονσόλα της συσκευής προβολής για να εμφανίσετε το παράθυρο του υπομενού.***

6. ***Ρυθμίστε το επίπεδο ή ενεργοποιήστε ή απενεργοποιήστε το επιλεγμένο στοιχείο χρησιμοποιώντας τα πλήκτρα ▲▼◀▶ στο τηλεχειριστήριο ή στην κονσόλα της συσκευής προβολής.***

   Οι αλλαγές αποθηκεύονται έως ότου ρυθμιστούν ξανά.

7. ***Επαναλάβετε τα βήματα 2 - 6 για να ρυθμίσετε ένα επιπρόσθετο στοιχείο ή πατήστε το πλήκτρο EXIT στο τηλεχειριστήριο ή στην κονσόλα της συσκευής προβολής για να εξέλθετε από το μενού.***

ΣΗΜΕΙΩΣΗ: Όταν εμφανίζεται ένα μενού ή ένα μήνυμα, ενδέχεται να χαθούν αρκετές γραμμές στοιχείων, ανάλογα με το σήμα ή τις ρυθμίσεις.

8. ***Πατήστε το πλήκτρο MENU για να κλείσετε το μενού.***

   Για να επιστρέψετε στο προηγούμενο μενού, πατήστε το πλήκτρο EXIT.

❷ Στοιχεία μενού

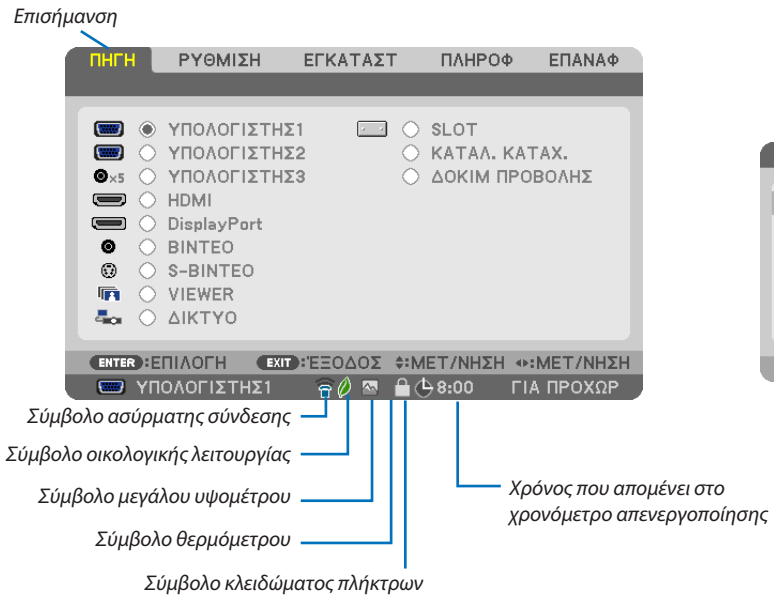

Τα παράθυρα των μενού ή τα πλαίσια διαλόγου περιλαμβάνουν συνήθως τα εξής στοιχεία:

Επισήμανση.....Υποδεικνύει το επιλεγμένο μενού ή στοιχείο.

Συμπαγές τρίγωνο.....Υποδεικνύει ότι είναι διαθέσιμες περαιτέρω επιλογές. Το επισημασμένο τρίγωνο υποδεικνύει ότι το στοιχείο είναι ενεργό.

Καρτέλα .....Υποδεικνύει μια ομάδα χαρακτηριστικών στο πλαίσιο διαλόγου. Εάν επιλέξετε μια καρτέλα, η σελίδα της έρχεται στο προσκήνιο.

Πλήκτρο ραδιοφώνου .....Χρησιμοποιήστε αυτό το κυκλικό πλήκτρο για να επιλέξετε ένα στοιχείο στο πλαίσιο διαλόγου.

Πηγή .....Υποδεικνύει την τρέχουσα επιλεγμένη πηγή.

Λειτουργία μενού .....Υποδεικνύει την τρέχουσα λειτουργία μενού: ΒΑΣΙΚΗ ή ΓΙΑ ΠΡΟΧΩΡΗΜΕΝΟΥΣ.

Χρόνος που απομένει στο χρονόμετρο απενεργοποίησης

.....Υποδεικνύει το χρόνο που απομένει όταν το [ΧΡΟΝΟΜΕΤ. ΑΠΕΝΕΡΓΟΠ.] είναι προκαθορισμένο.

Γραμμή κύλισης .....Υποδεικνύει ρυθμίσεις ή την κατεύθυνση της προσαρμογής.

Σύμβολο οικολογικής λειτουργίας....Υποδεικνύει ότι έχει οριστεί η [ΟΙΚΟΛΟΓΙΚΗ ΛΕΙΤΟΥΡΓΙΑ].

Σύμβολο κλειδώματος πλήκτρων.....Υποδεικνύει ότι έχει ενεργοποιηθεί η λειτουργία [ΚΛΕΙΔΩΜΑ ΠΙΝΑΚΑ ΕΛΕΓΧΟΥ].

Σύμβολο θερμόμετρου.....Υποδεικνύει ότι η [ΟΙΚΟΛΟΓΙΚΗ ΛΕΙΤΟΥΡΓΙΑ] είναι αναγκαστικά [ΕΝΕΡΓ.] λόγω της υψηλής εσωτερικής θερμοκρασίας.

Σύμβολο μεγάλου υψομέτρου .....Υποδεικνύει ότι η [ΛΕΙΤΟΥΡΓΙΑ ΑΝΕΜΙΣΤΗΡΑ] έχει οριστεί σε [ΜΕΓΑΛΟ ΥΨΟΣ].

Σύμβολο ασύρματης σύνδεσης.....Υποδεικνύει ότι έχει ενεργοποιηθεί η ασύρματη σύνδεση LAN.

❸ Λίστα των στοιχείων μενού

• *Τα στοιχεία του βασικού μενού υποδεικνύονται σε σκιασμένη περιοχή.*

Ορισμένα στοιχεία δεν είναι διαθέσιμα ανάλογα με την πηγή εισόδου.

Στοιχείο μενού				Προεπιλογή	Επιλογές
ΠΗΓΗ	ΥΠΟΛΟΓΙΣΤΗΣ1			*	
	ΥΠΟΛΟΓΙΣΤΗΣ2			*	
	ΥΠΟΛΟΓΙΣΤΗΣ3			*	
	HDMI			*	
	DisplayPort			*	
	ΒΙΝΤΕΟ			*	
	S-ΒΙΝΤΕΟ			*	
	VIEWER			*	
	ΔΙΚΤΥΟ			*	
	ΥΠΟΔΟΧΗ				
	ΛΙΣΤΑ ΚΑΤΑΧΩΡΗΣΗΣ				
	ΔΟΚΙΜΑΣΤΙΚΟ ΠΡΟΒΟΛΗΣ				
ΡΥΘΜΙΣΗ	ΕΙΚΟΝΑ	ΛΕΙΤΟΥΡΓΙΑ		ΤΥΠΙΚΗ	ΤΥΠΙΚΗ, ΕΠΑΓΓΕΛΜΑΤΙΚΗ
		ΠΡΟΚΑΘΟΡΙΣΜΕΝΟ		*	ΥΨ. ΦΩΤΕΙΝ., ΠΑΡΟΥΣΙΑΣΗ, ΒΙΝΤΕΟ, ΚΙΝΟΥΜΕΝΗ, ΓΡΑΦΙΚΗ, sRGB, DICOM SIM.
		ΛΕΠΤΟΜΕΡΕΙΣ ΡΥΘΜΙΣΕΙΣ	ΓΕΝΙΚΑ		
			ΑΝΑΦΟΡΑ	*	ΥΨ. ΦΩΤΕΙΝ., ΠΑΡΟΥΣΙΑΣΗ, ΒΙΝΤΕΟ, ΚΙΝΟΥΜΕΝΗ, ΓΡΑΦΙΚΗ, sRGB, DICOM SIM.
			ΔΙΟΡΘΩΣΗ GAMMA		ΔΥΝΑΜΙΚΗ, ΦΥΣΙΚΗ, ΣΚΟΥΡΑ ΛΕΠΤΟΜ.
			ΜΕΓΕΘΟΣ ΟΘΟΝΗΣ*1	*	ΜΕΓΑΛΟ, ΜΕΣΑΙΟ, ΜΙΚΡΟ
			ΘΕΡΜΟΚΡ. ΧΡΩΜΑΤΟΣ*2	*	5000, 6500, 7800, 8500, 9300, 10500
			ΔΥΝΑΜΙΚΗ ΑΝΤΙΘΕΣΗ	*	ΑΠΕΝΕΡΓ., ΕΝΕΡΓ.
			ΕΞΙΣΟΡΡΟΠΗΣΗ ΛΕΥΚΟΥ		
			ΑΝΤΙΘΕΣΗ R	0	
			ΑΝΤΙΘΕΣΗ G	0	
			ΑΝΤΙΘΕΣΗ B	0	
			ΦΩΤΕΙΝΟΤΗΤΑ R	0	
			ΦΩΤΕΙΝΟΤΗΤΑ G	0	
			ΦΩΤΕΙΝΟΤΗΤΑ B	0	
			ΚΟΡΕΣΜΟΣ		
			ΚΟΚΚΙΝΟ	0	
			ΠΡΑΣΙΝΟ	0	
			ΜΠΛΕ	0	
			ΚΙΤΡΙΝΟ	0	
			ΜΑΤΖΕΝΤΑ	0	
			ΚΥΑΝΟ	0	
		ΑΝΤΙΘΕΣΗ		50	
		ΦΩΤΕΙΝΟΤΗΤΑ		50	
		ΕΥΚΡΙΝΕΙΑ		10	
		ΧΡΩΜΑ		50	
		ΑΠΟΧΡΩΣΗ		0	
		ΕΠΑΝΑΦ			
	ΕΠΙΛΟΓΕΣ ΕΙΚΟΝΑΣ	ΡΟΛΟΪ		*	
		ΦΑΣΗ		*	
		ΟΡΙΖΟΝΤΙΑ		*	
		ΚΑΘΕΤΗ		*	
		ΑΜΑΥΡΩΣΗ		*	ΠΑΝΩ, ΚΑΤΩ, ΑΡΙΣΤΕΡΑ, ΔΕΞΙΑ
		ΥΠΕΡΒΟΛΙΚΗ ΣΑΡΩΣΗ		*	ΑΥΤΟΜ., 0[%], 5[%], 10[%]
		ΛΟΓΟΣ ΔΙΑΣΤΑΣΕΩΝ		*	(ΥΠΟΛΟΓΙΣΤΗΣ1/2/3) ΑΥΤΟΜ., 4:3, 5:4, 16:9, 15:9, 16:10, ΦΥΣΙΚΗ
				*	(COMPONENT/ΒΙΝΤΕΟ/S-ΒΙΝΤΕΟ) ΑΥΤΟΜ., 4:3, ΠΑΝΟΡΑΜΙΚΗ, ΕΥΡΕΙΑ ΟΘΟΝΗ, ΖΟΥΜ
				*	(COMPONENT/ΒΙΝΤΕΟ/S-ΒΙΝΤΕΟ) ΑΥΤΟΜ., ΠΑΡΑΘΥΡΟ 4:3, ΠΑΝΟΡΑΜΙΚΗ, ΕΥΡΕΙΑ ΟΘΟΝΗ, ΓΕΜΙΣΜΑ4:3
		ΑΝΑΛΥΣΗ		*	–
	ΒΙΝΤΕΟ	ΜΕΙΩΣΗ ΘΟΡΥΒΟΥ	ΜΕΙΩΣΗ ΘΟΡΥΒΟΥ ΣΕ ΤΥΧΑΙΑ ΔΙΑΤΑΞΗ	*	ΑΠΕΝΕΡΓ., ΧΑΜΗΛΗ, ΜΕΣΑΙΑ, ΥΨΗΛΗ
			ΜΕΙΩΣΗ ΔΙΑΧΥΤΟΥ ΘΟΡΥΒΟΥ	ΑΠΕΝΕΡΓ.	ΑΠΕΝΕΡΓ., ΧΑΜΗΛΗ, ΜΕΣΑΙΑ, ΥΨΗΛΗ
			ΜΕΙΩΣΗ ΘΟΡΥΒΟΥ ΜΠΛΟΚ	ΑΠΕΝΕΡΓ.	ΑΠΕΝΕΡΓ., ΕΝΕΡΓ.
		ΑΠΟΔΙΑΠΛΟΚΗ		ΑΥΤΟΜ.	ΑΥΤΟΜ. ΒΙΝΤΕΟ, ΦΙΛΜ
		ΤΡΙΣΔΙΑΣΤΑΤΟΣ ΔΙΑΧΩΡΙΣΜΟΣ		ΕΝΕΡΓ.	ΑΠΕΝΕΡΓ., ΕΝΕΡΓ.
		ΒΕΛΤΙΩΣΗ ΛΕΠΤΟΜΕΡΕΙΩΝ		*	
		ΤΥΠΟΣ ΣΗΜΑΤΟΣ		RGB	RGB, COMPONENT
		ΕΠΙΠΕΔΟ ΕΙΚΟΝΑΣ		ΑΥΤΟΜ.	ΑΥΤΟΜ., ΚΑΝΟΝΙΚΗ, ΒΕΛΤΙΩΜΕΝΟ
	ΜΝΗΜΗ ΦΑΚΟΥ	ΑΠΟΘΗΚΕΥΣΗ			
		ΜΕΤΑΚΙΝΗΣΗ			
		ΕΠΑΝΑΦ			

* Ο αστερίσκος (*) υποδεικνύει ότι η προεπιλεγμένη ρύθμιση ποικίλλει ανάλογα με το σήμα.

*1 Το στοιχείο [ΜΕΓΕΘΟΣ ΟΘΟΝΗΣ] είναι διαθέσιμο, όταν έχει επιλεγεί το στοιχείο [DICOM SIM.] για τη λειτουργία [ΑΝΑΦΟΡΑ].

*2 [Όταν έχει επιλεγεί το [ΠΑΡΟΥΣΙΑΣΗ] ή [ΥΨ. ΦΩΤΕΙΝ.] στο [ΑΝΑΦΟΡΑ], η λειτουργία [ΘΕΡΜΟΚΡ. ΧΡΩΜΑΤΟΣ] δεν είναι διαθέσιμη.

Στοιχείο μενού				Προεπιλογή	Επιλογές
ΕΓΚΑΤΑΣΤ	ΒΑΣΙΚΗ	ΒΑΣΙΚΗ ΓΡΑΜΜΗ	ΟΡΙΖΟΝΤΙΑ	0	
			ΚΑΘΕΤΗ	0	
		CORNERSTONE			
		ΕΙΚΟΝΑ ΣΕ ΕΙΚΟΝΑ/ ΕΙΚΟΝΑ ΔΙΠΛΑ ΣΕ ΕΙΚΟΝΑ	ΛΕΙΤΟΥΡΓΙΑ ΕΙΚΟΝΑ ΣΕ ΕΙΚΟΝΑ/ΕΙΚΟΝΑ ΔΙΠΛΑ ΣΕ ΕΙΚΟΝΑ	ΕΙΚΟΝΑ ΣΕ ΕΙΚΟΝΑ (PIP)	ΕΙΚΟΝΑ ΣΕ ΕΙΚΟΝΑ, ΕΙΚΟΝΑ ΔΙΠΛΑ ΣΕ ΕΙΚΟΝΑ
			ΘΕΣΗ ΕΙΚΟΝΑ ΣΕ ΕΙΚΟΝΑ	ΚΑΤΩ-ΔΕΞΙΑ	ΕΠΑΝΩ-ΑΡΙΣΤΕΡΑ, ΕΠΑΝΩ-ΔΕΞΙΑ, ΚΑΤΩ-ΑΡΙΣΤΕΡΑ, ΚΑΤΩ-ΔΕΞΙΑ
			ΠΗΓΗ ΕΙΚΟΝΑ ΣΕ ΕΙΚΟΝΑ/ΕΙΚΟΝΑ ΔΙΠΛΑ ΣΕ ΕΙΚΟΝΑ	ΑΠΕΝΕΡΓ.	ΑΠΕΝΕΡΓ., BINTEO, S-BINTEO
		ΧΡΩΜΑ ΤΟΙΧΟΥ		ΑΠΕΝΕΡΓ.	ΑΠΕΝΕΡΓ, ΜΑΥΡΟΠΙΝΑΚΑΣ, ΜΑΥΡΟΠΙΝΑΚΑΣ (ΓΚΡΙ), ΑΝΟΙΧΤΟ ΚΙΤΡΙΝΟ, ΓΑΛΑΖΙΟ, ΑΝΟΙΧΤΟ ΡΟΖ
		ΛΕΙΤΟΥΡΓΙΑ ΛΑΜΠΤΗΡΑ	ΟΙΚΟΛΟΓΙΚΗ ΛΕΙΤΟΥΡΓΙΑ	ΑΠΕΝΕΡΓ.	ΑΠΕΝΕΡΓ., ΕΝΕΡΓ.
			ΕΠΙΛΟΓΗ ΛΑΜΠΤΗΡΑ	ΔΙΠΛΟ	ΔΙΠΛΟ, ΑΠΛΟ, ΜΟΝΟ ΛΑΜΠΤΗΡΑΣ1, ΜΟΝΟ ΛΑΜΠΤΗΡΑΣ2
			ΛΕΙΤΟΥΡΓΙΑ ΔΙΑΣΤΗΜΑΤΟΣ ΛΑΜΠΤΗΡΑ	ΑΠΕΝΕΡΓ.	ΑΠΕΝΕΡΓ., 12 ΩΡΕΣ, 24 ΩΡΕΣ, 1 ΕΒΔΟΜΑΔΑ
			ΩΡΑ ΕΝΑΛΛΑΓΗΣ ΛΑΜΠΤΗΡΑ	00:00	00:00 - 24:00
			ΗΜΕΡΑ ΕΝΑΛΛΑΓΗΣ ΛΑΜΠΤΗΡΑ	ΚΥΡ	ΚΥΡ, ΔΕΥ, ΤΡΙ, ΤΕΤ, ΠΕΜ, ΠΑΡ, ΣΑΒ
		ΚΛΕΙΣΤΟΣ ΥΠΟΤΙΤΛΟΣ		ΑΠΕΝΕΡΓ.	ΑΠΕΝΕΡΓ, ΥΠΟΤΙΤΛΟΣ1, ΥΠΟΤΙΤΛΟΣ2, ΥΠΟΤΙΤΛΟΣ3, ΥΠΟΤΙΤΛΟΣ4, ΚΕΙΜΕΝΟ1, ΚΕΙΜΕΝΟ2, ΚΕΙΜΕΝΟ3, ΚΕΙΜΕΝΟ4
		ΧΡΟΝΟΜΕΤ. ΑΠΕΝΕΡΓΟΠ.		ΑΠΕΝΕΡΓ.	ΑΠΕΝΕΡΓ, 0:30, 1:00, 2:00, 4:00, 8:00, 12:00, 16:00
		ΕΡΓΑΛΕΙΑ			ΛΕΙΤΟΥΡΓΙΑ ΔΙΑΧΕΙΡΙΣΤΗ, ΧΡΟΝΟΜΕΤΡΟ ΠΡΟΓΡΑΜΜΑΤΟΣ, ΧΡΟΝΟΣ, ΠΟΝΤΙΚΙ
		ΓΛΩΣΣΑ		ENGLISH	ENGLISH, DEUTSCH, FRANÇAIS, ITALIANO, ESPAÑOL, SVENSKA, 日本語
					DANSK, PORTUGUÊS, ČEŠTINA, MAGYAR, POLSKI, NEDERLANDS, SUOMI
					NORSK, TÜRKÇE, РУССКИЙ, عربي, Ελληνικά, 中文, 한국어
					ROMÂNĂ, HRVATSKA, БЪЛГАРСКИ, INDONESIA, हिन्दी, ไทย
	ΜΕΝΟΥ	ΕΠΙΛΟΓΗ ΧΡΩΜΑΤΟΣ		ΧΡΩΜΑ	ΧΡΩΜΑ, ΜΟΝΟΧΡΩΜΟ
		ΠΡΟΒΟΛΗ ΠΗΓΗΣ		ΕΝΕΡΓ.	ΑΠΕΝΕΡΓ., ΕΝΕΡΓ.
		ΕΜΦΑΝΙΣΗ ΜΗΝΥΜΑΤΩΝ		ΕΝΕΡΓ.	ΑΠΕΝΕΡΓ., ΕΝΕΡΓ.
		ΕΜΦΑΝΙΣΗ ΚΩΔΙΚΟΥ		ΕΝΕΡΓ.	ΑΠΕΝΕΡΓ., ΕΝΕΡΓ.
		ΟΙΚΟΛΟΓΙΚΟ ΜΗΝΥΜΑ		ΑΠΕΝΕΡΓ.	ΑΠΕΝΕΡΓ., ΕΝΕΡΓ.
		ΧΡΟΝΟΣ ΕΜΦΑΝΙΣΗΣ		ΑΥΤΟΜ. 45 ΔΕΥΤ.	ΧΕΙΡΟΚΙΝΗΤΑ, ΑΥΤΟΜ. 5 ΔΕΥΤ., ΑΥΤΟΜ. 15 ΔΕΥΤ., ΑΥΤΟΜ. 45 ΔΕΥΤ.
		ΦΟΝΤΟ		ΛΟΓΟΤΥΠΟ	ΜΠΛΕ, ΜΑΥΡΗ, ΛΟΓΟΤΥΠΟ
		ΜΗΝΥΜΑ ΦΙΛΤΡΟΥ		ΑΠΕΝΕΡΓ.	ΑΠΕΝΕΡΓ, 100[Η], 500[Η], 1000[Η], 2000[Η], 5000[Η]
	ΕΓΚΑΤΑΣΤΑΣΗ (1)	ΠΡΟΣΑΝΑΤΟΛΙΣΜΟΣ		ΕΠΙΤΡΑΠΕΖΙΑ ΜΠΡΟΣΤΑ	ΕΠΙΤΡΑΠΕΖΙΑ ΜΠΡΟΣΤΑ, ΣΕ ΟΡΟΦΗ ΠΙΣΩ, ΕΠΙΤΡΑΠΕΖΙΑ ΠΙΣΩ, ΣΕ ΟΡΟΦΗ ΜΠΡΟΣΤΑ
		ΟΘΟΝΗ	ΤΥΠΟΣ ΟΘΟΝΗΣ	ΟΘΟΝΗ 4:3	ΟΘΟΝΗ 4:3, ΟΘΟΝΗ 16:9, ΟΘΟΝΗ 16:10
		ΓΕΩΜΕΤΡΙΚΗ ΔΙΟΡΘΩΣΗ		ΑΠΕΝΕΡΓ.	ΑΠΕΝΕΡΓ., 1, 2, 3
		ΑΝΤΙΣΤΑΘΜΙΣΗ ΠΟΛΛΩΝ ΟΘΟΝΩΝ	ΛΕΙΤΟΥΡΓΙΑ	ΑΠΕΝΕΡΓ.	ΑΠΕΝΕΡΓ., ΕΝΕΡΓ.
			ΑΝΤΙΘΕΣΗ	0	
			ΦΩΤΕΙΝΟΤΗΤΑ	0	
		ΑΝΑΦ. ΙΣΟΡΡΟΠΙΑΣ ΛΕΥΚΟΥ	ΑΝΤΙΘΕΣΗ R	0	
			ΑΝΤΙΘΕΣΗ G	0	
			ΑΝΤΙΘΕΣΗ B	0	
			ΦΩΤΕΙΝΟΤΗΤΑ R	0	
			ΦΩΤΕΙΝΟΤΗΤΑ G	0	
			ΦΩΤΕΙΝΟΤΗΤΑ B	0	
			ΟΜΟΙΟΜΟΡΦΙΑ R	0	
			ΟΜΟΙΟΜΟΡΦΙΑ B	0	
		ΜΝΗΜΗ ΦΑΚΟΥ ΑΝΑΦ.	ΑΠΟΘΗΚΕΥΣΗ		
			ΜΕΤΑΚΙΝΗΣΗ		
			ΕΠΑΝΑΦ		
			ΦΟΡΤΩΣΗ ΚΑΤΑ ΣΗΜΑ	ΑΠΕΝΕΡΓ.	ΑΠΕΝΕΡΓ., ΕΝΕΡΓ.
			ΕΞΑΝΑΓΚΑΣΜΕΝΗ ΣΙΓΑΣΗ	ΑΠΕΝΕΡΓ.	ΑΠΕΝΕΡΓ., ΕΝΕΡΓ.
			ΒΑΘΜΟΝΟΜΗΣΗ		
	ΕΓΚΑΤΑΣΤΑΣΗ (2)	ΡΥΘΜΙΣΕΙΣ ΔΙΚΤΥΟΥ			ΕΝΣΥΡΜΑΤΟ LAN, ΑΣΥΡΜΑΤΟ LAN, WPS, ΠΛΗΡΟΦΟΡΙΕΣ ΔΙΚΤΥΟΥ, ΟΝΟΜΑ ΣΥΣΚ. ΠΡΟΒΟΛΗΣ, ΤΟΜΕΑΣ, ΑΛΛΗΛΟΓΡΑΦΙΑ ΕΙΔΟΠΟΙΗΣΗΣ, ΥΠΗΡΕΣΙΑ ΔΙΚΤΥΟΥ
		ΚΛΕΙΔΩΜΑ ΠΙΝΑΚΑ ΕΛΕΓΧΟΥ		ΑΠΕΝΕΡΓ.	ΑΠΕΝΕΡΓ., ΕΝΕΡΓ.
		ΑΣΦΑΛΕΙΑ		ΑΠΕΝΕΡΓ.	ΑΠΕΝΕΡΓ., ΕΝΕΡΓ.
		ΤΑΧΥΤΗΤΑ ΕΠΙΚΟΙΝΩΝΙΑΣ		38400bps	4800bps, 9600bps, 19200bps, 38400bps, 115200bps
		ΑΙΣΘΗΤΗΡΑΣ ΤΗΛΕΧΕΙΡΙΣΜΟΥ		ΜΠΡΟΣΤΑ/ΠΙΣΩ	ΜΠΡΟΣΤΑ/ΠΙΣΩ, ΜΠΡΟΣΤΑ, ΠΙΣΩ
		ΚΩΔΙΚΟΣ ΕΛΕΓΧΟΥ	ΑΡΙΘΜΟΣ ΚΩΔΙΚΟΥ ΕΛΕΓΧΟΥ	1	1–254
			ΚΩΔΙΚΟΣ ΕΛΕΓΧΟΥ	ΑΠΕΝΕΡΓ.	ΑΠΕΝΕΡΓ., ΕΝΕΡΓ.

* Ο αστερίσκος (*) υποδεικνύει ότι η προεπιλεγμένη ρύθμιση ποικίλλει ανάλογα με το σήμα.

Στοιχείο μενού				Προεπιλογή	Επιλογές
ΕΓΚΑΤΑΣΤ	ΕΠΙΛΟΓΕΣ(1)	ΑΥΤΟΜΑΤΗ ΡΥΘΜΙΣΗ		ΚΑΝΟΝΙΚΗ	ΑΠΕΝΕΡΓ, ΚΑΝΟΝΙΚΗ, ΕΞΑΙΡΕΤΙΚΗ
		ΛΕΙΤΟΥΡΓΙΑ ΑΝΕΜΙΣΤΗΡΑ		ΑΥΤΟΜ.	ΛΕΙΤΟΥΡΓΙΑ: ΑΥΤΟΜ., ΥΨΗΛΗ, ΜΕΓΑΛΟ ΥΨΟΣ
				ΔΑΠΕΔΟ	ΡΥΘΜΙΣΗ: ΔΑΠΕΔΟ, ΟΡΟΦΟ, ΚΑΘΕΤΗ ΚΛΙΣΗ ΠΡΟΣ ΤΑ ΕΠΑΝΩ, ΚΑΘΕΤΗ ΚΛΙΣΗ ΠΡΟΣ ΤΑ ΚΑΤΩ (Οι επιλογές [ΚΑΘΕΤΗ ΚΛΙΣΗ ΠΡΟΣ ΑΝΩ] και [ΚΑΘΕΤΗ ΚΛΙΣΗ ΠΡΟΣ ΚΑΤΩ] δεν είναι διαθέσιμες σε αυτόν τον προβολέα.)
		ΕΠΙΛΟΓΗ ΣΗΜΑΤΟΣ(COMP3)		RGB/COMPONENT	RGB/COMPONENT, ΒΙΝΤΕΟ
		ΑΠΡΟΣΚΟΠΤΗ ΕΝΑΛΛΑΓΗ		ΑΠΕΝΕΡΓ.	ΑΠΕΝΕΡΓ., ΕΝΕΡΓ.
		ΣΥΣΤΗΜΑ ΧΡΩΜΑΤΩΝ	ΒΙΝΤΕΟ	ΑΥΤΟΜ.	ΑΥΤΟΜ., NTSC3.58, NTSC4.43, PAL, PAL-M, PAL-N, PAL60, SECAM
			S-ΒΙΝΤΕΟ	ΑΥΤΟΜ.	ΑΥΤΟΜ., NTSC3.58, NTSC4.43, PAL, PAL-M, PAL-N, PAL60, SECAM
			ΥΠΟΛΟΓΙΣΤΗΣ3 (ΒΙΝΤΕΟ)	ΑΥΤΟΜ.	ΑΥΤΟΜ., NTSC3.58, NTSC4.43, PAL, PAL-M, PAL-N, PAL60, SECAM
		ΤΡΟΦΟΔΟΣΙΑ ΥΠΟΔΟΧΗΣ	ΣΥΣΚΕΥΗ ΠΡΟΒΟΛΗΣ ΕΝΕΡΓ.		ΑΠΕΝΕΡΓ., ΕΝΕΡΓ.
			ΣΥΣΚ.ΠΡΟΒ.ΣΕ ΑΝΑΜΟΝΗ	ΕΝΕΡΓΟΠΟΙΩ	ΑΠΕΝΕΡΓ., ΕΝΕΡΓΟΠΟΙΩ
	ΕΠΙΛΟΓΕΣ(2)	ΛΕΙΤΟΥΡΓΙΑ ΑΝΑΜΟΝΗΣ		ΚΑΝΟΝΙΚΗ	ΚΑΝΟΝΙΚΗ, ΕΞΟΙΚΟΝΟΜΗΣΗ ΕΝΕΡΓΕΙΑ, ΑΝΑΜΟΝΗ ΔΙΚΤΥΟΥ
		ΑΜΕΣΗ ΕΝΕΡΓΟΠΟΙΗΣΗ		ΑΠΕΝΕΡΓ.	ΑΠΕΝΕΡΓ., ΕΝΕΡΓ.
		ΑΥΤΟΜ. ΕΝΕΡΓΟΠ.(COMP1/3)		ΑΠΕΝΕΡΓ.	ΑΠΕΝΕΡΓ, ΥΠΟΛΟΓΙΣΤΗΣ1, ΥΠΟΛΟΓΙΣΤΗΣ3
		ΑΥΤΟΜ. ΑΠΕΝΕΡΓΟΠ.		ΑΠΕΝΕΡΓ.	ΑΠΕΝΕΡΓ., 0:05, 0:10, 0:20, 0:30
		ΕΠΙΛ. ΠΡΟΕΠΙΛ. ΠΗΓΗΣ		ΤΕΛΕΥΤ.	ΤΕΛΕΥΤ., ΑΥΤΟΜ., ΥΠΟΛΟΓΙΣΤΗΣ1, ΥΠΟΛΟΓΙΣΤΗΣ2, ΥΠΟΛΟΓΙΣΤΗΣ3, HDMI, DisplayPort, ΒΙΝΤΕΟ, S-ΒΙΝΤΕΟ, VIEWER, ΔΙΚΤΥΟ
	ΜΙΞΗ ΑΚΡΩΝ	ΛΕΙΤΟΥΡΓΙΑ		ΑΠΕΝΕΡΓ.	ΑΠΕΝΕΡΓΟΠΟΙΗΣΗ, ΕΝΕΡΓΟΠΟΙΗΣΗ. (ΕΝΕΡΓΟΠΟΙΗΣΗ: ΕΠΑΝΩ, ΚΑΤΩ, ΑΡΙΣΤΕΡΑ, ΔΕΞΙΑ, ΕΝΤΑΣΗ ΜΑΥΡΟΥ ΧΡΩΜΑΤΟΣ)
ΠΛΗΡΟΦ	ΧΡΟΝΟΣ ΛΕΙΤΟΥΡΓΙΑΣ	ΥΠΟΛ. ΧΡΟΝΟΣ ΖΩΗΣ ΛΑΜΠ. 1			
		ΥΠΟΛ. ΧΡΟΝΟΣ ΖΩΗΣ ΛΑΜΠ. 2			
		ΩΡΕΣ ΧΡΗΣΗΣ ΛΑΜΠΤΗΡΑ 1			
		ΩΡΕΣ ΧΡΗΣΗΣ ΛΑΜΠΤΗΡΑ 2			
		ΩΡΕΣ ΧΡΗΣΗΣ ΦΙΛΤΡΟΥ			
		ΣΥΝ. ΑΠΟΘ. ΑΝΘΡΑΚΑ			
	ΠΗΓΗ(1)	ΑΚΡΟΔΕΚΤΗΣ ΕΙΣΟΔΟΥ			
		ΑΝΑΛΥΣΗ			
		ΟΡΙΖΟΝΤΙΑ ΣΥΧΝΟΤΗΤΑ			
		ΚΑΘΕΤΗ ΣΥΧΝΟΤΗΤΑ			
		ΤΥΠΟΣ ΣΥΓΧΡΟΝΙΣΜΟΥ			
		ΠΟΛΙΚΟΤ. ΣΥΓΧΡΟΝΙΣΜΟΥ			
		ΤΥΠΟΣ ΣΑΡΩΣΗΣ			
		ΟΝΟΜΑ ΠΗΓΗΣ			
		ΑΡΙΘ. ΕΙΣΟΔΟΥ			
	ΠΗΓΗ(2)	ΤΥΠΟΣ ΣΗΜΑΤΟΣ			
		ΤΥΠΟΣ ΒΙΝΤΕΟ			
		ΒΑΘΟΣ BIT			
		ΕΠΙΠΕΔΟ ΕΙΚΟΝΑΣ			
		ΡΥΘΜΟΣ ΣΥΝΔΕΣΗΣ			
		ΓΡΑΜΜΗ ΣΥΝΔΕΣΗΣ			
	ΕΝΣΥΡΜΑΤΟ LAN	ΔΙΕΥΘΥΝΣΗ IP			
		ΚΑΛΥΨΗ ΥΠΟΔΙΚΤΥΟΥ			
		ΠΥΛΗ			
		ΔΙΕΥΘΥΝΣΗ MAC			
	ΑΣΥΡΜΑΤΟ LAN(1)	ΔΙΕΥΘΥΝΣΗ IP			
		ΚΑΛΥΨΗ ΥΠΟΔΙΚΤΥΟΥ			
		ΠΥΛΗ			
		ΔΙΕΥΘΥΝΣΗ MAC			
	ΑΣΥΡΜΑΤΟ LAN(2)	SSID			
		ΤΥΠΟΣ ΔΙΚΤΥΟΥ			
		WEP/WPA			
		ΚΑΝΑΛΙ			
		ΕΠΙΠΕΔΟ ΣΗΜΑΤΟΣ			
	VERSION (1)	FIRMWARE			
		DATA			
		FIRMWARE2			
	VERSION (2)	FIRMWARE3			
	ΑΛΛΑ	ΟΝΟΜΑ ΣΥΣΚ. ΠΡΟΒΟΛΗΣ			
		MODEL NO.			
		ΑΡΙΘΜΟΣ ΣΕΙΡΑΣ			
		LAN UNIT TYPE			
		ΚΩΔΙΚΟΣ ΕΛΕΓΧΟΥ (όταν έχει οριστεί [ΚΩΔΙΚΟΣ ΕΛΕΓΧΟΥ])			
ΕΠΑΝΑΦ	ΤΡΕΧΟΝ ΣΗΜΑ				
	ΟΛΑ ΤΑ ΔΕΔΟΜΕΝΑ				
	ΟΛΑ ΤΑ ΔΕΔΟΜΕΝΑ (ΣΥΜΠΕΡΙΛΑΜΒΑΝΟΜΕΝΗΣ ΤΗΣ ΛΙΣΤΑΣ ΚΑΤΑΧΩΡΗΣΗΣ)				
	ΑΠΑΛΟΙΦΗ ΩΡΩΝ ΛΑΜΠΤΗΡΑ 1				
	ΑΠΑΛΟΙΦΗ ΩΡΩΝ ΛΑΜΠΤΗΡΑ 2				
	ΑΠΑΛΟΙΦΗ ΩΡΩΝ ΦΙΛΤΡΟΥ				

❹ Περιγραφές και λειτουργίες του μενού [ΠΗΓΗ]

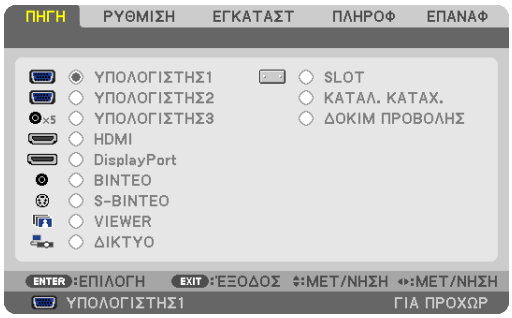

COMPUTER 1, 2 και 3

Επιλέγει τον υπολογιστή που είναι συνδεδεμένος στο σύνδεσμο εισόδου σήματος COMPUTER 1, 2, ή COMPUTER 3.

ΣΗΜΕΙΩΣΗ: Όταν το σήμα εισόδου component είναι συνδεδεμένο στο σύνδεσμο COMPUTER 1 IN, COMPUTER 2 IN, ή COMPUTER 3 IN, επιλέξτε [ΥΠΟΛΟΓΙΣΤΗΣ1], [ΥΠΟΛΟΓΙΣΤΗΣ2] ή [ΥΠΟΛΟΓΙΣΤΗΣ3] αντίστοιχα. Η συσκευή προβολής προσδιορίζει αυτόματα αν το σήμα εισόδου COMPUTER1, 2, ή 3 είναι σήμα RGB ή component.

HDMI

Επιλέγει το συμβατό εξοπλισμό HDMI που είναι συνδεδεμένος στο σύνδεσμο HDMI IN.

DisplayPort

Προβάλλει την εικόνα της συσκευής που συνδέεται στο σύνδεσμο εισόδου DisplayPort.

BINTEO

Επιλέγει το στοιχείο που είναι συνδεδεμένο στην είσοδο VCR του BINTEO, τη συσκευή αναπαραγωγής DVD ή τον οπτικοποιητή.

S-BINTEO

Επιλέγει το στοιχείο που είναι συνδεδεμένο στην είσοδο VCR S-BINTEO ή τη συσκευή αναπαραγωγής DVD.

ΣΗΜΕΙΩΣΗ: Κατά την αναπαραγωγή ενός βίντεο σε γρήγορη προώθηση ή γρήγορη επαναφορά με πηγή Βίντεο ή S-Βίντεο, ενδέχεται να παγώσει ένα καρέ για σύντομο χρονικό διάστημα.

VIEWER

Η λειτουργία αυτή σας δίνει τη δυνατότητα να πραγματοποιείτε παρουσιάσεις χρησιμοποιώντας μια μνήμη USB που περιέχει διαφάνειες.
(→ σελίδα 78 "4. Χρήση του Viewer")

ΔΙΚΤΥΟ

Επιλέξτε ένα σήμα από τη θύρα LAN (RJ-45) ή την εγκατεστημένη μονάδα USB ασύρματου LAN (προαιρετικό για τα μοντέλα της Ευρώπης, της Αυστραλίας και της Ασίας καθώς και άλλων χωρών εκτός της Βορείου Αμερικής).

ΥΠΟΔΟΧΗ (για προαιρετική πλακέτα)

Επιλέγει ένα σήμα από την προαιρετική πλακέτα (SB-01HC ή άλλες πλακέτες NEC) όταν είναι εγκατεστημένη.

ΛΙΣΤΑ ΚΑΤΑΧΩΡΗΣΗΣ

Εμφανίζει μια λίστα των σημάτων. Δείτε στις επόμενες σελίδες.

ΔΟΚΙΜΑΣΤΙΚΟ ΠΡΟΒΟΛΗΣ

Εμφανίζεται το μοτίβο δοκιμής.

ΣΗΜΕΙΩΣΗ:

- *Το μοτίβο δοκιμής μπορεί να εμφανιστεί ακόμα και όταν προβάλλεται το μενού. Τα μη διαθέσιμη στοιχεία μενού εμφανίζονται με γκρι χρώμα.*

Χρήση λίστας καταχώρησης

Όταν γίνονται ρυθμίσεις της πηγής ή μνήμης φακού, οι ρυθμίσεις καταγράφονται αυτόματα στη λίστα καταχώρησης. Οι τιμές ρύθμισης των καταγεγραμμένων σημάτων μπορούν να φορτωθούν από τη λίστα καταχώρησης, όποτε απαιτείται.
Ωστόσο, στη λίστα καταχώρησης μπορούν να καταγραφούν έως 100 μοτίβα. Μόλις τα μοτίβα που καταγράφηκαν στη λίστα καταχώρησης φτάσουν τα 100, εμφανίζεται ένα μήνυμα σφάλματος και δεν καταγράφονται επιπλέον μοτίβα. Επομένως, πρέπει να διαγράψετε τα σήματα (τις τιμές ρύθμισής τους) που δεν χρειάζονται πια.

Εμφάνιση λίστας καταχώρησης

1. ***Πατήστε το πλήκτρο MENU.***

   Θα εμφανιστεί το μενού.

2. ***Πατήστε το πλήκτρο ◀ ή ▶ για να επιλέξετε [ΠΗΓΗ].***

   Θα εμφανιστεί η λίστα ΠΗΓΗ.

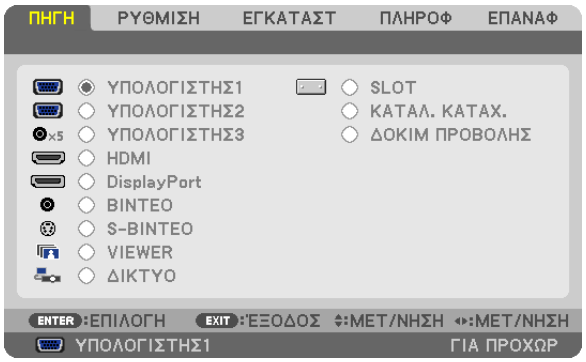

3. ***Χρησιμοποιήστε τα πλήκτρα ◀, ▶, ▲ ή ▼ για να επιλέξετε [ΛΙΣΤΑ ΚΑΤΑΧΩΡΗΣΗΣ] και πατήστε το πλήκτρο ENTER.***

   Θα εμφανιστεί το παράθυρο της ΛΙΣΤΑΣ ΚΑΤΑΧΩΡΗΣΗΣ.

   Αν δεν εμφανιστεί το παράθυρο της ΛΙΣΤΑΣ ΚΑΤΑΧΩΡΗΣΗΣ, αλλάξτε το μενού σε [ΓΙΑ ΠΡΟΧΩΡΗΜΕΝΟΥΣ].

   Για εναλλαγή του μενού μεταξύ [ΓΙΑ ΠΡΟΧΩΡΗΜΕΝΟΥΣ] και [ΒΑΣΙΚΟ], επιλέξτε [ΜΕΝΟΥ ΕΦΑΡΜΟΓΩΝ] → [ΕΡΓΑΛΕΙΑ] → [ΛΕΙΤΟΥΡΓΙΑ ΔΙΑΧΕΙΡΙΣΤΗ]. (→ σελίδα 162)

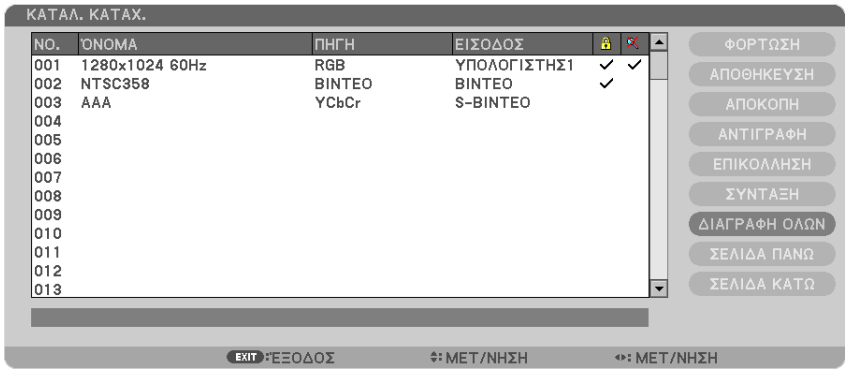

Εισαγωγή σήματος που προβάλλεται τη δεδομένη στιγμή στη λίστα καταχώρησης [ΑΠΟΘΗΚΕΥΣΗ]

1. ***Πατήστε το πλήκτρο ▲ ή ▼ για να επιλέξετε οποιονδήποτε αριθμό.***
2. ***Πατήστε το πλήκτρο ◀ ή ▶ για να επιλέξετε [ΑΠΟΘΗΚΕΥΣΗ] και πατήστε το πλήκτρο ENTER.***

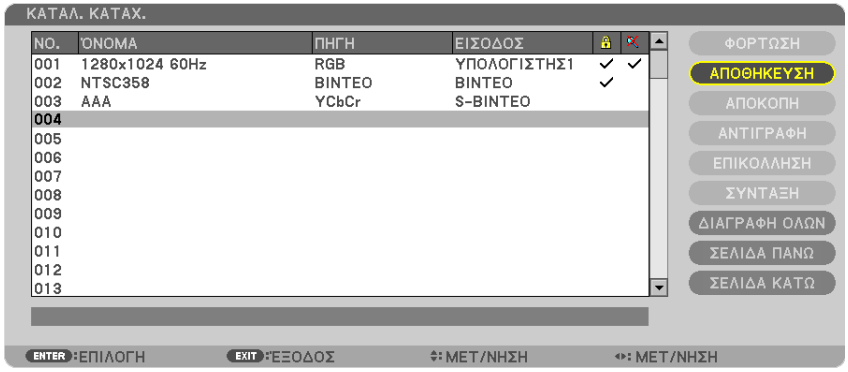

Χρήση ενός σήματος από τη λίστα καταχώρησης [ΦΟΡΤΩΣΗ]
Πατήστε το πλήκτρο ▲ ή ▼ για να επιλέξετε ένα σήμα και πατήστε το πλήκτρο ENTER.

Επεξεργασία ενός σήματος από τη λίστα καταχώρησης [ΕΠΕΞΕΡΓΑΣΙΑ]

1. ***Πατήστε το πλήκτρο ▲ ή ▼ για να επιλέξετε ένα σήμα που επιθυμείτε να επεξεργαστείτε.***
2. ***Πατήστε το πλήκτρο ◀, ▶, ▲ ή ▼ για να επιλέξετε [ΕΓΚΑΤΑΣΤ] και πατήστε το πλήκτρο ENTER.***

   Θα εμφανιστεί το παράθυρο επεξεργασίας.

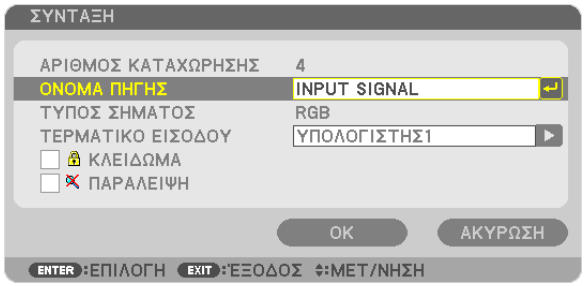

ΟΝΟΜΑ ΠΗΓΗΣ	Εισαγάγετε όνομα σήματος. Μπορείτε να χρησιμοποιήσετε έως 18 αλφαριθμητικούς χαρακτήρες.
ΑΚΡΟΔΕΚΤΗΣ ΕΙΣΟΔΟΥ	Επιλέξτε την πηγή εισόδου.
ΚΛΕΙΔΩΜΑ	Ρυθμίστε ώστε το επιλεγμένο σήμα να μη μπορεί να διαγραφεί όταν εκτελεστεί η επιλογή [ΔΙΑΓΡΑΦΗ ΟΛΩΝ]. Δεν είναι δυνατή η αποθήκευση των αλλαγών που έγιναν μετά το ΚΛΕΙΔΩΜΑ.
ΠΑΡΑΛΕΙΨΗ	Ρυθμίστε ώστε το επιλεγμένο σήμα να παραληφθεί κατά την αυτόματη αναζήτηση.

3. ***Ρυθμίστε τα παραπάνω στοιχεία, επιλέξτε [OK] και πατήστε το πλήκτρο ENTER.***

ΣΗΜΕΙΩΣΗ: Δεν είναι δυνατή η αλλαγή του ακροδέκτη εισόδου του σήματος που προβάλλεται τη δεδομένη στιγμή.

Διακοπή ενός σήματος από τη λίστα καταχώρησης [ΔΙΑΚΟΠΗ]

1. ***Πατήστε το πλήκτρο ▲ ή ▼ για να επιλέξετε ένα σήμα που επιθυμείτε να διαγράψετε.***
2. ***Πατήστε το πλήκτρο ◀, ▶, ▲ ή ▼ για να επιλέξετε [ΑΠΟΚΟΠΗ] και πατήστε το πλήκτρο ENTER.***

   Το σήμα θα διαγραφεί από τη λίστα καταχώρησης και το διαγραμμένο σήμα θα εμφανιστεί στο "πρόχειρο" στο κάτω μέρος της λίστας καταχώρησης.

ΣΗΜΕΙΩΣΗ:
- *Το σήμα που προβάλλεται τη δεδομένη στιγμή δεν μπορεί να διαγραφεί.*
- *Όταν είναι επιλεγμένο το κλειδωμένο σήμα, θα εμφανιστεί με γκρι, υποδεικνύοντας ότι δεν είναι διαθέσιμο.*

ΣΥΜΒΟΥΛΗ:
- *Τα δεδομένα του "πρόχειρου" μπορούν να μεταφερθούν στη λίστα καταχώρησης.*
- *Τα δεδομένα του "πρόχειρου" θα χαθούν μόλις κλείσετε τη λίστα καταχώρησης.*

Αντιγραφή και επικόλληση σήματος από τη λίστα καταχώρησης [ΑΝΤΙΓΡΑΦΗ] / [ΕΠΙΚΟΛΛΗΣΗ]

1. ***Πατήστε το πλήκτρο ▲ ή ▼ για να επιλέξετε ένα σήμα που επιθυμείτε να αντιγράψετε.***
2. ***Πατήστε το πλήκτρο ◀, ▶, ▲ ή ▼ για να επιλέξετε [ΕΓΚΑΤΑΣΤ] και πατήστε το πλήκτρο ENTER.***

   Το σήμα που αντιγράφηκε θα εμφανιστεί στο πρόχειρο, στο κάτω μέρος της λίστας καταχώρησης.
3. ***Πατήστε το πλήκτρο ◀ ή ▶ για να μεταφερθείτε στη λίστα.***
4. ***Πατήστε το πλήκτρο ▲ ή ▼ για να επιλέξετε ένα σήμα.***
5. ***Πατήστε το πλήκτρο ◀, ▶, ▲ ή ▼ για να επιλέξετε [ΕΠΙΚΟΛΛΗΣΗ] και πατήστε το πλήκτρο ENTER.***

   Τα δεδομένα του "πρόχειρου" θα επικολληθούν στο σήμα.

Διαγραφή όλων των σημάτων από τη λίστα καταχώρησης [ΔΙΑΓΡΑΦΗ ΟΛΩΝ]

1. ***Πατήστε το πλήκτρο ◀, ▶, ▲ ή ▼ για να επιλέξετε [ΔΙΑΓΡΑΦΗ ΟΛΩΝ] και πατήστε το πλήκτρο ENTER.***

   Εμφανίζεται το μήνυμα επιβεβαίωσης.
2. ***Πατήστε το πλήκτρο ◀ ή ▶ για να επιλέξετε [ΝΑΙ] και πατήστε το πλήκτρο ENTER.***

ΣΗΜΕΙΩΣΗ: Το κλειδωμένο σήμα δεν μπορεί να διαγραφεί.

❺ Περιγραφές και λειτουργίες του μενού [ΡΥΘΜΙΣΗ]

[ΕΙΚΟΝΑ]

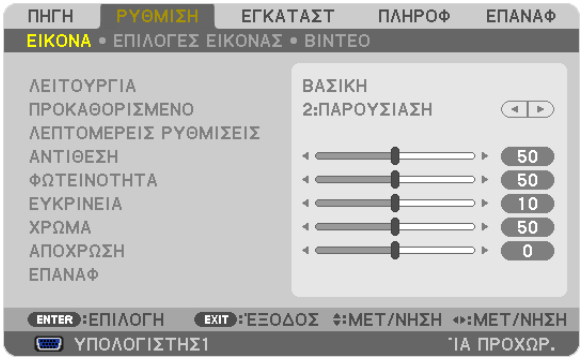

[ΛΕΙΤΟΥΡΓΙΑ]

Η λειτουργία αυτή σας επιτρέπει να καθορίσετε πώς να αποθηκεύσετε τις ρυθμίσεις για [ΛΕΠΤΟΜΕΡΕΙΣ ΡΥΘΜΙΣΕΙΣ] της επιλογής [ΠΡΟΚΑΘΟΡΙΣΜΕΝΟ] για κάθε είσοδο.

ΤΥΠΙΚΗ..... Αποθηκεύει τις ρυθμίσεις για κάθε στοιχείο του [ΠΡΟΚΑΘΟΡΙΣΜΕΝΟ] (Προκαθορισμένο 1 έως 7)

ΕΠΑΓΓΕΛΜΑΤΙΚΗ..... Αποθηκεύει όλες τις ρυθμίσεις του [ΕΙΚΟΝΑ] για κάθε είσοδο.

[ΠΡΟΚΑΘΟΡΙΣΜΕΝΟ]

Η λειτουργία αυτή σάς επιτρέπει να επιλέξετε βελτιστοποιημένες ρυθμίσεις για τις εικόνες που προβάλλετε.
Μπορείτε να ρυθμίσετε την απόχρωση σε κίτρινο, κυανό ή ματζέντα.
Υπάρχουν επτά βελτιστοποιημένες εργοστασιακές ρυθμίσεις για διάφορους τύπους εικόνων. Μπορείτε επίσης να χρησιμοποιήσετε τις [ΛΕΠΤΟΜΕΡΕΙΣ ΡΥΘΜΙΣΕΙΣ] για να ρυθμίσετε τις ρυθμίσεις χρήστη ώστε να διαμορφώσετε κάθε χρώμα και γάμμα.
Μπορείτε να αποθηκεύσετε τις ρυθμίσεις σας από [ΠΡΟΚΑΘΟΡΙΣΜΕΝΟ 1] έως [ΠΡΟΚΑΘΟΡΙΣΜΕΝΟ 7].

ΥΨ. ΦΩΤΕΙΝ..... Συνιστάται για χώρους με υψηλή φωτεινότητα.

ΠΑΡΟΥΣΙΑΣΗ ..... Συνιστάται για παρουσιάσεις χρησιμοποιώντας αρχεία PowerPoint.

ΒΙΝΤΕΟ..... Συνιστάται για τη συνήθη παρακολούθηση τηλεοπτικών προγραμμάτων.

ΚΙΝΟΥΜΕΝΗ..... Συνιστάται για αναπαραγωγή ταινιών.

ΓΡΑΦΙΚΗ ..... Συνιστάται για αναπαραγωγή γραφικών.

sRGB ..... Βασικές τιμές χρωμάτων

DICOM SIM. ..... Συνιστάται για τύπο εξομοίωσης DICOM.

ΣΗΜΕΙΩΣΗ:

- *Η επιλογή [DICOM SIM.] είναι μόνο για εκπαίδευση/αναφορά και δεν πρέπει να χρησιμοποιείται για πραγματική διάγνωση.*
- *Η σύντμηση DICOM αντιπροσωπεύει το "Digital Imaging and Communications in Medicine" (Ψηφιακή απεικόνιση και επικοινωνίες στην ιατρική). Αποτελεί ένα πρότυπο που έχει αναπτυχθεί από το Αμερικανικό Κολέγιο Ραδιολογίας (ACR) και την Εθνική Ένωση Κατασκευαστών Ηλεκτρονικών Συσκευών (NEMA).*
  Το πρότυπο διευκρινίζει τον τρόπο με τον οποίο τα δεδομένα ψηφιακής εικόνας μπορούν να μεταφερθούν από σύστημα σε σύστημα.

[ΛΕΠΤΟΜΕΡΕΙΣ ΡΥΘΜΙΣΕΙΣ]

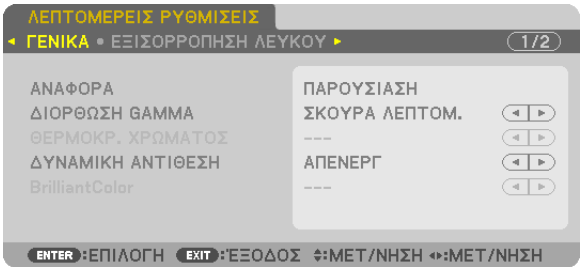

[ΓΕΝΙΚΑ]

Αποθήκευση των εξατομικευμένων ρυθμίσεών σας [ΑΝΑΦΟΡΑ]

Η λειτουργία αυτή σάς επιτρέπει να αποθηκεύσετε τις εξατομικευμένες ρυθμίσεις σας από [ΠΡΟΚΑΘΟΡΙΣΜΕΝΟ 1] έως [ΠΡΟΚΑΘΟΡΙΣΜΕΝΟ 7].
Αρχικά, επιλέξτε μια βασική προκαθορισμένη λειτουργία από το [ΑΝΑΦΟΡΑ], στη συνέχεια ορίστε [ΔΙΟΡΘΩΣΗ GAMMA] και [ΘΕΡΜΟΚΡ. ΧΡΩΜΑΤΟΣ].

ΥΨ. ΦΩΤΕΙΝ..... Συνιστάται για χώρους με υψηλή φωτεινότητα.

ΠΑΡΟΥΣΙΑΣΗ ..... Συνιστάται για παρουσιάσεις χρησιμοποιώντας αρχεία PowerPoint.

ΒΙΝΤΕΟ..... Συνιστάται για τη συνήθη παρακολούθηση τηλεοπτικών προγραμμάτων.

ΚΙΝΟΥΜΕΝΗ..... Συνιστάται για αναπαραγωγή ταινιών.

ΓΡΑΦΙΚΗ ..... Συνιστάται για αναπαραγωγή γραφικών.

sRGB ..... Βασικές τιμές χρωμάτων.

DICOM SIM. ..... Συνιστάται για τύπο εξομοίωσης DICOM.

Επιλογή λειτουργίας διόρθωσης γάμμα [ΔΙΟΡΘΩΣΗ GAMMA]

Κάθε λειτουργία συνιστάται για:

ΔΥΝΑΜΙΚΗ..... Δημιουργεί μια εικόνα υψηλών αντιθέσεων.

ΦΥΣΙΚΗ ..... Φυσική αναπαραγωγή της εικόνας.

ΣΚΟΥΡΑ ΛΕΠΤΟΜ. ..... Δίνει έμφαση στις μαύρες περιοχές της εικόνας.

Επιλογή μεγέθους οθόνης για DICOM SIM [ΜΕΓΕΘΟΣ ΟΘΟΝΗΣ]

Η λειτουργία αυτή εκτελεί διόρθωση γάμμα κατάλληλη για το μέγεθος οθόνης.

ΜΕΓΑΛΟ ..... Για μέγεθος οθόνης 200"

ΜΕΣΑΙΟ ..... Για μέγεθος οθόνης 150"

ΜΙΚΡΟ ..... Για μέγεθος οθόνης 100"

ΣΗΜΕΙΩΣΗ: Η λειτουργία αυτή είναι διαθέσιμη μόνο όταν έχει επιλεγεί το [DICOM SIM.] για τις [ΛΕΠΤΟΜΕΡΕΙΣ ΡΥΘΜΙΣΕΙΣ].

Ρύθμιση της θερμοκρασίας χρώματος [ΘΕΡΜΟΚΡ. ΧΡΩΜΑΤΟΣ]

Η επιλογή αυτή σας επιτρέπει να επιλέγετε τη θερμοκρασία χρώματος που επιθυμείτε.

ΣΗΜΕΙΩΣΗ:

- *Όταν έχει επιλεγεί το [ΠΑΡΟΥΣΙΑΣΗ] ή [ΥΨ. ΦΩΤΕΙΝ.] στο [ΑΝΑΦΟΡΑ], η λειτουργία αυτή δεν είναι διαθέσιμη.*
- *Όταν έχει επιλεγεί επιλογή χρώματος διαφορετική από το [ΑΠΕΝΕΡΓ.] για [ΧΡΩΜΑ ΤΟΙΧΟΥ], η λειτουργία αυτή δεν είναι διαθέσιμη.*

Ρύθμιση της φωτεινότητας και της αντίθεσης [ΔΥΝΑΜΙΚΗ ΑΝΤΙΘΕΣΗ]

Η λειτουργία αυτή σας επιτρέπει να ρυθμίζετε το λόγο αντίθεσης οπτικά χρησιμοποιώντας το ενσωματωμένο διάφραγμα.
Για την αύξηση του λόγου αντίθεσης, επιλέξτε [ΕΝΕΡΓ.].

Ρύθμιση της εξισορρόπησης λευκού [ΕΞΙΣΟΡΡΟΠΗΣΗ ΛΕΥΚΟΥ]

Αυτό σας επιτρέπει να ρυθμίζετε την ισορροπία λευκού. Η αντίθεση για κάθε χρώμα (RGB) χρησιμοποιείται για τη ρύθμιση της έντασης του λευκού χρώματος της οθόνης. Η φωτεινότητα για κάθε χρώμα (RGB) χρησιμοποιείται για τη ρύθμιση της έντασης του μαύρου χρώματος της οθόνης.

[ΚΟΡΕΣΜΟΣ]

Διορθώνεται ο κορεσμός για όλα τα σήματα.
Ρυθμίζεται ο κορεσμός για τα χρώματα κόκκινο, πράσινο, μπλε, κίτρινο, ματζέντα και κυανό.

ΚΟΚΚΙΝΟ ..... Ρυθμίζει το χρώμα στις κόκκινες περιοχές που βρίσκονται γύρω από το κόκκινο
ΠΡΑΣΙΝΟ ..... Ρυθμίζει το χρώμα στις πράσινες περιοχές που βρίσκονται γύρω από το πράσινο
ΜΠΛΕ ..... Ρυθμίζει το χρώμα στις μπλε περιοχές που βρίσκονται γύρω από το μπλε
ΚΙΤΡΙΝΟ ..... Ρυθμίζει το χρώμα στις κίτρινες περιοχές που βρίσκονται γύρω από το κίτρινο
ΜΑΤΖΕΝΤΑ ..... Ρυθμίζει το χρώμα στις ματζέντα περιοχές που βρίσκονται γύρω από το ματζέντα
ΚΥΑΝΟ ..... Ρυθμίζει το χρώμα στις κυανές περιοχές που βρίσκονται γύρω από το κυανό

[ΑΝΤΙΘΕΣΗ]

Ρυθμίζει την ένταση της εικόνας σύμφωνα με το εισερχόμενο σήμα.

[ΦΩΤΕΙΝΟΤΗΤΑ]

Ρυθμίζει το επίπεδο φωτεινότητας ή την ένταση του πίσω ράστερ.

[ΕΥΚΡΙΝΕΙΑ]

Ελέγχει τις λεπτομέρειες της εικόνας.

[ΧΡΩΜΑ]

Αυξάνει ή μειώνει το επίπεδο κορεσμού χρώματος.

[ΑΠΟΧΡΩΣΗ]

Αλλάζει το επίπεδο χρώματος από +/– πράσινο σε +/– μπλε. Το επίπεδο κόκκινου χρησιμοποιείται ως αναφορά.

Σήμα εισόδου	ΑΝΤΙΘΕΣΗ	ΦΩΤΕΙΝΟΤΗΤΑ	ΕΥΚΡΙΝΕΙΑ	ΧΡΩΜΑ	ΑΠΟΧΡΩΣΗ
ΥΠΟΛΟΓΙΣΤΗΣ/DisplayPort/HDMI (RGB)	Ναι	Ναι	Ναι	Όχι (Ναι: SDTV/ HDTV)	Όχι (Ναι: SDTV/ HDTV)
ΥΠΟΛΟΓΙΣΤΗΣ/DisplayPort/HDMI (COMPONENT)	Ναι	Ναι	Ναι	Ναι	Ναι
ΒΙΝΤΕΟ/S-ΒΙΝΤΕΟ/COMPONENT	Ναι	Ναι	Ναι	Ναι	Ναι
VIEWER/ΔΙΚΤΥΟ	Ναι	Ναι	Ναι	Όχι	Όχι

Ναι = Ρυθμιζόμενο, Όχι = Μη ρυθμιζόμενο

[ΕΠΑΝΑΦ.]

Γίνεται επαναφορά των ρυθμίσεων για [ΕΙΚΟΝΑ] στις εργοστασιακές ρυθμίσεις με εξαίρεση τα παρακάτω: Προεπιλεγμένοι αριθμοί και [ΑΝΑΦΟΡΑ] εντός της οθόνης [ΠΡΟΚΑΘΟΡΙΣΜΕΝΟ].
Δεν γίνεται επαναφορά των τρεχουσών επιλεγμένων ρυθμίσεων στις [ΛΕΠΤΟΜΕΡΕΙΣ ΡΥΘΜΙΣΕΙΣ] εντός της οθόνης [ΠΡΟΚΑΘΟΡΙΣΜΕΝΟ].

[ΕΠΙΛΟΓΕΣ ΕΙΚΟΝΑΣ]

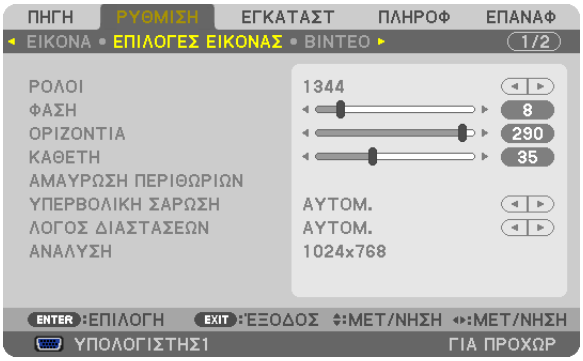

Ρύθμιση ρολογιού και φάσης [ΡΟΛΟΪ/ΦΑΣΗ]

Αυτό σας επιτρέπει να ρυθμίζετε χειροκίνητα το ΡΟΛΟΪ και τη ΦΑΣΗ.

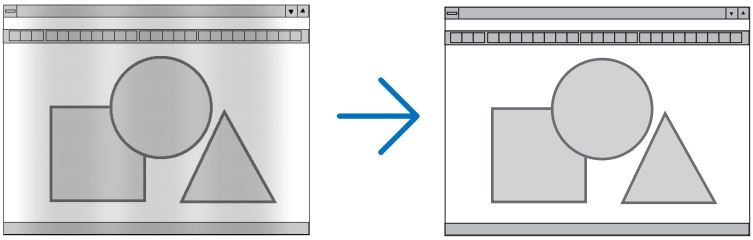

ΡΟΛΟΪ..... Χρησιμοποιήστε αυτό το στοιχείο για να ρυθμίσετε την εικόνα του υπολογιστή ή για να αφαιρέσετε τυχόν κάθετες λωρίδες που μπορεί να εμφανίζονται. Η λειτουργία αυτή ρυθμίζει τις συχνότητες του ρολογιού που μειώνουν τις οριζόντιες λωρίδες της εικόνας.

Αυτή η ρύθμιση μπορεί να είναι απαραίτητη όταν συνδέετε έναν υπολογιστή για πρώτη φορά.

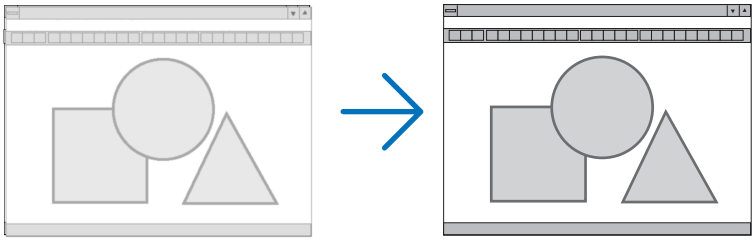

ΦΑΣΗ..... Χρησιμοποιήστε αυτό το στοιχείο για να ρυθμίσετε τη φάση του ρολογιού ή για να μειώνετε το θόρυβο του βίντεο, τις κουκκίδες ("χιόνια") ή τις παρεμβολές σημάτων. (Αυτό ισχύει όταν τμήμα της εικόνας σας εμφανίζεται να τρεμοπαίζει.)

Χρησιμοποιήστε τη [ΦΑΣΗ] μόνο όταν το [ΡΟΛΟΪ] είναι ολοκληρωμένο.

ΣΗΜΕΙΩΣΗ: Τα στοιχεία [ΡΟΛΟΪ] και [ΦΑΣΗ] είναι διαθέσιμα μόνο για σήματα RGB.

Ρύθμιση οριζόντιας/κάθετης θέσης [ΟΡΙΖΟΝΤΙΑ/ΚΑΘΕΤΗ]

Ρυθμίζει τη θέση της εικόνας οριζόντια και κάθετα.

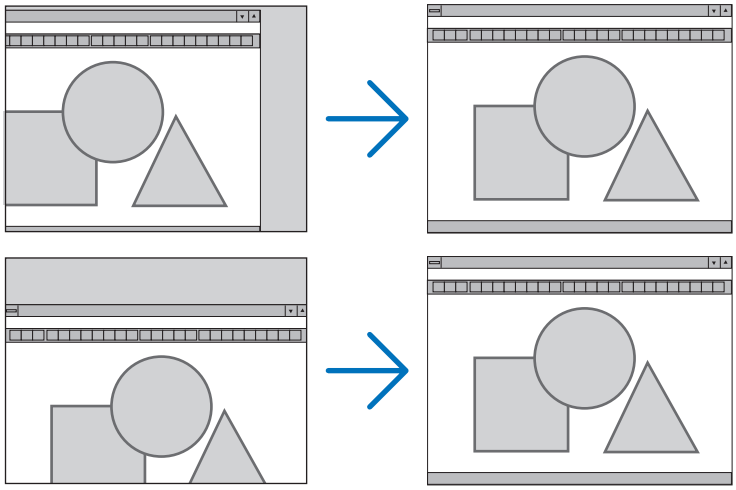

- Μια εικόνα μπορεί να παραμορφωθεί κατά τη ρύθμιση των στοιχείων [ΡΟΛΟΪ] και [ΦΑΣΗ]. Αυτό δεν συνιστά βλάβη.
- Οι ρυθμίσεις για τα στοιχεία [ΡΟΛΟΪ], [ΦΑΣΗ], [ΟΡΙΖΟΝΤΙΑ] και [ΚΑΘΕΤΗ] αποθηκεύονται στη μνήμη για το τρέχον σήμα. Την επόμενη φορά που θα προβάλλετε το σήμα με την ίδια ανάλυση, οριζόντια και κάθετη συχνότητα, θα ανακληθούν και θα εφαρμοστούν οι ρυθμίσεις του.

  Για να διαγράψετε τις ρυθμίσεις που έχουν αποθηκευτεί στη μνήμη, από το μενού επιλέγετε [ΕΠΑΝΑΦ] → [ΤΡΕΧΟΝ ΣΗΜΑ] και και επαναφέρετε τις ρυθμίσεις.

[ΑΜΑΥΡΩΣΗ]

Ρυθμίζει το εύρος εμφάνισης (αμαύρωση) στην πάνω, κάτω, αριστερά και δεξιά άκρη του σήματος εισόδου.

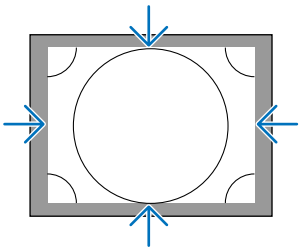

Επιλογή ποσοστού υπερβολικής σάρωσης [ΥΠΕΡΒΟΛΙΚΗ ΣΑΡΩΣΗ]

Επιλέγετε το ποσοστό υπερβολικής σάρωσης (Αυτόμ., 0%, 5% και 10%) για το σήμα.

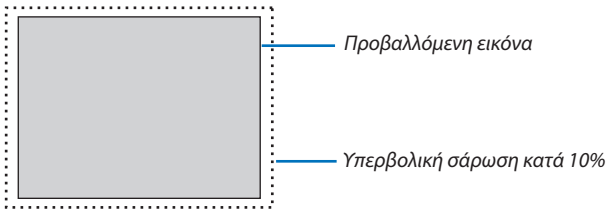

ΣΗΜΕΙΩΣΗ:

- *Το στοιχείο [ΥΠΕΡΒΟΛΙΚΗ ΣΑΡΩΣΗ] δεν είναι διαθέσιμο:*
  - όταν έχει επιλεγεί το στοιχείο [ΦΥΣΙΚΗ] για το [ΛΟΓΟ ΔΙΑΣΤΑΣΕΩΝ].
  - όταν έχει επιλεγεί [VIEWER] ή [ΔΙΚΤΥΟ] για [ΠΗΓΗ]

Επιλογή λόγου διαστάσεων [ΛΟΓΟΣ ΔΙΑΣΤΑΣΕΩΝ]

Χρησιμοποιήστε αυτή τη λειτουργία για να επιλέξετε τον κάθετο:οριζόντιο λόγο διαστάσεων της οθόνης.
Επιλέξτε τον τύπο οθόνης (οθόνη 4:3, οθόνη 16:9 ή οθόνη 16:10) στη ρύθμιση οθόνης, πριν ρυθμίσετε το λόγο διαστάσεων. (→ σελίδα 128)
Η συσκευή προβολής προσδιορίζει αυτόματα το σήμα που εισάγεται και ρυθμίζει το βέλτιστο λόγο διαστάσεων.

Για σήμα υπολογιστή

Για σήματα Component/Βίντεο/S-Βίντεο

Όταν ο τύπος οθόνης έχει ρυθμιστεί σε 4:3

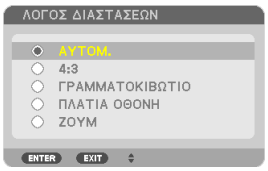

Όταν ο τύπος οθόνης έχει ρυθμιστεί σε 16:9 ή 16:10

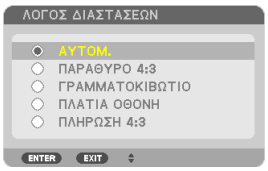

Ανάλυση		Λόγος διαστάσεων
VGA	640 × 480	4:3
SVGA	800 × 600	4:3
XGA	1024 × 768	4:3
WXGA	1280 × 768	15:9
WXGA	1280 × 800	16:10
HD(FWXGA)	1366 × 768	περ. 16:9
WXGA+	1440 × 900	16:10
SXGA	1280 × 1024	5:4
SXGA+	1400 × 1050	4:3
WXGA++	1600 × 900	16:9
UXGA	1600 × 1200	4:3
WSXGA+	1680 × 1050	16:9
FHD(1080P)	1920 × 1080	16:9
WUXGA	1920 × 1200	16:10

Επιλογές	Λειτουργία
ΑΥΤΟΜ.	Η συσκευή προβολής καθορίζει αυτόματα το εισερχόμενο σήμα και το εμφανίζει στο λόγο διαστάσεών του. Η συσκευή προβολής ενδέχεται να καθορίσει λανθασμένα το λόγο διαστάσεων ανάλογα με το σήμα. Αν συμβεί αυτό, επιλέξτε τον κατάλληλο λόγο διαστάσεων από τα παρακάτω.
4:3	Η εικόνα προβάλλεται σε λόγο διαστάσεων 4:3.
5:4	Η εικόνα προβάλλεται σε λόγο διαστάσεων 5:4
16:9	Η εικόνα προβάλλεται σε λόγο διαστάσεων 16:9
15:9	Η εικόνα προβάλλεται σε λόγο διαστάσεων 15:9
16:10	Η εικόνα προβάλλεται σε λόγο διαστάσεων 16:10

ΦΥΣΙΚΗ	Η συσκευή προβολής εμφανίζει την τρέχουσα εικόνα στην πραγματική της ανάλυση, όταν το εισερχόμενο σήμα υπολογιστή έχει μικρότερη ή υψηλότερη ανάλυση από τη φυσική ανάλυση της συσκευής προβολής. (→ σελίδα 2, 227) Όταν το εισερχόμενο σήμα υπολογιστή έχει υψηλότερη ανάλυση από τη φυσική ανάλυση της συσκευής προβολής, εμφανίζεται το κέντρο μιας εικόνας. 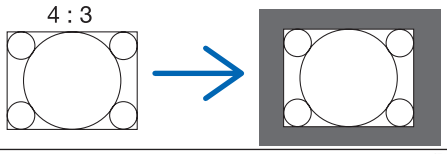
ΠΑΝΟΡΑΜΙΚΗ	Η εικόνα ενός πανοραμικού σήματος (16:9) επεκτείνεται ισομερώς στον οριζόντιο και κάθετο άξονα ώστε να προσαρμοστεί στην οθόνη. 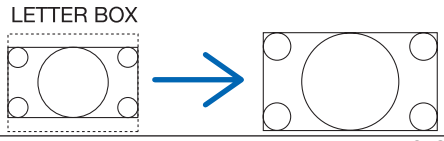
ΕΥΡΕΙΑ ΟΘΟΝΗ	Η εικόνα ενός συρρικνωμένου σήματος (16:9) επεκτείνεται αριστερά και δεξιά σε 16:9. 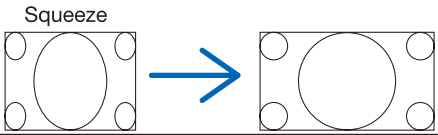
ΖΟΥΜ	Η εικόνα ενός συρρικνωμένου σήματος (16:9) επεκτείνεται αριστερά και δεξιά σε 4:3. Τμήματα της προβαλλόμενης εικόνας έχουν περικοπεί αριστερά και δεξιά και συνεπώς δεν εμφανίζονται.
ΓΕΜΙΣΜΑ 4:3	Η εικόνα ενός σήματος (4:3) επεκτείνεται αριστερά και δεξιά σε 16:9. 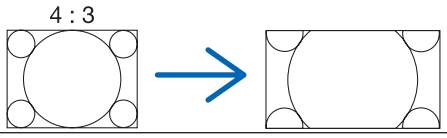

ΣΥΜΒΟΥΛΗ:

- *Η θέση της εικόνας μπορεί να ρυθμιστεί κάθετα χρησιμοποιώντας την επιλογή [ΘΕΣΗ], όταν έχουν επιλεγεί οι λόγοι διαστάσεων [16:9], [15:9] ή [16:10].*
- *Ο όρος "πανοραμική" αναφέρεται σε μια εικόνα της οποίας ο προσανατολισμός πλησιάζει περισσότερο τον οριζόντιο σε σύγκριση με μια εικόνα 4:3, που αποτελεί τον τυπικό λόγο διαστάσεων για πηγή βίντεο.*
  Το πανοραμικό σήμα έχει λόγους διαστάσεων με μέγεθος vista "1.85:1" ή μέγεθος cinema scope "2.35:1" για ταινίες.
- *Ο όρος "συρρίκνωση" αναφέρεται στη συμπιεσμένη εικόνα, της οποίας ο λόγος διαστάσεων έχει μετατραπεί από 16:9 σε 4:3.*

[ΑΝΑΛΥΣΗ]

Η λειτουργία αυτή ρυθμίζει την ανάλυση της προβαλλόμενης εικόνας, αν αποτύχει η αυτόματη ανίχνευση.

[ΒΙΝΤΕΟ]

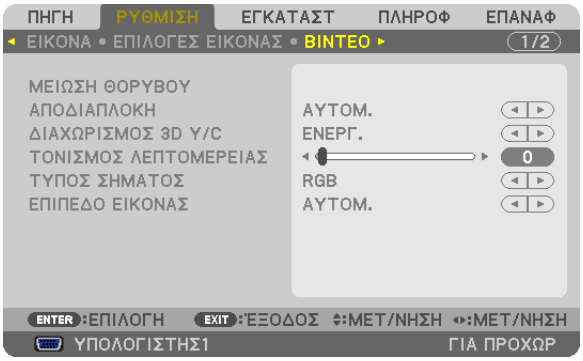

Χρήση της μείωσης θορύβου [ΜΕΙΩΣΗ ΘΟΡΥΒΟΥ]

Αυτή η λειτουργία χρησιμοποιείται για τη μείωση θορύβου βίντεο.

ΜΕΙΩΣΗ ΘΟΡΥΒΟΥ ΣΕ ΤΥΧΑΙΑ ΔΙΑΤΑΞΗ.....Μειώνει το θόρυβο που εμφανίζεται με τη μορφή τρεμοπαίγματος σε μια εικόνα.

ΜΕΙΩΣΗ ΔΙΑΧΥΤΟΥ ΘΟΡΥΒΟΥ .....Μειώνει το διάχυτο θόρυβο που εμφανίζεται γύρω από τα άκρα μιας εικόνας κατά την αναπαραγωγή DVD.

ΜΕΙΩΣΗ ΘΟΡΥΒΟΥ ΜΠΛΟΚ .....Μειώνει το θόρυβο μπλοκ ή σε στυλ μωσαϊκού, επιλέγοντας ON.

Επιλογή λειτουργίας επεξεργασίας μετατροπής πεπλεγμένου σήματος σε προοδευτικό [ΑΠΟΣΥΜΠΛΟΚΗ]

Η λειτουργία αυτή σας επιτρέπει να επιλέξετε τη διαδικασία μετατροπής σήματος εικόνας από πεπλεγμένο σε προοδευτικό.

ΑΥΤΟΜ..... Καθορίζει αυτόματα μια διαδικασία μετατροπής πεπλεγμένου σήματος σε προοδευτικό.

ΒΙΝΤΕΟ..... Εφαρμόζει μια συνήθη διαδικασία μετατροπής πεπλεγμένου σήματος σε προοδευτικό.

ΦΙΛΜ ..... Εφαρμόζει τη λειτουργία αυτόματης ανίχνευσης για σήματα telecine. Η επιλογή αυτή συνιστάται για κινούμενες εικόνες.

ΣΗΜΕΙΩΣΗ: Η λειτουργία αυτή δεν είναι διαθέσιμη με σήματα RGB.

Ενεργοποίηση ή απενεργοποίηση τρισδιάστατου διαχωρισμού [ΤΡΙΣΔΙΑΣΤΑΤΟΣ ΔΙΑΧΩΡΙΣΜΟΣ]

Όταν γίνεται προβολή εικόνας από είσοδο VIDEO, ρυθμίστε στο ON για την προβολή εικόνας υψηλής ποιότητας.

ΑΠΕΝΕΡΓ. ..... Απενεργοποιεί τη λειτουργία τρισδιάστατου διαχωρισμού.

ΕΝΕΡΓ..... Ενεργοποιεί τη λειτουργία τρισδιάστατου διαχωρισμού.

ΣΗΜΕΙΩΣΗ: Διαθέσιμο μόνο για σήματα εικόνας NTSC 3.58.

[ΒΕΛΤΙΩΣΗ ΛΕΠΤΟΜΕΡΕΙΩΝ]

Η λειτουργία αυτή βελτιώνει το περίγραμμα της εικόνας κατά την προβολή σημάτων component.

ΣΗΜΕΙΩΣΗ:
Αυτή η λειτουργία ενδέχεται να μην είναι διαθέσιμη, ανάλογα με το σήμα ή τη ρύθμιση οθόνης.

[ΤΥΠΟΣ ΣΗΜΑΤΟΣ]

Η συσκευή προβολής προσδιορίζει αυτόματα αν τα σήματα εισόδου COMPUTER 1, COMPUTER 2 ή COMPUTER 3* είναι σήματα RGB ή component για την προβολή της εικόνας. Αν τα χρώματα δεν είναι φυσικά, δοκιμάστε να αλλάξετε τη ρύθμιση.
* Για COMPUTER 3, το σήμα υπολογιστή και το σήμα βίντεο μπορούν να επιλεγούν στην επιλογή ΕΠΙΛΟΓΗ ΣΗΜΑΤΟΣ(COMP3).

RGB..... Πραγματοποιεί αλλαγή σε είσοδο RGB.

COMPONENT ..... Πραγματοποιεί αλλαγή σε είσοδο σήματος component.

[ΕΠΙΠΕΔΟ ΕΙΚΟΝΑΣ]

Η λειτουργία αυτή επιλέγει το επίπεδο σήματος εικόνας, όταν είναι συνδεδεμένος ο σύνδεσμος εισόδου HDMI και DisplayPort της συσκευής προβολής με μια εξωτερική συσκευή.

ΑΥΤΟΜ. ..... Το επίπεδο εικόνας αλλάζει αυτόματα βάσει των πληροφοριών από τη συσκευή που εκπέμπει το σήμα.

Η ρύθμιση αυτή ενδέχεται να μη γίνει σωστά, ανάλογα με τη συνδεδεμένη συσκευή. Σε αυτή την περίπτωση, επιλέξτε "ΚΑΝΟΝΙΚΗ" ή "ΒΕΛΤΙΩΜΕΝΟ" από το μενού και προβάλλετε με τη βέλτιστη ρύθμιση.

ΚΑΝΟΝΙΚΗ..... Αυτή η επιλογή απενεργοποιεί τη βελτιωμένη λειτουργία.

ΒΕΛΤΙΩΜΕΝΟ ..... Αυτή η επιλογή βελτιώνει την αντίθεση της εικόνας, εκφράζοντας πιο δυναμικά τα σκούρα και φωτεινά σημεία.

Χρήση της λειτουργίας μνήμης φακού [ΜΝΗΜΗ ΦΑΚΟΥ]

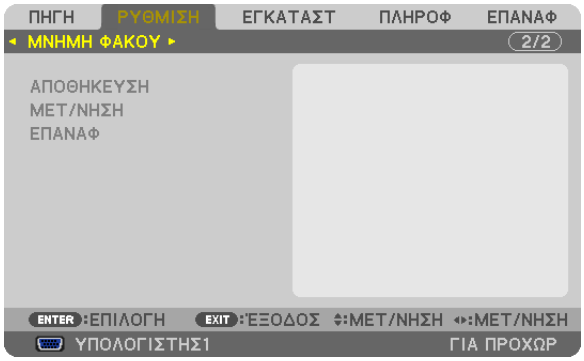

Αυτή η λειτουργία χρησιμεύει για την αποθήκευση των προσαρμοσμένων τιμών για κάθε σήμα εισόδου όταν χρησιμοποιούνται τα LENS SHIFT, ZOOM και FOCUS πλήκτρα του προβολέα. Οι ρυθμιζόμενες τιμές μπορούν να εφαρμοστούν στο σήμα που επιλέγετε. Έτσι, δεν θα χρειάζεται να ρυθμίζετε τη μετατόπιση φακού, την εστίαση και το ζουμ κάθε φορά που επιλέγετε πηγή.

ΑΠΟΘΗΚΕΥΣΗ ..... Αποθηκεύει τις τρέχουσες ρυθμιζόμενες τιμές στη μνήμη για κάθε σήμα εισόδου.

ΜΕΤΑΚΙΝΗΣΗ ..... Εφαρμόζει τις ρυθμιζόμενες τιμές στο τρέχον σήμα.

ΕΠΑΝΑΦ..... Επαναφέρει τις ρυθμιζόμενες τιμές στην τελευταία συνθήκη.

ΣΗΜΕΙΩΣΗ:

- *Οι ρυθμίσεις της μετατόπισης φακού, του ζουμ και της εστίασης μπορούν να πραγματοποιηθούν με το τηλεχειριστήριο. (→ σελίδα 27, 29, 30)*
- *Για να αποθηκεύσετε τις ρυθμιζόμενες τιμές όλων των πηγών εισόδου, χρησιμοποιήστε τη λειτουργία ΜΝΗΜΗ ΦΑΚΟΥ ΑΝΑΦ. Δείτε τη σελίδα 49, 130.*
- *Οι ρυθμίσεις της μνήμης φακού θα καταχωρηθούν αυτόματα στη ΛΙΣΤΑ ΚΑΤΑΧΩΡΗΣΗΣ. Αυτές οι ρυθμίσεις μνήμης φακού μπορούν να φορτωθούν από την ΛΙΣΤΑ ΚΑΤΑΧΩΡΗΣΗΣ. (→ σελίδα 110)*

  Σημειώστε ότι εάν επιλέξετε [ΑΠΟΚΟΠΗ] ή [ΔΙΑΓΡΑΦΗ ΟΛΩΝ] στη ΛΙΣΤΑ ΚΑΤΑΧΩΡΗΣΗΣ θα διαγραφούν οι ρυθμίσεις μνήμης φακού, καθώς και οι ρυθμίσεις πηγής. Η διαγραφή αυτή δεν θα εφαρμοστεί έως ότου φορτωθούν άλλες ρυθμίσεις.

❻ Περιγραφές και λειτουργίες μενού [ΕΓΚΑΤΑΣΤ]

[ΒΑΣΙΚΗ]

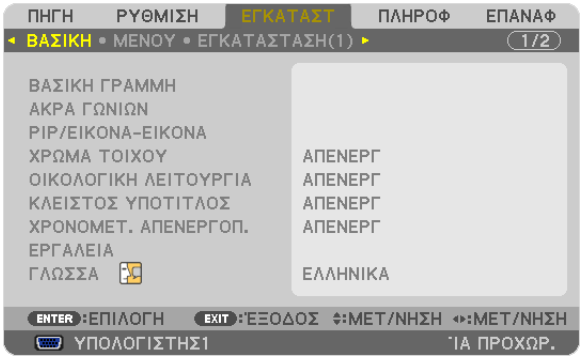

Χειροκίνητη διόρθωση της κάθετης παραμόρφωσης βασικής γραμμής [ΒΑΣΙΚΗ ΓΡΑΜΜΗ]

Μπορείτε να διορθώσετε την κάθετη παραμόρφωση με το χέρι. (→ σελίδα 31)

ΣΥΜΒΟΥΛΗ: Εάν πιέσετε το πλήκτρο ENTER όταν αυτή η επιλογή είναι επισημασμένη, εμφανίζεται η γραμμή κύλισης για τη ρύθμιση.

Επιλογή λειτουργίας Cornerstone [CORNERSTONE]

Η επιλογή αυτή σας επιτρέπει να διορθώσετε την τραπεζοειδή παραμόρφωση.
Αν επιλέξετε αυτό το στοιχείο, θα εμφανιστεί η οθόνη ρύθμισης Cornerstone. (→ σελίδα 41)

ΣΗΜΕΙΩΣΗ: Το στοιχείο [CORNERSTONE] δεν είναι διαθέσιμο όταν επιλεγεί [ΒΑΣΙΚΗ ΓΡΑΜΜΗ] ή [ΓΕΩΜΕΤΡΙΚΗ ΔΙΟΡΘΩΣΗ].

Χρήση της λειτουργίας ΕΙΚΟΝΑ ΣΕ ΕΙΚΟΝΑ/ΕΙΚΟΝΑ ΔΙΠΛΑ ΣΕ ΕΙΚΟΝΑ [ΕΙΚΟΝΑ ΣΕ ΕΙΚΟΝΑ/ΕΙΚΟΝΑ ΔΙΠΛΑ ΣΕ ΕΙΚΟΝΑ]

Η λειτουργία αυτή σας επιτρέπει να προβάλλετε ταυτόχρονα δύο διαφορετικά σήματα. (→ σελίδα 44)

ΛΕΙΤΟΥΡΓΙΑ:

Η επιλογή αυτή σας επιτρέπει να επιλέξετε δύο λειτουργίες: ΕΙΚΟΝΑ ΣΕ ΕΙΚΟΝΑ και ΕΙΚΟΝΑ ΔΙΠΛΑ ΣΕ ΕΙΚΟΝΑ.
ΕΙΚΟΝΑ ΣΕ ΕΙΚΟΝΑ: Η επιλογή αυτή σας επιτρέπει να προβάλετε μια δευτερεύουσα εικόνα μέσα στην κύρια εικόνα.
ΕΙΚΟΝΑ ΔΙΠΛΑ ΣΕ ΕΙΚΟΝΑ: Η επιλογή αυτή σας επιτρέπει να προβάλετε δύο εικόνες τη μία δίπλα στην άλλη.

ΘΕΣΗ:

Όταν έχει επιλεγεί [ΕΙΚΟΝΑ ΣΕ ΕΙΚΟΝΑ] για το στοιχείο [ΛΕΙΤΟΥΡΓΙΑ], η επιλογή αυτή σας επιτρέπει να επιλέξετε τη θέση της δευτερεύουσας εικόνας στην κύρια εικόνα.
Οι επιλογές είναι: ΕΠΑΝΩ-ΑΡΙΣΤΕΡΑ, ΕΠΑΝΩ-ΔΕΞΙΑ, ΚΑΤΩ-ΑΡΙΣΤΕΡΑ και ΚΑΤΩ-ΔΕΞΙΑ.

ΣΗΜΕΙΩΣΗ: Δεν είναι δυνατή η επιλογή του στοιχείου [ΘΕΣΗ], όταν έχει επιλεγεί [ΕΙΚΟΝΑ ΔΙΠΛΑ ΣΕ ΕΙΚΟΝΑ].

ΠΗΓΗ:

Η επιλογή αυτή σας επιτρέπει να επιλέξετε σήμα δευτερεύουσας εικόνας.
Οι επιλογές είναι: ΑΠΕΝΕΡΓ., ΒΙΝΤΕΟ, S-ΒΙΝΤΕΟ.
Αν επιλέξετε [ΑΠΕΝΕΡΓ.], θα ακυρωθεί η λειτουργία ΕΙΚΟΝΑ ΣΕ ΕΙΚΟΝΑ/ΕΙΚΟΝΑ ΔΙΠΛΑ ΣΕ ΕΙΚΟΝΑ και θα γίνει επαναφορά στην κανονική οθόνη.

Χρήση της διόρθωσης χρώματος τοίχου [ΧΡΩΜΑ ΤΟΙΧΟΥ]

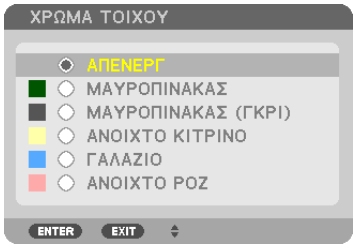

Αυτή η λειτουργία επιτρέπει τη γρήγορη προσαρμοζόμενη διόρθωση του χρώματος σε εφαρμογές όπου το υλικό της οθόνης δεν είναι λευκό.

[ΛΕΙΤΟΥΡΓΙΑ ΛΑΜΠΤΗΡΑ]

Η συσκευή προβολής έχει σχεδιαστεί ώστε να δέχεται δύο λαμπτήρες (σύστημα διπλού λαμπτήρα).

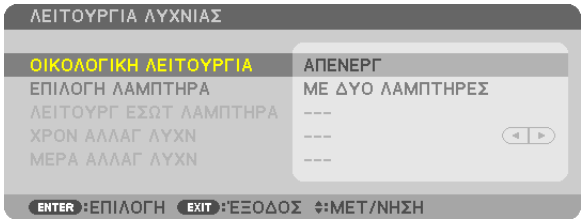

Αυτό το σύστημα διπλού λαμπτήρα εξασφαλίζει παρατεταμένη διάρκεια ζωής του λαμπτήρα ή υψηλή φωτεινότητα ή εφεδρικό λαμπτήρα (παρατεταμένη διάρκεια ζωής λαμπτήρα).
Το στοιχείο [ΛΕΙΤΟΥΡΓΙΑ ΛΑΜΠΤΗΡΑ] διαθέτει 3 επιλογές: [ΟΙΚΟΛΟΓΙΚΗ ΛΕΙΤΟΥΡΓΙΑ], [ΕΠΙΛΟΓΗ ΛΑΜΠΤΗΡΑ] και [ΛΕΙΤΟΥΡΓΙΑ ΔΙΑΣΤΗΜΑΤΟΣ ΛΑΜΠΤΗΡΑ].

ΣΗΜΕΙΩΣΗ: Βεβαιωθείτε ότι χρησιμοποιείτε τον ίδιο τύπο λαμπτήρα για τον λαμπτήρα 1 και 2.

Ρύθμιση της οικολογικής λειτουργίας [ΟΙΚΟΛΟΓΙΚΗ ΛΕΙΤΟΥΡΓΙΑ]

Η ΟΙΚΟΛΟΓΙΚΗ ΛΕΙΤΟΥΡΓΙΑ αυξάνει τη διάρκεια ζωής του λαμπτήρα, μειώνοντας παράλληλα την κατανάλωση ρεύματος και περιορίζοντας τις εκπομπές CO_2.
Μπορείτε να επιλέξετε δύο λειτουργίες φωτεινότητας λαμπτήρα: λειτουργία [ΑΠΕΝΕΡΓ.] και [ΕΝΕΡΓ.].
(→ σελίδα 39)

Επιλογή λαμπτήρα που θα χρησιμοποιηθεί [ΕΠΙΛΟΓΗ ΛΑΜΠΤΗΡΑ]

Η λειτουργία αυτή σας επιτρέπει να επιλέξετε το λαμπτήρα που θα χρησιμοποιηθεί.

ΣΗΜΕΙΩΣΗ: Η επιλογή αυτή δεν εμφανίζεται στο Βασικό μενού.

ΔΙΠΛΟ ..... Επιλέξτε να χρησιμοποιήσετε τους δύο λαμπτήρες ταυτόχρονα για να αυξήσετε τη φωτεινότητα.

ΑΠΛΟ ..... Φώτα είτε λαμπτήρα 1 ή 2, όποιος χρησιμοποιήθηκε τελευταίος. Με την επιλογή αυτή είναι, επίσης, δυνατή η ενεργοποίηση του λαμπτήρα 1 ή του λαμπτήρα 2, ανάλογα με τον προκαθορισμένο χρόνο για το στοιχείο Διάστημα λαμπτήρα.

ΛΑΜΠΤΗΡΑΣ 1 ΜΟΝΟ ..... Επιλογή του λαμπτήρα 1. (Ο λαμπτήρας 1 βρίσκεται στη δεξιά πλευρά του πίσω μέρους)

ΛΑΜΠΤΗΡΑΣ 2 ΜΟΝΟ ..... Επιλογή του λαμπτήρα 2. (Ο λαμπτήρας 2 βρίσκεται στην αριστερή πλευρά του πίσω μέρους)

ΣΥΜΒΟΥΛΗ:

Κατά την επιλογή [ΑΠΛΟ] για την [ΕΠΙΛΟΓΗ ΛΑΜΠΤΗΡΑ]

- *Ο λαμπτήρας έχει το χαρακτηριστικό ότι η φωτεινότητά του μειώνεται σταδιακά με το χρόνο. Για να διατηρηθεί η φωτεινότητα δύο λαμπτήρων στο ίδιο επίπεδο, επιλέξτε [ΑΠΛΟ] για [ΕΠΙΛΟΓΗ ΛΑΜΠΤΗΡΑ].*
- *Η ζωή του λαμπτήρα θα μειωθεί εάν οριστούν μικρότερα διαστήματα λαμπτήρα στο μενού της οθόνης. Συνιστάται να επεκτείνετε τα διαστήματα λαμπτήρα.*

Ρύθμιση του διαστήματος λαμπτήρα [ΛΕΙΤΟΥΡΓΙΑ ΔΙΑΣΤΗΜΑΤΟΣ ΛΑΜΠΤΗΡΑ]

Με αυτή την επιλογή έχετε τη δυνατότητα να καθορίσετε τον χρόνο εναλλαγής μεταξύ των δύο λαμτπήρων. Η λειτουργία αυτή είναι διαθέσιμη μόνο όταν έχει επιλεγεί [ΑΠΛΟ] για [ΕΠΙΛΟΓΗ ΛΑΜΠΤΗΡΑ].

ΑΠΕΝΕΡΓ. .....Απενεργοποιεί τη ρύθμιση λειτουργίας διαστήματος λαμπτήρα.

12 ΩΡΕΣ/24 ΩΡΕΣ/1 ΕΒΔΟΜΑΔΑ .....Επιλέξτε μία από αυτές τις τρεις επιλογές για τον ενδιάμεσο χρόνο.

ΣΗΜΕΙΩΣΗ:

- *Η λειτουργία αυτή είναι διαθέσιμη μόνο όταν έχει επιλεγεί [ΑΠΛΟ] για [ΕΠΙΛΟΓΗ ΛΑΜΠΤΗΡΑ].*
- *Προτού ορίσετε τη [ΛΕΙΤΟΥΡΓΙΑ ΔΙΑΣΤΗΜΑΤΟΣ ΛΑΜΠΤΗΡΑ], [ΩΡΑ ΕΝΑΛΛΑΓΗΣ ΛΑΜΠΤΗΡΑ] ή [ΗΜΕΡΑ ΕΝΑΛΛΑΓΗΣ ΛΑΜΠΤΗΡΑ], βεβαιωθείτε ότι έχει οριστεί η τρέχουσα ημερομηνία και ώρα στη συσκευή προβολής. Για να ορίσετε την ημερομηνία και την ώρα της συσκευής προβολής, επιλέξτε στο μενού [ΜΕΝΟΥ ΕΦΑΡΜΟΓΩΝ] →[ΕΡΓΑΛΕΙΑ] → [ΗΜΕΡΟΜΗΝΙΑ ΚΑΙ ΩΡΑ]. (→ σελίδα 166)*

Ρύθμιση του χρόνου για αλλαγή του λαμπτήρα [ΩΡΑ ΕΝΑΛΛΑΓΗΣ ΛΑΜΠΤΗΡΑ]

Αυτό σας επιτρέπει να ρυθμίσετε το χρόνο αλλαγής του λαμπτήρα.

Παράδειγμα – Όταν έχει επιλεγεί [ΑΠΛΟ] για [ΕΠΙΛΟΓΗ ΛΑΜΠΤΗΡΑ] και [24 ΩΡΕΣ] για [ΛΕΙΤΟΥΡΓΙΑ ΔΙΑΣΤΗΜΑΤΟΣ ΛΑΜΠΤΗΡΑ]:

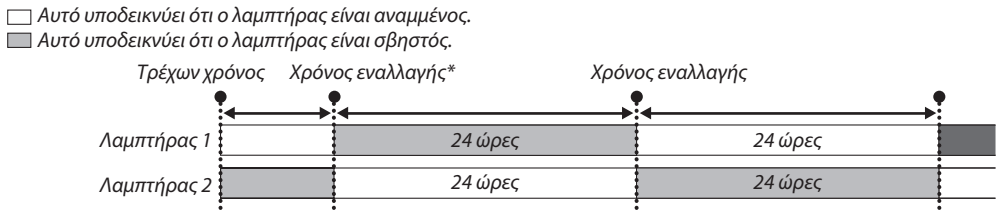

(*) Μετά τη ρύθμιση της Τρέχουσας ώρας, αν η τιμή μεταξύ της Τρέχουσας ώρας και του Χρόνου εναλλαγής είναι μικρότερη από πέντε (5) λεπτά, δεν λαμβάνει χώρα η πρώτη αλλαγή λαμπτήρα.

Ρύθμιση της ημέρας για αλλαγή του λαμπτήρα [ΗΜΕΡΑ ΕΝΑΛΛΑΓΗΣ ΛΑΜΠΤΗΡΑ]

Αυτό σας επιτρέπει να ρυθμίσετε το χρόνο και την ημέρα αλλαγής του λαμπτήρα.
Οι επιλογές είναι: ΚΥΡ (Κυριακή), ΔΕΥ (Δευτέρα), ΤΡΙ (Τρίτη), ΤΕΤ (Τετάρτη), ΠΕΜ (Πέμπτη), ΠΑΡ (Παρασκευή) και ΣΑΒ (Σάββατο).

ΣΗΜΕΙΩΣΗ:

- *Η λειτουργία αυτή είναι διαθέσιμη μόνο όταν έχει επιλεγεί [1 ΕΒΔΟΜΑΔΑ] για [ΛΕΙΤΟΥΡΓΙΑ ΔΙΑΣΤΗΜΑΤΟΣ ΛΑΜΠΤΗΡΑ].*

Ρύθμιση κλειστού υπότιτλου [ΚΛΕΙΣΤΟΣ ΥΠΟΤΙΤΛΟΣ]

Αυτή η επιλογή ρυθμίζει ορισμένες λειτουργίες κλειστού υπότιτλου που επιτρέπουν την υπέρθεση κειμένου στην προβαλλόμενη εικόνα του Βίντεο ή S-Βίντεο.

ΑΠΕΝΕΡΓ. ..... Έξοδος από τη λειτουργία κλειστού υπότιτλου.

ΥΠΟΤΙΤΛΟΣ 1-4 ..... Υπέρθεση κειμένου.

ΚΕΙΜΕΝΟ 1-4..... Εμφάνιση κειμένου.

Χρήση του χρονομέτρου απενεργοποίησης [ΧΡΟΝΟΜΕΤ. ΑΠΕΝΕΡΓΟΠ.]

1. ***Επιλέξτε τον επιθυμητό χρόνο από 30 λεπτά έως 16 ώρες: ΑΠΕΝΕΡΓ., 0:30, 1:00, 2:00, 4:00, 8:00, 12:00, 16:00.***
2. ***Πατήστε το πλήκτρο ENTER στο τηλεχειριστήριο.***
3. ***Ξεκινάει η αντίστροφη μέτρηση του χρόνου που απομένει.***
4. ***Η συσκευή προβολής θα τεθεί εκτός λειτουργίας όταν ολοκληρωθεί η αντίστροφη μέτρηση.***

ΣΗΜΕΙΩΣΗ:

- *Για να ακυρώσετε τον προκαθορισμένο χρόνο, ρυθμίστε τον προκαθορισμένο χρόνο σε [ΑΠΕΝΕΡΓ.] ή απενεργοποιήστε την τροφοδοσία.*
- *Όταν ο χρόνος που απομένει φτάσει τα 3 λεπτά πριν από την απενεργοποίηση της συσκευής προβολής, εμφανίζεται το μήνυμα [Η ΣΥΣΚΕΥΗ ΠΡΟΒΟΛΗΣ ΘΑ ΑΠΕΝΕΡΓΟΠΟΙΗΘΕΙ ΜΕΣΑ ΣΕ 3 ΛΕΠΤΑ] στο κάτω μέρος της οθόνης.*

[ΕΡΓΑΛΕΙΑ]

Ανατρέξτε στο "ΜΕΝΟΥ ΕΦΑΡΜΟΓΩΝ" στη σελίδα 144.

Επιλογή της γλώσσας του μενού [ΓΛΩΣΣΑ]

Μπορείτε να επιλέξετε μία ανάμεσα σε 27 γλώσσες για τις οδηγίες επί της οθόνης.

ΣΗΜΕΙΩΣΗ: Η ρύθμισή σας δεν θα επηρεαστεί ακόμα κι όταν πραγματοποιηθεί [ΕΠΑΝΑΦ] από το μενού.

[ΜΕΝΟΥ]

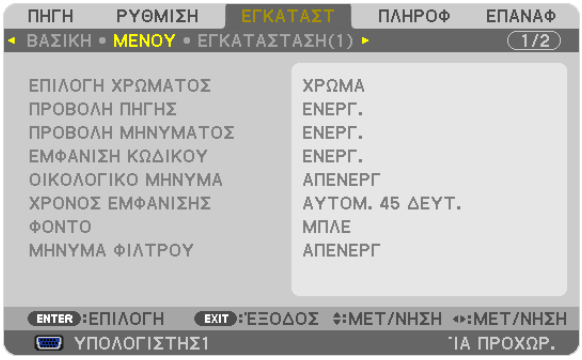

Επιλογή χρώματος του μενού [ΕΠΙΛΟΓΗ ΧΡΩΜΑΤΟΣ]

Μπορείτε να επιλέξετε ανάμεσα σε δύο επιλογές για το χρώμα του μενού: ΧΡΩΜΑ και ΜΟΝΟΧΡΩΜΟ.

Ενεργοποίηση/Απενεργοποίηση προβολής πηγής [ΠΡΟΒΟΛΗ ΠΗΓΗΣ]

Αυτή η επιλογή ενεργοποιεί ή απενεργοποιεί την προβολή του ονόματος της εισόδου, όπως ΥΠΟΛΟΓΙΣΤΗΣ1, ΥΠΟΛΟΓΙΣΤΗΣ2, ΥΠΟΛΟΓΙΣΤΗΣ3, HDMI, DisplayPort, ΒΙΝΤΕΟ, S-ΒΙΝΤΕΟ, VIEWER, ΔΙΚΤΥΟ στο επάνω δεξιό τμήμα της οθόνης.

Ενεργοποίηση και απενεργοποίηση μηνυμάτων [ΕΜΦΑΝΙΣΗ ΜΗΝΥΜΑΤΩΝ]

Η επιλογή καθορίζει αν θα εμφανίζονται τα μηνύματα της συσκευής προβολής στο κάτω μέρος της προβαλλόμενης εικόνας. Ακόμη κι αν επιλεγεί "ΑΠΕΝΕΡΓ.", εμφανίζεται η προειδοποίηση κλειδώματος ασφαλείας. Η προειδοποίηση κλειδώματος ασφαλείας απενεργοποιείται όταν ακυρωθεί το κλείδωμα ασφαλείας.

Ενεργοποίηση/Απενεργοποίηση κωδικού ελέγχου [ΕΜΦΑΝΙΣΗ ΚΩΔΙΚΟΥ]

ΕΜΦΑΝΙΣΗ ΚΩΔΙΚΟΥ..... Αυτή η επιλογή ενεργοποιεί ή απενεργοποιεί τον κωδικό που εμφανίζεται όταν πιέσετε το πλήκτρο ID SET στο τηλεχειριστήριο. (→ σελίδα 131)

Ενεργοποίηση/Απενεργοποίηση οικολογικού μηνύματος [ΟΙΚΟΛΟΓΙΚΟ ΜΗΝΥΜΑ]

Αυτή η επιλογή ενεργοποιεί ή απενεργοποιεί τα ακόλουθα μηνύματα κατά την ενεργοποίηση της συσκευής προβολής.

Το Οικολογικό μήνυμα προτρέπει το χρήστη να εξοικονομήσει ενέργεια. Εάν επιλέξετε [ΑΠΕΝΕΡΓ] για την [ΟΙΚΟΛΟΓΙΚΗ ΛΕΙΤΟΥΡΓΙΑ], θα εμφανιστεί ένα μήνυμα το οποίο σας προτρέπει να επιλέξετε [ΕΝΕΡΓ.] για την [ΟΙΚΟΛΟΓΙΚΗ ΛΕΙΤΟΥΡΓΙΑ].

Όταν η [ΟΙΚΟΛΟΓΙΚΗ ΛΕΙΤΟΥΡΓΙΑ] είναι ρυθμισμένη σε [ΕΝΕΡΓ.]

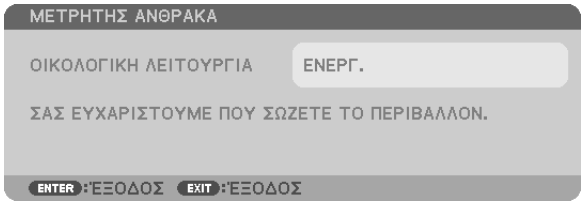

Για να κλείσετε το μήνυμα, πατήστε οποιοδήποτε πλήκτρο. Το μήνυμα θα εξαφανιστεί, εάν δεν πιέσετε κανένα πλήκτρο για 30 δευτερόλεπτα.

Όταν η [ΟΙΚΟΛΟΓΙΚΗ ΛΕΙΤΟΥΡΓΙΑ] είναι ρυθμισμένη σε [ΑΠΕΝΕΡΓ.]

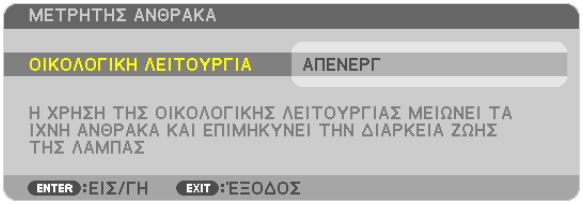

Πατώντας το πλήκτρο ENTER εμφανίζεται η οθόνη [ΟΙΚΟΛΟΓΙΚΗ ΛΕΙΤΟΥΡΓΙΑ]. (→ σελίδα 39)
Για να κλείσετε το μήνυμα, πιέστε το πλήκτρο EXIT.

Επιλογή του χρόνου εμφάνισης μενού [ΧΡΟΝΟΣ ΕΜΦΑΝΙΣΗΣ]

Αυτή η επιλογή σάς επιτρέπει να επιλέξετε για πόσο χρόνο η συσκευή προβολής θα αναμένει μετά το τελευταίο πάτημα ενός πλήκτρου πριν σβήσει το μενού από την οθόνη. Οι προκαθορισμένες επιλογές είναι [ΧΕΙΡΟΚΙΝΗΤΑ], [ΑΥΤΟΜ. 5 ΔΕΥΤ.], [ΑΥΤΟΜ. 15 ΔΕΥΤ.] και [ΑΥΤΟΜ. 45 ΔΕΥΤ.]. Η εργοστασιακή προεπιλογή είναι [ΑΥΤΟΜ. 45 ΔΕΥΤ.].

Επιλογή χρώματος ή λογότυπου για το φόντο [ΦΟΝΤΟ]

Χρησιμοποιήστε αυτή τη δυνατότητα για να εμφανίσετε μια μπλε/μαύρη οθόνη ή ένα λογότυπο όταν δεν υπάρχει διαθέσιμο σήμα. Το προεπιλεγμένο φόντο είναι [ΛΟΓΟΤΥΠΟ].

ΣΗΜΕΙΩΣΗ:

- *Ακόμη κι όταν επιλεγεί το λογότυπο για το φόντο, αν εμφανίζονται δύο εικόνες σε λειτουργία [ΕΙΚΟΝΑ ΣΕ ΕΙΚΟΝΑ/ΕΙΚΟΝΑ ΔΙΠΛΑ ΣΕ ΕΙΚΟΝΑ], εμφανίζεται το μπλε φόντο χωρίς το λογότυπο όταν δεν υπάρχει σήμα.*

Επιλογή μεσοδιαστήματος για το μήνυμα φίλτρου [ΜΗΝΥΜΑ ΦΙΛΤΡΟΥ]

Αυτή η επιλογή σάς επιτρέπει να επιλέξετε το χρόνο που προτιμάτε να μεσολαβεί για την εμφάνιση του μηνύματος για τον καθαρισμό των φίλτρων. Καθαρίστε το φίλτρο όταν δείτε το μήνυμα "ΚΑΘΑΡΙΣΤΕ ΤΟ ΦΙΛΤΡΟ". (→ σελίδα 184)
Έχετε στη διάθεσή σας έξι επιλογές: ΑΠΕΝΕΡΓ, 100[Η], 500[Η], 1000[Η], 2000[Η], 5000[Η]
Η προεπιλεγμένη ρύθμιση είναι [ΑΠΕΝΕΡΓ].

ΣΗΜΕΙΩΣΗ: Η ρύθμισή σας δεν θα επηρεαστεί ακόμα κι όταν πραγματοποιηθεί [ΕΠΑΝΑΦ] από το μενού.

[ΕΓΚΑΤΑΣΤΑΣΗ(1)]

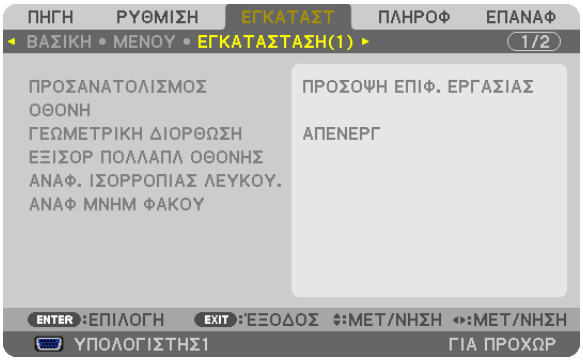

Επιλογή προσανατολισμού συσκευής προβολής [ΠΡΟΣΑΝΑΤΟΛΙΣΜΟΣ]

Προσανατολίζει την εικόνα σας ανάλογα με τον τύπο της προβολής σας. Οι επιλογές είναι: επιτραπέζια μπροστά, σε οροφή πίσω, επιτραπέζια πίσω, σε οροφή μπροστά.

ΣΗΜΕΙΩΣΗ:
Εάν αλλάξετε τον προσανατολισμό της συσκευής προβολής, αλλάξτε αντίστοιχα και την επιλογή [ΡΥΘΜΙΣΗ] για τη [ΛΕΙΤΟΥΡΓΙΑ ΑΝΕΜΙΣΤΗΡΑ]. (→ σελίδα 133)

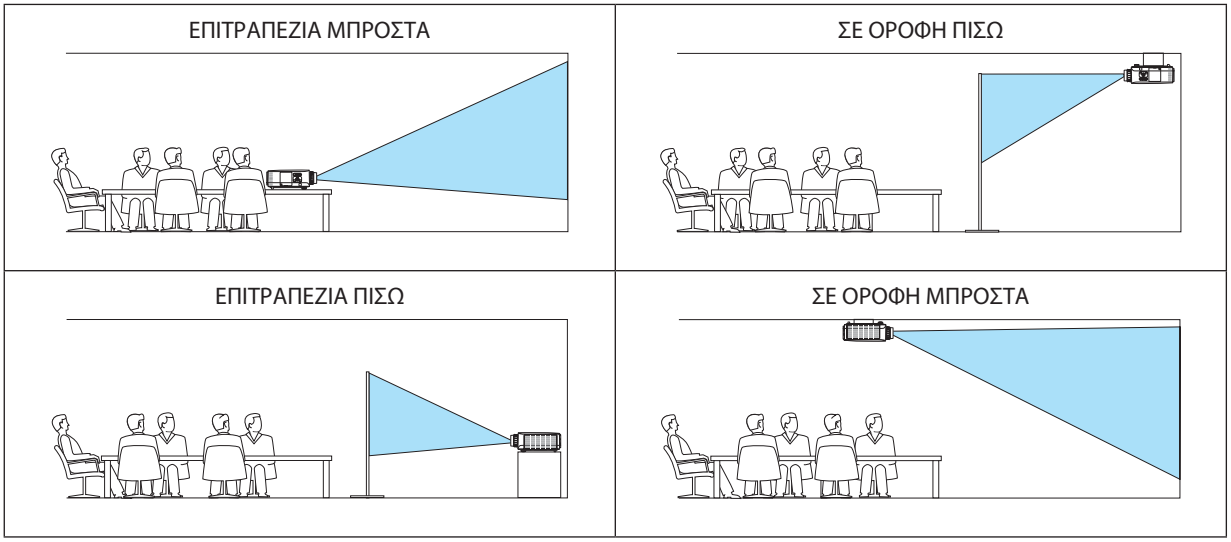

Επιλογή λόγου διαστάσεων και θέσης οθόνης [ΟΘΟΝΗ]

Τύπος οθόνης	Ρυθμίζει το λόγο διαστάσεων της οθόνης προβολής. Οθόνη 4:3 — Για οθόνη με λόγο διαστάσεων 4:3 Οθόνη 16:9 — Για οθόνη με λόγο διαστάσεων 16:9 Οθόνη 16:10 — Για οθόνη με λόγο διαστάσεων 16:10
Θέση προβολής	Όταν ο τύπος οθόνης έχει οριστεί σε 16:9 ή 16:10, ρυθμίζει την κάθετη θέση του εύρους εμφάνισης. Προς τα κάτω 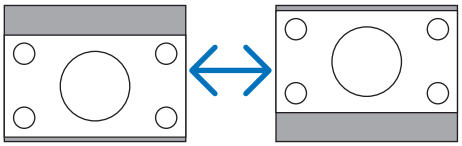 Προς τα πάνω

ΣΗΜΕΙΩΣΗ:

- *Μόλις αλλάξετε τον τύπο οθόνης, ελέγξτε τη ρύθμιση για το στοιχείο [ΛΟΓΟΣ ΔΙΑΣΤΑΣΕΩΝ] στο μενού.*
  (→ σελίδα 118)

Χρήση γεωμετρικής διόρθωσης [ΓΕΩΜΕΤΡΙΚΗ ΔΙΟΡΘΩΣΗ]

Η λειτουργία αυτή ανακτά τα γεωμετρικά στοιχεία που είναι καταγεγραμμένα στη μνήμη της συσκευής προβολής.
Έχουν καταγραφεί τρεις προεπιλογές γεωμετρικών στοιχείων. Για να απενεργοποιήσετε αυτή τη λειτουργία, επιλέξτε [ΑΠΕΝΕΡΓ.].

ΣΗΜΕΙΩΣΗ:

- *Οι ρυθμίσεις [ΒΑΣΙΚΗ ΓΡΑΜΜΗ] και [CORNERSTONE] δεν είναι διαθέσιμες όταν εφαρμόζονται γεωμετρικά στοιχεία.*
- *Για να απαλείψετε τα γεωμετρικά σας στοιχεία, πατήστε το πλήκτρο 3D REFORM για τουλάχιστον 2 δευτερόλεπτα.*
- *Η λειτουργία [ΓΕΩΜΕΤΡΙΚΗ ΔΙΟΡΘΩΣΗ] μπορεί να προκαλέσει αμυδρό θάμπωμα της εικόνας επειδή η διόρθωση γίνεται ηλεκτρονικά.*

Χρήση της αντιστάθμισης πολλών οθονών [ΑΝΤΙΣΤΑΘΜΙΣΗ ΠΟΛΛΩΝ ΟΘΟΝΩΝ]

Η λειτουργία αυτή σας επιτρέπει να ταιριάζετε τη φωτεινότητα εικόνων που προβάλλονται από πολλές συσκευές προβολής. Προτού χρησιμοποιήσετε [ΑΝΤΙΣΤΑΘΜΙΣΗ ΠΟΛΛΩΝ ΟΘΟΝΩΝ], πρέπει να ταιριάξετε το χρώμα των εικόνων που προβάλονται από πολλές συσκευές προβολής.

ΛΕΙΤΟΥΡΓΙΑ ..... ΑΠΕΝΕΡΓ: Απενεργοποιεί αυτή τη λειτουργία.

ΕΝΕΡΓ.: Ενεργοποιεί αυτή τη λειτουργία. Είναι δυνατή η ρύθμιση των στοιχείων [ΦΩΤΕΙΝΟΤΗΤΑ] και [ΑΝΤΙΘΕΣΗ].

ΑΝΤΙΘΕΣΗ ..... Ρυθμίζει το φωτεινό τμήμα της εικόνας.

ΦΩΤΕΙΝΟΤΗΤΑ..... Ρυθμίζει το σκούρο τμήμα της εικόνας.

Ρύθμιση

1. *Προετοιμάστε μαύρες και λευκές εικόνες, ώστε να είναι δυνατή η εμφάνισή τους στην οθόνη του υπολογιστή.*
2. *Εμφανίστε στην οθόνη του υπολογιστή τη μαύρη εικόνα και προβάλλετε την εικόνα μέσω της συσκευής προβολής.*
3. *Επιλέξτε [ΑΝΤΙΣΤΑΘΜΙΣΗ ΠΟΛΛΩΝ ΟΘΟΝΩΝ] → [ΛΕΙΤΟΥΡΓΙΑ] → [ΕΝΕΡΓ].*
4. *Ρυθμίστε το σκούρο τμήμα των εικόνων.*

   Πατήστε το πλήκτρο ▼ για να επιλέξετε [ΦΩΤΕΙΝΟΤΗΤΑ] και χρησιμοποιήστε το πλήκτρο ◀ ή ▶ για να συνδυάσετε το μαύρο τμήμα μιας άλλης προβαλλόμενης εικόνας.
5. *Εμφανίστε τη λευκή οθόνη στην οθόνη του υπολογιστή.*

   Προβάλλετε την εικόνα από δύο ή περισσότερες συσκευές προβολής.
6. *Ρυθμίστε το φωτεινό τμήμα των εικόνων.*

   Πατήστε το πλήκτρο ▼ για να επιλέξετε [ΑΝΤΙΘΕΣΗ] και χρησιμοποιήστε το πλήκτρο ◀ ή ▶ για να συνδυάσετε το άσπρο τμήμα μιας άλλης προβαλλόμενης εικόνας.

   Η μετακίνηση της γραμμής κύλισης προς το [+] (συν) μπορεί να μεταβάλλει το λευκό τμήμα της εικόνας. Αν συμβεί αυτό, μετακινήστε τη γραμμή κύλισης προς το [–] (μείον) για να ρυθμίσετε τη φωτεινότητα.

ΣΥΜΒΟΥΛΗ:

- *Όταν χρησιμοποιείτε πολλές συσκευές προβολής, μπορείτε να χρησιμοποιήσετε τη λειτουργία [ΚΩΔΙΚΟΣ ΕΛΕΓΧΟΥ] για να λειτουργήσετε μία μόνο συσκευή προβολής ή όλες τις συσκευές προβολής από το τηλεχειριστήριο. (→ σελίδα 131)*
- *Η ρύθμισή σας δεν θα επηρεαστεί ακόμα κι όταν πραγματοποιηθεί [ΕΠΑΝΑΦ] από το μενού.*

[ΑΝΑΦ. ΙΣΟΡΡΟΠΙΑΣ ΛΕΥΚΟΥ]

Αυτή η λειτουργία σας επιτρέπει να ρυθμίζετε την ισορροπία λευκού για όλα τα σήματα.
Τα επίπεδα λευκού και μαύρου του σήματος ρυθμίζονται με σκοπό τη βέλτιστη αναπαραγωγή των χρωμάτων.
Επίσης, ρυθμίζεται η ομοιομορφία όταν το κόκκινο (R) και το μπλε (B) του λευκού χρώματος της οριζόντιας κατεύθυνσης (αριστερά/δεξιά) της οθόνης δεν είναι ομοιόμορφα.

ΦΩΤΕΙΝΟΤΗΤΑ R/ΦΩΤΕΙΝΟΤΗΤΑ G/ΦΩΤΕΙΝΟΤΗΤΑ B

..... Με αυτά ρυθμίζεται το μαύρο χρώμα της οθόνης.

ΑΝΤΙΘΕΣΗ R/ΑΝΤΙΘΕΣΗ G/ΑΝΤΙΘΕΣΗ B

..... Με αυτά ρυθμίζεται το λευκό χρώμα της οθόνης.

ΟΜΟΙΟΜΟΡΦΙΑ R ..... Όσο πιο μακριά από το + βρίσκεται αυτή η ρύθμιση, τόσο ισχυρότερο είναι το κόκκινο στην αριστερή πλευρά της εικόνας (αυξάνεται προς την αριστερή άκρη) και τόσο πιο αδύνατο είναι το κόκκινο στη δεξιά πλευρά της εικόνας (μειώνεται προς τη δεξιά άκρη).

Το αντίθετο ισχύει όταν πρόκειται για τη ρύθμιση κοντά στο –.

ΟΜΟΙΟΜΟΡΦΙΑ B ..... Όσο πιο μακριά από το + βρίσκεται αυτή η ρύθμιση, τόσο ισχυρότερο είναι το μπλε στην αριστερή πλευρά της εικόνας (αυξάνεται προς την αριστερή άκρη) και τόσο πιο αδύνατο είναι το μπλε στη δεξιά πλευρά της εικόνας (μειώνεται προς τη δεξιά άκρη).

Το αντίθετο ισχύει όταν πρόκειται για τη ρύθμιση κοντά στο –.

Χρήση της λειτουργίας μνήμης φακού αναφοράς [ΜΝΗΜΗ ΦΑΚΟΥ ΑΝΑΦ.]

Η λειτουργία αυτή εξυπηρετεί στην αποθήκευση των ρυθμισμένων τιμών που είναι κοινές για όλες τις πηγές εισόδου όταν χρησιμοποιείτε τα πλήκτρα LENS SHIFT, ZOOM και FOCUS της συσκευής προβολής ή του τηλεχειριστηρίου. Οι ρυθμισμένες τιμές που είναι αποθηκευμένες στη μνήμη μπορούν να χρησιμοποιηθούν ως αναφορά για τις τρέχουσες.

ΑΠΟΘΗΚΕΥΣΗ..... Αποθηκεύει τις τρέχουσες ρυθμισμένες τιμές στη μνήμη ως αναφορά.

ΜΕΤΑΚΙΝΗΣΗ ..... Εφαρμόζει τις ρυθμισμένες τιμές αναφοράς που είναι αποθηκευμένες στο στοιχείο [ΑΠΟΘΗΚΕΥΣΗ] στο τρέχον σήμα.

ΕΠΑΝΑΦ ..... Επαναφέρει τις ρυθμισμένες τιμές αναφοράς στις προεπιλεγμένες ρυθμίσεις.

ΦΟΡΤΩΣΗ ΚΑΤΑ ΣΗΜΑ ..... Για να πραγματοποιηθεί η αλλαγή τη στιγμή της επιλογής πηγής, επιλέξτε [ΝΑΙ].

ΕΞΑΝΑΓΚΑΣΜΕΝΗ ΣΙΓΑΣΗ... Για να απενεργοποιήσετε την εικόνα κατά τη μετατόπιση φακού, επιλέξτε [ΝΑΙ].

ΒΑΘΜΟΝΟΜΗΣΗ ..... Διορθώνει το ρυθμιζόμενο εύρος ζουμ και εστίασης.

Το εύρος ρυθμιζόμενου ζουμ και εστίασης ενδέχεται να διαφέρει ανάλογα με το φακό που χρησιμοποιείτε. Βεβαιωθείτε ότι εκτελέσατε [ΒΑΘΜΟΝΟΜΗΣΗ] μετά την επανατοποθέτηση του φακού.

ΣΗΜΕΙΩΣΗ:
Οι ακόλουθοι φακοί χρειάζονται βαθμονόμηση:
- *NP26ZL, NP27ZL, NP28ZL, NP29ZL, NP32ZL*

ΣΗΜΕΙΩΣΗ:
- *Οι ρυθμισμένες τιμές στο στοιχείο [ΜΝΗΜΗ ΦΑΚΟΥ ΑΝΑΦ.] δεν θα επανέλθουν στις προεπιλεγμένες, όταν από το μενού εκτελείται το στοιχείο [ΤΡΕΧΟΝ ΣΗΜΑ] ή [ΟΛΑ ΤΑ ΔΕΔΟΜΕΝΑ] για [ΕΠΑΝΑΦ].*
- *Για να αποθηκεύσετε τις ρυθμισμένες τιμές για κάθε πηγή εισόδου, χρησιμοποιήστε τη λειτουργία Μνήμη φακού. (→ σελίδα 49, 121)*

[ΕΓΚΑΤΑΣΤΑΣΗ(2)]

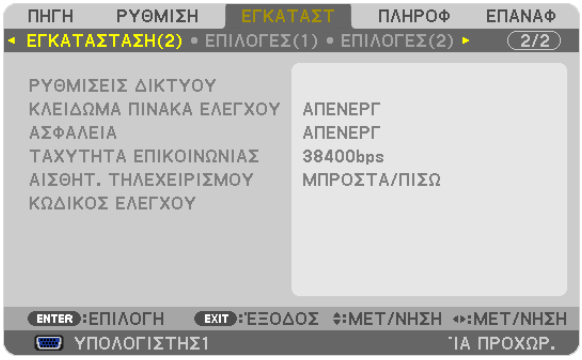

[ΡΥΘΜΙΣΕΙΣ ΔΙΚΤΥΟΥ]

Ανατρέξτε στο "ΜΕΝΟΥ ΕΦΑΡΜΟΓΩΝ" στη σελίδα 144.

Απενεργοποίηση των πλήκτρων της κονσόλας [ΚΛΕΙΔΩΜΑ ΠΙΝΑΚΑ ΕΛΕΓΧΟΥ]

Αυτή η επιλογή ενεργοποιεί ή απενεργοποιεί τη λειτουργία ΚΛΕΙΔΩΜΑ ΠΙΝΑΚΑ ΕΛΕΓΧΟΥ.

ΣΗΜΕΙΩΣΗ:
- *Αυτό το ΚΛΕΙΔΩΜΑ ΠΙΝΑΚΑ ΕΛΕΓΧΟΥ δεν επηρεάζει τις λειτουργίες του τηλεχειριστηρίου.*
- *Όταν ο πίνακας ελέγχου είναι κλειδωμένος, η παρατεταμένη πίεση του πλήκτρου EXIT στην κονσόλα της συσκευής προβολής για περίπου 10 δευτερόλεπτα αλλάζει τη ρύθμιση σε [ΑΠΕΝΕΡΓ].*

ΣΥΜΒΟΥΛΗ: Όταν το [ΚΛΕΙΔΩΜΑ ΠΙΝΑΚΑ ΕΛΕΓΧΟΥ] είναι ενεργοποιημένο, ένα εικονίδιο λουκέτου [ ] εμφανίζεται κάτω δεξιά στο μενού.

Ενεργοποίηση της ασφάλειας [ΑΣΦΑΛΕΙΑ]

Αυτή η δυνατότητα ενεργοποιεί ή απενεργοποιεί τη λειτουργία ΑΣΦΑΛΕΙΑ.
Αν δεν πληκτρολογήσετε τη σωστή λέξη-κλειδί, η συσκευή προβολής δεν θα μπορεί να προβάλλει εικόνες. (→ σελίδα 46)

ΣΗΜΕΙΩΣΗ: Η ρύθμισή σας δεν θα επηρεαστεί ακόμα κι όταν πραγματοποιηθεί [ΕΠΑΝΑΦ] από το μενού.

Επιλογή ταχύτητας επικοινωνίας [ΤΑΧΥΤΗΤΑ ΕΠΙΚΟΙΝΩΝΙΑΣ]

Αυτή η δυνατότητα ρυθμίζει την ταχύτητα μετάδοσης δεδομένων στη θύρα Ελέγχου Η/Υ (D-Sub 9P). Υποστηρίζει ταχύτητες δεδομένων από 4800 έως 115200 bps. Η προεπιλεγμένη ταχύτητα είναι 38400 bps. Επιλέξτε την κατάλληλη ταχύτητα μετάδοσης δεδομένων για τον εξοπλισμό που θα συνδέσετε (ανάλογα με τον εξοπλισμό, ίσως συνιστάται χαμηλότερη ταχύτητα δεδομένων για μακριές διαδρομές καλωδίων).

ΣΗΜΕΙΩΣΗ:
- *Επιλέξτε [38400bps] ή μικρότερη ταχύτητα, όταν χρησιμοποιείτε το Λογισμικό υποστήριξης χρήστη.*
- *Η επιλεγμένη ταχύτητα επικοινωνίας δεν θα επηρεαστεί ακόμα κι όταν πραγματοποιηθεί [ΕΠΑΝΑΦ] από το μενού.*

Ενεργοποίηση και απενεργοποίηση αισθητήρα τηλεχειρισμού [ΑΙΣΘΗΤΗΡΑΣ ΤΗΛΕΧΕΙΡΙΣΜΟΥ]

Η επιλογή αυτή καθορίζει ποιος αισθητήρας τηλεχειρισμού της συσκευής προβολής είναι ενεργοποιημένος σε ασύρματη λειτουργία.
Οι επιλογές είναι: ΜΠΡΟΣΤΑ/ΠΙΣΩ, ΜΠΡΟΣΤΑ και ΠΙΣΩ.
Αν το σύστημα τηλεχειριστηρίου δεν λειτουργεί όταν άμεση ηλιακή ακτινοβολία ή ισχυρός φωτισμός χτυπά τον αισθητήρα τηλεχειριστηρίου της συσκευής προβολής, αλλάξτε την επιλογή.

Ρύθμιση κωδικού της συσκευής προβολής [ΚΩΔΙΚΟΣ ΕΛΕΓΧΟΥ]

Μπορείτε να χειριστείτε περισσότερες από μία συσκευές προβολής ξεχωριστά και ανεξάρτητα με ένα μόνο τηλεχειριστήριο το οποίο διαθέτει τη λειτουργία ΚΩΔΙΚΟΣ ΕΛΕΓΧΟΥ. Εάν εκχωρήσετε τον ίδιο κωδικό σε όλες τις συσκευές προβολής, μπορείτε εύκολα να χειριστείτε όλες τις συσκευές προβολής μαζί χρησιμοποιώντας το ίδιο τηλεχειριστήριο. Για να το κάνετε αυτό, πρέπει να εκχωρήσετε έναν κωδικό αριθμό σε κάθε συσκευή προβολής.

ΑΡΙΘΜΟΣ ΚΩΔΙΚΟΥ ΕΛΕΓΧΟΥ .....Εκχωρήστε στη συσκευή προβολής σας έναν αριθμό από το 1 έως το 254.

ΚΩΔΙΚΟΣ ΕΛΕΓΧΟΥ .....Επιλέξτε [ΑΠΕΝΕΡΓ] για να απενεργοποιήσετε τη ρύθμιση ΚΩΔΙΚΟΣ ΕΛΕΓΧΟΥ και επιλέξτε [ΕΝΕΡΓ.] για να ενεργοποιήσετε τη ρύθμιση ΚΩΔΙΚΟΣ ΕΛΕΓΧΟΥ.

ΣΗΜΕΙΩΣΗ:

- *Όταν επιλέξετε [ΕΝΕΡΓ.] στο [ΚΩΔΙΚΟΣ ΕΛΕΓΧΟΥ], δεν μπορείτε να χειριστείτε τη συσκευή προβολής χρησιμοποιώντας το τηλεχειριστήριο που δεν υποστηρίζει τη λειτουργία ΚΩΔΙΚΟΣ ΕΛΕΓΧΟΥ. (Στην περίπτωση αυτή μπορείτε να χρησιμοποιήσετε τα πλήκτρα στην κονσόλα της συσκευής προβολής.)*
- *Η ρύθμισή σας δεν θα επηρεαστεί ακόμα κι όταν πραγματοποιηθεί [ΕΠΑΝΑΦ] από το μενού.*
- *Εάν πιέσετε παρατεταμένα το πλήκτρο ENTER στην κονσόλα της συσκευής προβολής για 10 δευτερόλεπτα, θα εμφανιστεί το μενού ακύρωσης του Κωδικού ελέγχου.*

Εκχώρηση ή αλλαγή του κωδικού ελέγχου

1. ***Ενεργοποιήστε τη συσκευή προβολής.***
2. ***Πιέστε το πλήκτρο ID SET στο τηλεχειριστήριο.***

   Εμφανίζεται η οθόνη ΚΩΔΙΚΟΣ ΕΛΕΓΧΟΥ.

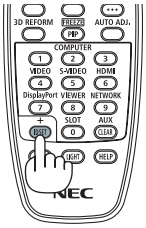

   Εάν είναι δυνατός ο χειρισμός της συσκευής προβολής με τον τρέχοντα κωδικό ελέγχου του τηλεχειριστηρίου, θα εμφανιστεί η ένδειξη [ΕΝΕΡΓΟ]. Εάν δεν είναι δυνατός ο χειρισμός της συσκευής προβολής με τον τρέχοντα κωδικό ελέγχου του τηλεχειριστηρίου, θα εμφανιστεί η ένδειξη [ΑΝΕΝΕΡΓΟ]. Για να χειριστείτε την ανενεργή συσκευή προβολής, εκχωρήστε τον κωδικό ελέγχου που χρησιμοποιείτε για τη συσκευή προβολής ακολουθώντας την εξής διαδικασία (Βήμα 3).

3. ***Πιέστε ένα από τα αριθμητικά πλήκτρα του πληκτρολογίου πιέζοντας παράλληλα παρατεταμένα το πλήκτρο ID SET στο τηλεχειριστήριο.***

   Παράδειγμα:

   Για να εκχωρήσετε τον αριθμό "3", πιέστε το πλήκτρο "3" στο τηλεχειριστήριο.

   Η ένδειξη "Κανένας κωδικός" σημαίνει ότι ο χειρισμός όλων των συσκευών προβολής μπορεί να γίνει από το ίδιο τηλεχειριστήριο. Για να ορίσετε "Κανένας κωδικός", εισαγάγετε "000" ή πιέστε το πλήκτρο CLEAR.

   ΣΥΜΒΟΥΛΗ: Μπορείτε να επιλέξετε κωδικό από το 1 έως το 254.

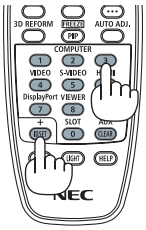

4. ***Αφήστε το πλήκτρο ID SET.***

   Εμφανίζεται η ενημερωμένη οθόνη ΚΩΔΙΚΟΣ ΕΛΕΓΧΟΥ.

ΣΗΜΕΙΩΣΗ:

- *Οι κωδικοί μπορούν να απαλειφθούν μέσα σε λίγες ημέρες μετά την εξάντληση ή την αφαίρεση των μπαταριών.*
- *Το τυχαίο πάτημα οποιουδήποτε πλήκτρου του τηλεχειριστηρίου απαλείφει τον τρέχοντα κωδικό που έχετε ορίσει, όταν οι μπαταρίες έχουν αφαιρεθεί.*

[ΕΠΙΛΟΓΕΣ(1)]

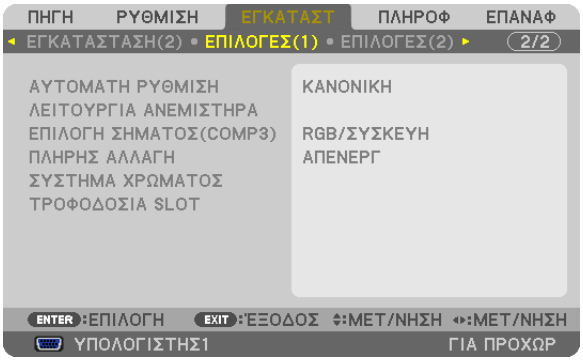

Επιλογή αυτόματης ρύθμισης [ΑΥΤΟΜΑΤΗ ΡΥΘΜΙΣΗ]

Αυτή η δυνατότητα επιλέγει τη λειτουργία αυτόματη ρύθμιση, έτσι ώστε το σήμα του υπολογιστή να μπορεί να ρυθμίζεται αυτόματα ή χειροκίνητα για θόρυβο και σταθερότητα. Μπορείτε να πραγματοποιείτε τη ρύθμιση αυτόματα με δύο τρόπους: [ΚΑΝΟΝΙΚΗ] και [ΕΞΑΙΡΕΤΙΚΗ].

ΑΠΕΝΕΡΓ. ..... Το σήμα του υπολογιστή δεν θα ρυθμίζεται αυτόματα. Μπορείτε να βελτιστοποιήσετε το σήμα του υπολογιστή χειροκίνητα.

ΚΑΝΟΝΙΚΗ..... Προεπιλεγμένη ρύθμιση. Το σήμα του υπολογιστή θα ρυθμίζεται αυτόματα. Συνήθως χρησιμοποιείται αυτή η ρύθμιση.

ΕΞΑΙΡΕΤΙΚΗ ..... Επιλέξτε αυτή την επιλογή εάν απαιτείται λεπτομερής ρύθμιση. Η μετάβαση στην πηγή διαρκεί περισσότερο χρόνο από ό,τι όταν είναι επιλεγμένη η [ΚΑΝΟΝΙΚΗ] ρύθμιση.

Επιλογή λειτουργίας ανεμιστήρα [ΛΕΙΤΟΥΡΓΙΑ ΑΝΕΜΙΣΤΗΡΑ]

Η λειτουργία ανεμιστήρα χρησιμοποιείται για τη ρύθμιση της ταχύτητας του εσωτερικού ανεμιστήρα ψύξης.

ΛΕΙΤΟΥΡΓΙΑ ..... Επιλέξτε τρεις λειτουργίες για την ταχύτητα ανεμιστήρα: ΑΥΤΟΜ., ΥΨΗΛΗ και ΜΕΓΑΛΟ ΥΨΟΣ.
ΑΥΤΟΜ.: Οι ενσωματωμένοι ανεμιστήρες λειτουργούν αυτόματα με διαφοροποιημένη ταχύτητα ανάλογα με την εσωτερική θερμοκρασία.
ΥΨΗΛΗ: Οι ενσωματωμένοι ανεμιστήρες λειτουργούν με υψηλή ταχύτητα
ΜΕΓΑΛΟ ΥΨΟΣ: Οι ενσωματωμένοι ανεμιστήρες λειτουργούν με υψηλή ταχύτητα. Αυτή η επιλογή είναι κατάλληλη όταν χρησιμοποιείτε τη συσκευή προβολής σε υψόμετρο περίπου 1600 μέτρων ή μεγαλύτερο.

ΡΥΘΜΙΣΗ ..... Επιλέξτε μία από τις δύο επιλογές ([ΕΠΙΔΑΠΕΔΙΟΣ], [ΕΠΙ ΟΡΟΦΗΣ]) σύμφωνα με τον προσανατολισμό του προβολέα.

ΣΗΜΕΙΩΣΗ:

- *Οι επιλογές [ΚΑΘΕΤΗ ΚΛΙΣΗ ΠΡΟΣ ΑΝΩ] και [ΚΑΘΕΤΗ ΚΛΙΣΗ ΠΡΟΣ ΚΑΤΩ] δεν είναι διαθέσιμες σε αυτόν τον προβολέα. Ακόμη κι αν επιλέξετε [ΚΑΘΕΤΗ ΚΛΙΣΗ ΠΡΟΣ ΑΝΩ] ή [ΚΑΘΕΤΗ ΚΛΙΣΗ ΠΡΟΣ ΚΑΤΩ] από την επιλογή [ΛΕΙΤΟΥΡΓΙΑ ΑΝΕΜΙΣΤΗΡΑ], η ρύθμιση θα απενεργοποιηθεί.*
- *Βεβαιωθείτε ότι η επιλογή [ΡΥΘΜΙΣΗ] είναι η κατάλληλη για τη γωνία τοποθέτησης της συσκευής προβολής. Εάν δεν το κάνετε, ενδέχεται να προκληθεί δυσλειτουργία στο προϊόν. Αν εγκαθιστάτε τον προβολέα επί οροφής ενώ τον έχετε σε επιτραπέζιο προσανατολισμό, επιλέξτε [ΕΠΙΔΑΠΕΔΙΟΣ] για [ΡΥΘΜΙΣΗ].*

Όταν θέλετε η θερμοκρασία στο εσωτερικό της συσκευής προβολής να ελαττωθεί γρήγορα, επιλέξτε [ΥΨΗΛΗ].

ΣΗΜΕΙΩΣΗ:

- *Όταν έχει επιλεγεί [ΜΕΓΑΛΟ ΥΨΟΣ] για το στοιχειό [ΛΕΙΤΟΥΡΓΙΑ ΑΝΕΜΙΣΤΗΡΑ], θα εμφανιστεί ένα σύμβολο στο κάτω μέρος του μενού.*
- *Συνιστάται η επιλογή της λειτουργίας υψηλής ταχύτητας, όταν χρησιμοποιείτε τη συσκευή προβολής αδιάκοπα για διαδοχικές ημέρες.*
- *Επιλέξτε [ΜΕΓΑΛΟ ΥΨΟΣ] στη [ΛΕΙΤΟΥΡΓΙΑ ΑΝΕΜΙΣΤΗΡΑ], όταν χρησιμοποιείτε τη συσκευή προβολής σε υψόμετρο πάνω από περίπου 1600 μέτρα.*
- *Η χρήση της συσκευής προβολής σε υψόμετρο 1600 μέτρων περίπου ή μεγαλύτερο χωρίς να έχει ρυθμιστεί η επιλογή [ΜΕΓΑΛΟ ΥΨΟΣ] μπορεί να προκαλέσει υπερθέρμανση της συσκευής προβολής και επακόλουθη απενεργοποίηση. Εάν συμβεί αυτό, περιμένετε δυο λεπτά και θέστε τη συσκευή προβολής σε λειτουργία.*
- *Η χρήση της συσκευής προβολής σε υψόμετρα μικρότερα από 1600 μέτρα, όταν έχει ρυθμιστεί η επιλογή [ΜΕΓΑΛΟ ΥΨΟΣ], μπορεί να προκαλέσει υπερβολική ψύξη του λαμπτήρα, κάνοντας την εικόνα να τρεμοσβήνει. Αλλάξτε τη [ΛΕΙΤΟΥΡΓΙΑ ΑΝΕΜΙΣΤΗΡΑ] σε [ΑΥΤΟΜ.].*
- *Η χρήση της συσκευής προβολής σε υψόμετρο περίπου 1600 μέτρων ή μεγαλύτερο μπορεί να μειώσει τη διάρκεια ζωής των εσωτερικών εξαρτημάτων, όπως ο λαμπτήρας.*
- *Η ρύθμισή σας δεν θα επηρεαστεί ακόμα κι όταν πραγματοποιηθεί [ΕΠΑΝΑΦ] από το μενού.*

Επιλογή μορφής σήματος [ΕΠΙΛΟΓΗ ΣΗΜΑΤΟΣ(COMP3)]

Όταν μια συσκευή εξόδου είναι συνδεδεμένη στους συνδέσμους εισόδου εικόνας COMPUTER 3, αυτό ορίζει το σήμα εισόδου.

RGB/COMPONENT ..... Τα σήματα RGB και αναγνωρίζονται αυτόματα.

ΒΙΝΤΕΟ ..... Αυτό πραγματοποιεί αλλαγή σε σήμα βίντεο.

ΣΗΜΕΙΩΣΗ: Όταν ένα καλώδιο βίντεο (εμπορικά διαθέσιμο) είναι συνδεδεμένο στους συνδέσμους εισόδου βίντεο COMPUTER 3, είναι δυνατή η προβολή σημάτων βίντεο. Σε αυτή την περίπτωση, ρυθμίστε "ΒΙΝΤΕΟ".

[ΑΠΡΟΣΚΟΠΤΗ ΕΝΑΛΛΑΓΗ]

Όταν αλλάξει ο σύνδεσμος εισόδου, η εικόνα που εμφανίζεται πριν την αλλαγή διατηρείται, ώστε να γίνει η αλλαγή στη νέα εικόνα χωρίς διακοπή λόγω απώλειας σήματος.

[ΣΥΣΤΗΜΑ ΧΡΩΜΑΤΩΝ]

Η λειτουργία αυτή σας επιτρέπει να επιλέξετε σήμα εικόνας τηλεόρασης, το οποίο διαφέρει από χώρα σε χώρα (NTSC, PAL, κ.λπ.). Η εργοστασιακή προεπιλογή για αυτό είναι [ΑΥΤΟΜ.]. Ρυθμίστε αυτή τη λειτουργία, αν η συσκευή προβολής δεν μπορεί να αναγνωρίσει αυτόματα το σήμα.

Ρύθμιση για την προαιρετική πλακέτα [ΤΡΟΦΟΔΟΣΙΑ ΥΠΟΔΟΧΗΣ]

Όταν χρησιμοποιείτε την προαιρετική πλακέτα SB-01HC που είναι εγκατεστημένη στην υποδοχή, ορίστε τις ακόλουθες επιλογές.

ΣΥΣΚΕΥΗ ΠΡΟΒΟΛΗΣ ΕΝΕΡΓ. .....Η λειτουργία αυτή ενεργοποιεί ή απενεργοποιεί αυτόματα την τροφοδοσία στην προαιρετική πλακέτα.

ΑΠΕΝΕΡΓ: Απενεργοποιείται αναγκαστικά η τροφοδοσία στην προαιρετική πλακέτα που είναι εγκατεστημένη στην υποδοχή.

ΕΝΕΡΓ. (προεπιλογή): Ενεργοποιείται η τροφοδοσία στην προαιρετική πλακέτα που είναι εγκατεστημένη στην υποδοχή.

ΣΥΣΚ.ΠΡΟΒ.ΣΕ ΑΝΑΜΟΝΗ .....Η λειτουργία αυτή ενεργοποιεί ή απενεργοποιεί αυτόματα την προαιρετική πλακέτα που είναι εγκατεστημένη στην υποδοχή όταν η συσκευή προβολής βρίσκεται σε κατάσταση αναμονής.

ΑΠΕΝΕΡΓ.: Επιλέξτε αυτή την επιλογή για να απενεργοποιήσετε την προαιρετική πλακέτα όταν η συσκευή προβολής βρίσκεται σε κατάσταση αναμονής.

ΕΝΕΡΓΟΠΟΙΩ (προεπιλογή): Επιλέξτε αυτή την επιλογή για να ενεργοποιήσετε την προαιρετική πλακέτα όταν η συσκευή προβολής βρίσκεται σε κατάσταση αναμονής.

ΣΗΜΕΙΩΣΗ:

- *Επιλέξτε [ΑΠΕΝΕΡΓ], εάν η προαιρετική πλακέτα δεν είναι εγκατεστημένη στην υποδοχή.*

[ΕΠΙΛΟΓΕΣ(2)]

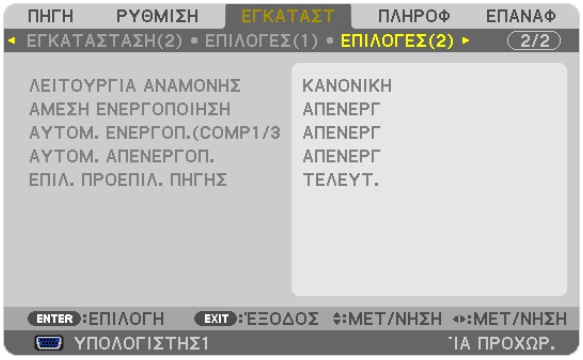

Επιλογή εξοικονόμησης ενέργειας στη [ΛΕΙΤΟΥΡΓΙΑ ΑΝΑΜΟΝΗΣ]

Η συσκευή προβολής διαθέτει τρεις λειτουργίες αναμονής: [ΚΑΝΟΝΙΚΗ], [ΕΞΟΙΚΟΝΟΜΗΣΗ ΕΝΕΡΓΕΙΑΣ] και [ΑΝΑΜΟΝΗ ΔΙΚΤΥΟΥ]. Η λειτουργία ΕΞΟΙΚΟΝΟΜΗΣΗ ΕΝΕΡΓΕΙΑΣ είναι η λειτουργία που σας επιτρέπει να θέτετε τη συσκευή προβολής σε κατάσταση εξοικονόμησης ενέργειας, όπου καταναλώνεται λιγότερο ρεύμα συγκριτικά με την ΚΑΝΟΝΙΚΗ λειτουργία. Η εργοστασιακή επιλογή της συσκευής προβολής είναι ΚΑΝΟΝΙΚΗ λειτουργία.

ΚΑΝΟΝΙΚΗ.....Ενδεικτική λυχνία Power: Πορτοκαλί/ Ενδεικτική λυχνία STATUS: Πράσινο

ΕΞΟΙΚΟΝΟΜΗΣΗ ΕΝΕΡΓΕΙΑΣ.....Ενδεικτική λυχνία Power: Κόκκινο/ Ενδεικτική λυχνία STATUS: Απενεργοποιημένη

Οι ακόλουθοι σύνδεσμοι, πλήκτρα ή λειτουργίες δεν λειτουργούν σε αυτόν τον τρόπο λειτουργίας.

- MONITOR OUT (Σύνδεσμος COMP. 1) σύνδεσμος
- Λειτουργίες LAN και αλληλογραφίας ειδοποίησης
- Όλα τα πλήκτρα εκτός από το πλήκτρο POWER στην κονσόλα
- Όλα τα πλήκτρα εκτός από το πλήκτρο POWER ON στο τηλεχειριστήριο
- Λειτουργία Virtual Remote Tool
- [ΑΥΤΟΜ. ΕΝΕΡΓΟΠ.(COMP1/3)]
- Στοιχεία ελέγχου υπολογιστή εκτός αυτών που σχετίζονται με την ενεργοποίηση

ΑΝΑΜΟΝΗ ΔΙΚΤΥΟΥ.....Κατά τη λειτουργία αναμονής, η ενδεικτική λυχνία POWER ανάβει με πορτοκαλί χρώμα και η ενδεικτική λυχνία STATUS δεν ανάβει καθόλου. Αυτό δείχνει ότι η συσκευή προβολής μπορεί να ενεργοποιηθεί με το ενσύρματο LAN.

Κατά τη λειτουργία αναμονής, δεν λειτουργούν οι παρακάτω σύνδεσμοι, πλήκτρα ή λειτουργίες:

- MONITOR OUT (Σύνδεσμος COMP. 1) σύνδεσμος
- Μονάδα ασύρματου LAN
- [ΑΥΤΟΜ. ΕΝΕΡΓΟΠ.(COMP1/3)]
- Όλα τα πλήκτρα εκτός από το πλήκτρο POWER στην κονσόλα
- Όλα τα πλήκτρα εκτός από το πλήκτρο POWER ON στο τηλεχειριστήριο
- Στοιχεία ελέγχου υπολογιστή εκτός αυτών που σχετίζονται με την ενεργοποίηση

Σημαντικό:

- *Όταν είναι ενεργοποιημένα τα στοιχεία [ΚΛΕΙΔΩΜΑ ΠΙΝΑΚΑ ΕΛΕΓΧΟΥ] ή [ΚΩΔΙΚΟΣ ΕΛΕΓΧΟΥ] ή όταν έχει επιλεγεί [ΥΠΟΛΟΓΙΣΤΗΣ 1] ή [ΥΠΟΛΟΓΙΣΤΗΣ 3] για [ΑΥΤΟΜ. ΕΝΕΡΓΟΠ. (COMP1/3)], η ρύθμιση [ΛΕΙΤΟΥΡΓΙΑ ΑΝΑΜΟΝΗΣ] παύει να ισχύει.*
  Αυτό σημαίνει ότι η συσκευή προβολής βρίσκεται στην ίδια κατάσταση όταν έχει επιλεγεί [ΚΑΝΟΝΙΚΗ] για τη [ΛΕΙΤΟΥΡΓΙΑ ΑΝΑΜΟΝΗΣ].

ΣΗΜΕΙΩΣΗ:

- *Ακόμα κι αν έχετε επιλέξει [ΕΞΟΙΚΟΝΟΜΗΣΗΣ ΕΝΕΡΓΕΙΑΣ] για τη [ΛΕΙΤΟΥΡΓΙΑ ΑΝΑΜΟΝΗΣ], η συσκευή μπορεί να ενεργοποιηθεί ή να απενεργοποιηθεί χρησιμοποιώντας τη θύρα PC CONTROL.*
- *Η κατανάλωση ρεύματος στη λειτουργία αναμονής δεν περιλαμβάνεται στον υπολογισμό μείωσης των εκπομπών CO_2.*
- *Η ρύθμισή σας δεν θα επηρεαστεί ακόμα κι όταν πραγματοποιηθεί [ΕΠΑΝΑΦ] από το μενού.*

Ενεργοποίηση άμεσης ενεργοποίησης [ΑΜΕΣΗ ΕΝΕΡΓΟΠΟΙΗΣΗ]

Ενεργοποιεί τη συσκευή προβολής αυτόματα, όταν το καλώδιο ρεύματος συνδεθεί σε μια λειτουργική πρίζα τοίχου. Με αυτόν τον τρόπο δεν χρειάζεται να χρησιμοποιείτε πάντα το πλήκτρο POWER στο τηλεχειριστήριο ή την κονσόλα της συσκευής προβολής.

Ενεργοποίηση της συσκευής προβολής με εφαρμογή σήματος υπολογογιστή [ΑΥΤΟΜ. ΕΝΕΡΓΟΠ. (COMP1/3)]

Όταν η συσκευή προβολής βρίσκεται σε λειτουργία αναμονής, η εφαρμογή ενός σήματος υπολογιστή από έναν υπολογιστή που είναι συνδεδεμένος στην είσοδο COMPUTER1 IN ή COMPUTER3 IN θα ενεργοποιήσει τη συσκευή προβολής και ταυτόχρονα θα προβάλλει την εικόνα του υπολογιστή.
Με αυτόν τον τρόπο δεν χρειάζεται να χρησιμοποιείτε πάντα το πλήκτρο POWER στο τηλεχειριστήριο ή την κονσόλα της συσκευής προβολής για να ενεργοποιείτε τη συσκευή προβολής.
Για να χρησιμοποιήσετε αυτή τη λειτουργία, συνδέστε πρώτα έναν υπολογιστή στη συσκευή προβολής και συνδέστε τη συσκευή προβολής σε μια λειτουργική πρίζα εναλλασσόμενου ρεύματος (AC).

ΣΗΜΕΙΩΣΗ:

- *Η αποσύνδεση ενός σήματος υπολογιστή από τον υπολογιστή δεν απενεργοποιεί τη συσκευή προβολής. Συνιστούμε τη χρήση αυτής της λειτουργίας σε συνδυασμό με τη λειτουργία ΑΥΤΟΜ. ΑΠΕΝΕΡΓΟΠ.*
- *Αυτή η λειτουργία δεν είναι διαθέσιμη στις ακόλουθες περιπτώσεις:*
  - *Όταν ένα σήμα component εφαρμόζεται στο σύνδεσμο COMPUTER1 IN ή COMPUTER3 IN*
  - *Όταν εφαρμόζεται ένα σήμα RGB συγχρονισμού στο πράσινο ή σήμα σύνθετου συγχρονισμού*
- *Όταν έχει οριστεί [ΑΥΤΟΜ. ΕΝΕΡΓΟΠ.(COMP1/3], η ρύθμιση [ΛΕΙΤΟΥΡΓΙΑ ΑΝΑΜΟΝΗΣ] παύει να ισχύει. Αυτό σημαίνει ότι η συσκευή προβολής βρίσκεται στην ίδια κατάσταση όταν έχει επιλεγεί [ΚΑΝΟΝΙΚΗ] για τη [ΛΕΙΤΟΥΡΓΙΑ ΑΝΑΜΟΝΗΣ].*
- *Για να ενεργοποιήσετε τη λειτουργία ΑΥΤΟΜ. ΕΝΕΡΓΟΠ.(COMP1/3) αφού θέσετε τη συσκευή προβολής εκτός λειτουργίας, περιμένετε 3 δευτερόλεπτα και εφαρμόστε ένα σήμα υπολογιστή.*
  Εάν εξακολουθεί να υπάρχει σήμα υπολογιστή όταν η συσκευή προβολής βρίσκεται εκτός λειτουργίας, η λειτουργία ΑΥΤΟΜ. ΕΝΕΡΓΟΠ.(COMP1/3) δεν θα είναι δυνατή και η συσκευή προβολής θα παραμείνει σε κατάσταση αναμονής.

Ενεργοποίηση της διαχείρισης ενέργειας [ΑΥΤΟΜ. ΑΠΕΝΕΡΓ]

Με αυτή την επιλογή μπορείτε να κάνετε τη συσκευή προβολής να απενεργοποιείται αυτόματα (κατά τον επιλεγμένο χρόνο: 5 λεπτά, 10 λεπτά, 20 λεπτά, 30 λεπτά), εάν δεν ληφθεί σήμα από καμία είσοδο και εάν δεν πραγματοποιηθεί καμία ενέργεια.

ΣΗΜΕΙΩΣΗ:

- *Η λειτουργία [ΑΥΤΟΜ. ΑΠΕΝΕΡΓ.] δεν λειτουργεί όταν έχει επιλεγεί [VIEWER] ή [ΔΙΚΤΥΟ] για την [ΠΗΓΗ].*

Επιλογή προεπιλεγμένης πηγής [ΕΠΙΛ. ΠΡΟΕΠΙΛ. ΠΗΓΗΣ]

Μπορείτε να ρυθμίσετε τη συσκευή προβολής να λαμβάνει εκ προεπιλογής σήμα από οποιαδήποτε είσοδό της κάθε φορά που η συσκευή ενεργοποιείται.

ΤΕΛΕΥΤ..... Ρυθμίζει εκ προεπιλογής τη συσκευή προβολής στην προηγούμενη ή τελευταία ενεργή είσοδο κάθε φορά που η συσκευή ενεργοποιείται.

ΑΥΤΟΜ..... Αναζητά ενεργή πηγή με την εξής σειρά: ΥΠΟΛΟΓΙΣΤΗΣ1→ ΥΠΟΛΟΓΙΣΤΗΣ2 →ΥΠΟΛΟΓΙΣΤΗΣ3→ HDMI →DisplayPort→ ΒΙΝΤΕΟ → S-ΒΙΝΤΕΟ → VIEWER → ΥΠΟΛΟΓΙΣΤΗΣ1 και εμφανίζει την πρώτη πηγή που θα βρεθεί.

ΥΠΟΛΟΓΙΣΤΗΣ1..... Εμφανίζει το σήμα υπολογιστή από το σύνδεσμο COMPUTER 1 IN κάθε φορά που η συσκευή προβολής ενεργοποιείται.

ΥΠΟΛΟΓΙΣΤΗΣ2..... Εμφανίζει το σήμα υπολογιστή από το σύνδεσμο COMPUTER 2 IN κάθε φορά που η συσκευή προβολής ενεργοποιείται.

ΥΠΟΛΟΓΙΣΤΗΣ3..... Εμφανίζει το σήμα υπολογιστή από το σύνδεσμο COMPUTER 3 IN κάθε φορά που η συσκευή προβολής ενεργοποιείται.

HDMI..... Εμφανίζει την ψηφιακή πηγή από το σύνδεσμο HDMI IN κάθε φορά που η συσκευή προβολής ενεργοποιείται.

DisplayPort ..... Εμφανίζει την ψηφιακή πηγή από το σύνδεσμο DisplayPort κάθε φορά που η συσκευή προβολής ενεργοποιείται.

ΒΙΝΤΕΟ..... Εμφανίζει την πηγή βίντεο από το σύνδεσμο VIDEO IN κάθε φορά που η συσκευή προβολής ενεργοποιείται.

S-ΒΙΝΤΕΟ..... Εμφανίζει την πηγή βίντεο από το σύνδεσμο S-VIDEO IN κάθε φορά που η συσκευή προβολής ενεργοποιείται.

VIEWER ..... Εμφανίζει διαφάνειες ή αναπαράγει αρχεία ταινιών από τη συσκευή μνήμης USB κάθε φορά που η συσκευή προβολής ενεργοποιείται.

ΔΙΚΤΥΟ..... Προβάλλονται τα δεδομένα που στέλνονται από τον υπολογιστή μέσω της θύρας LAN (RJ-45) ή της μονάδας ασύρματου LAN (πωλείται ξεχωριστά).

ΥΠΟΔΟΧΗ..... Εμφανίζει ένα σήμα από την προαιρετική πλακέτα (SB-01HC ή άλλες πλακέτες NEC) όταν είναι εγκατεστημένη.

[ΜΙΞΗ ΑΚΡΩΝ]

Αυτή η λειτουργία προσαρμόζει τις επικαλυπτόμενες άκρες των εικόνων που προβάλλονται από κάθε συσκευή προβολής για να εξομοιώσει εικόνες πολλαπλών εικόνων.

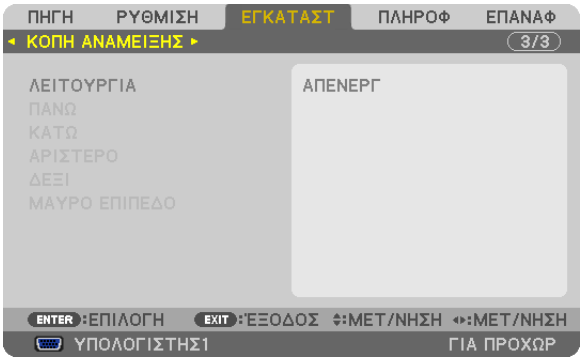

Ενεργοποιείται η λειτουργία Μίξη άκρων. [ΛΕΙΤΟΥΡΓΙΑ]

Εάν ενεργοποιήσετε τη [ΛΕΙΤΟΥΡΓΙΑ], τα στοιχεία [ΕΠΑΝΩ], [ΚΑΤΩ], [ΑΡΙΣΤΕΡΑ], [ΔΕΞΙΑ] και [ΕΝΤΑΣΗ ΜΑΥΡΟΥ ΧΡΩΜΑΤΟΣ] θα είναι διαθέσιμα. (Προεπιλογή: ΑΠΕΝΕΡΓΟΠΟΙΗΣΗ).

Επιλέγεται η άκρη στα αριστερά, δεξιά, επάνω και κάτω της οθόνης για να εκτελεστεί η λειτουργία Μίξη άκρων. [ΕΠΑΝΩ/ΚΑΤΩ/ΑΡΙΣΤΕΡΑ/ΔΕΞΙΑ]

Εάν ενεργοποιήσετε το [ΣΤΟΙΧΕΙΟ ΕΛΕΓΧΟΥ] τα στοιχεία [ΔΕΙΚΤΗΣ], [ΕΥΡΟΣ] και [ΘΕΣΗ] θα είναι διαθέσιμα. (→ σελίδα 53)

ΣΤΟΙΧΕΙΟ ΕΛΕΓΧΟΥ ..... Ενεργοποιούνται τα στοιχεία [ΕΠΑΝΩ], [ΚΑΤΩ], [ΑΡΙΣΤΕΡΑ] και [ΔΕΞΙΑ].

ΔΕΙΚΤΗΣ ..... Ενεργοποιείται ή απενεργοποιείται ο δείκτης για τη ρύθμιση εύρους και θέσης. Εάν ενεργοποιηθεί το στοιχείο [ΔΕΙΚΤΗΣ], θα εμφανιστεί ένας ματζέντα δείκτης για το στοιχείο [ΕΥΡΟΣ] και ένας πράσινος δείκτης για το στοιχείο [ΘΕΣΗ].

ΕΥΡΟΣ ..... Ρυθμίζεται το εύρος της λειτουργίας Μίξη άκρων (πλάτος).

ΘΕΣΗ ..... Ρυθμίζεται η θέση έναρξης της λειτουργίας Μίξη άκρων.

Ρυθμίζεται το επίπεδο φωτεινότητας των τμημάτων 9 στοιχείων. [ΕΝΤΑΣΗ ΜΑΥΡΟΥ ΧΡΩΜΑΤΟΣ]

Τα τμήματα 9 σημείων είναι [ΕΠΑΝΩ-ΑΡΙΣΤΕΡΑ], [ΕΠΑΝΩ-ΚΕΝΤΡΟ], [ΕΠΑΝΩ-ΔΕΞΙΑ], [ΚΕΝΤΡΟ-ΑΡΙΣΤΕΡΑ], [ΚΕΝΤΡΟ], [ΚΕΝΤΡΟ-ΔΕΞΙΑ], [ΚΑΤΩ-ΑΡΙΣΤΕΡΑ], [ΚΑΤΩ-ΚΕΝΤΡΟ] και [ΚΑΤΩ-ΔΕΞΙΑ]. (→ σελίδα 56)

❼ Περιγραφές και λειτουργίες του μενού [ΠΛΗΡΟΦ]

Εμφανίζει την κατάσταση του τρέχοντος σήματος και τη χρήση του λαμπτήρα. Αυτό το στοιχείο διαθέτει εννιά σελίδες. Οι πληροφορίες που περιέχονται είναι οι εξής:

ΣΥΜΒΟΥΛΗ: Πατώντας το πλήκτρο HELP στο τηλεχειριστήριο εμφανίζονται τα στοιχεία του μενού [ΠΛΗΡΟΦ].

[ΧΡΟΝΟΣ ΛΕΙΤΟΥΡΓΙΑΣ]

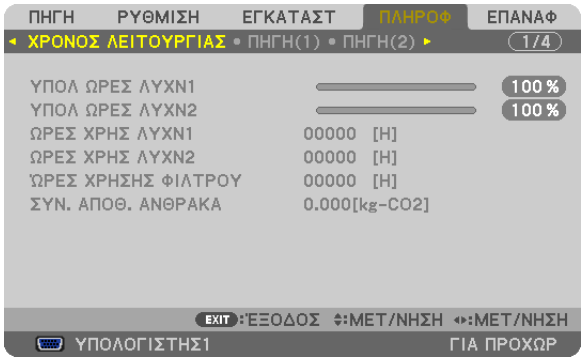

[ΥΠΟΛ. ΧΡΟΝΟΣ ΖΩΗΣ ΛΑΜΠ. 1] (%)*
[ΥΠΟΛ. ΧΡΟΝΟΣ ΖΩΗΣ ΛΑΜΠ. 2] (%)*
[ΩΡΕΣ ΧΡΗΣΗΣ ΛΑΜΠΤΗΡΑ 1] (H)
[ΩΡΕΣ ΧΡΗΣΗΣ ΛΑΜΠΤΗΡΑ 2] (H)
[ΩΡΕΣ ΧΡΗΣΗΣ ΦΙΛΤΡΟΥ] (H)
[ΣΥΝ. ΑΠΟΘ. ΑΝΘΡΑΚΑ] (kg-CO2)

* Η ένδειξη προόδου δείχνει το ποσοστό της απομένουσας διάρκειας ζωής του λαμπτήρα.

Αυτή η τιμή σάς ενημερώνει πόσος είναι ο χρόνος λειτουργίας του λαμπτήρα. Όταν ο υπόλοιπος χρόνος ζωής του λαμπτήρα φτάσει στο 0, η γραμμή ένδειξης ΥΠΟΛ. ΧΡΟΝΟΣ ΖΩΗΣ ΛΑΜΠ. αλλάζει από 0% σε 100 Ώρες και ξεκινάει η αντίστροφη μέτρηση.

Εάν ο υπόλοιπος χρόνος ζωής του λαμπτήρα φτάσει τις 0 ώρες, η συσκευή προβολής δεν θα ενεργοποιείται.

- Το μήνυμα που δηλώνει ότι ο λαμπτήρας ή τα φίλτρα πρέπει να αντικατασταθούν θα εμφανιστεί για ένα λεπτό μετά την ενεργοποίηση της συσκευής προβολής και όταν πιέσετε το πλήκτρο POWER στη συσκευή προβολής ή στο τηλεχειριστήριο.

  Για να εξαφανίσετε το μήνυμα, πιέστε οποιοδήποτε πλήκτρο στη συσκευή προβολής ή στο τηλεχειριστήριο.

Χρόνος ζωής λαμπτήρα(H)		Ανταλλακτικό λαμπτήρα
ΟΙΚΟΛΟΓΙΚΗ ΛΕΙΤΟΥΡΓΙΑ		
ΑΠΕΝΕΡΓ.	ΕΝΕΡΓ.	
2500	3000	NP25LP

- [ΣΥΝ. ΑΠΟΘ. ΑΝΘΡΑΚΑ]

  Προβάλλει τις πληροφορίες της εκτιμώμενης εξοικονόμησης άνθρακα σε κιλά. Ο συντελεστής αποτυπώματος διοξειδίου του άνθρακα στον υπολογισμό εξοικονόμησης άνθρακα βασίζεται στις οδηγίες του OECD (Έκδοση 2008). (→ σελίδα 40)

[ΠΗΓΗ(1)]

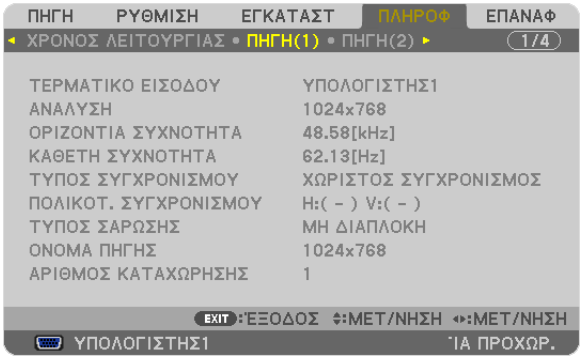

ΑΚΡΟΔΕΚΤΗΣ ΕΙΣΟΔΟΥ
ΟΡΙΖΟΝΤΙΑ ΣΥΧΝΟΤΗΤΑ
ΤΥΠΟΣ ΣΥΓΧΡΟΝΙΣΜΟΥ
ΤΥΠΟΣ ΣΑΡΩΣΗΣ
ΑΡΙΘ. ΕΙΣΟΔΟΥ

ΑΝΑΛΥΣΗ
ΚΑΘΕΤΗ ΣΥΧΝΟΤΗΤΑ
ΠΟΛΙΚΟΤ. ΣΥΓΧΡΟΝΙΣΜΟΥ
ΟΝΟΜΑ ΠΗΓΗΣ

[ΠΗΓΗ(2)]

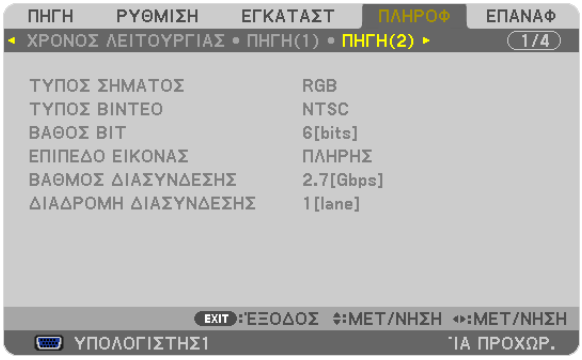

ΤΥΠΟΣ ΣΗΜΑΤΟΣ
ΒΑΘΟΣ BIT
ΡΥΘΜΟΣ ΣΥΝΔΕΣΗΣ

ΤΥΠΟΣ ΒΙΝΤΕΟ
ΕΠΙΠΕΔΟ ΕΙΚΟΝΑΣ
ΓΡΑΜΜΗ ΣΥΝΔΕΣΗΣ

[ΕΝΣΥΡΜΑΤΟ LAN]

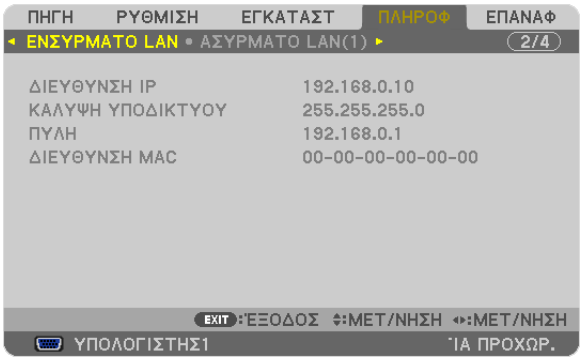

ΔΙΕΥΘΥΝΣΗ IP
ΠΥΛΗ

ΚΑΛΥΨΗ ΥΠΟΔΙΚΤΥΟΥ
ΔΙΕΥΘΥΝΣΗ MAC

[ΑΣΥΡΜΑΤΟ LAN(1)]

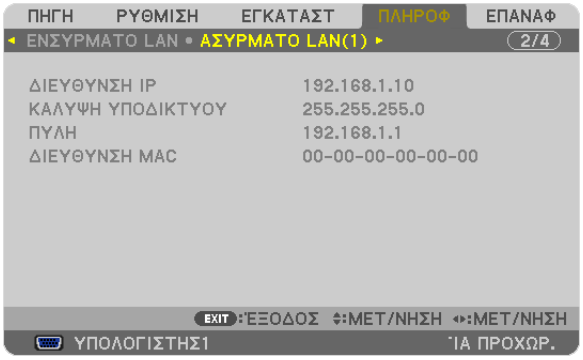

ΔΙΕΥΘΥΝΣΗ IP
ΠΥΛΗ
ΚΑΛΥΨΗ ΥΠΟΔΙΚΤΥΟΥ
ΔΙΕΥΘΥΝΣΗ MAC

[ΑΣΥΡΜΑΤΟ LAN(2)]

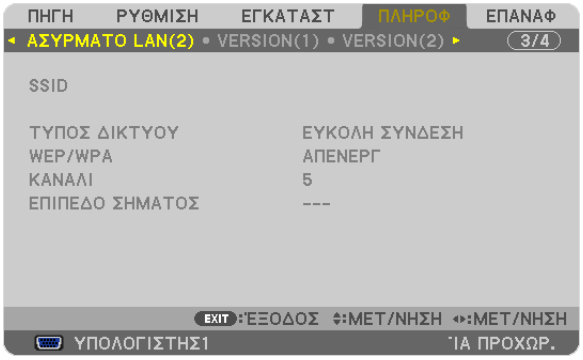

SSID
WEP/WPA
ΕΠΙΠΕΔΟ ΣΗΜΑΤΟΣ
ΤΥΠΟΣ ΔΙΚΤΥΟΥ
ΚΑΝΑΛΙ

[VERSION(1)]

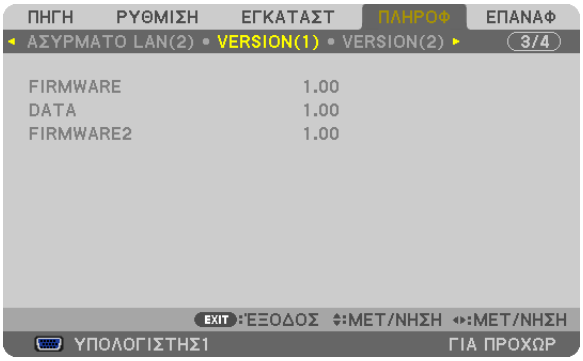

FIRMWARE
FIRMWARE2
DATA

[VERSION(2)]

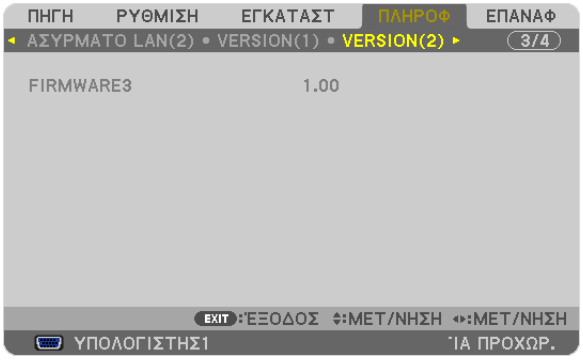

FIRMWARE3

[ΑΛΛΑ]

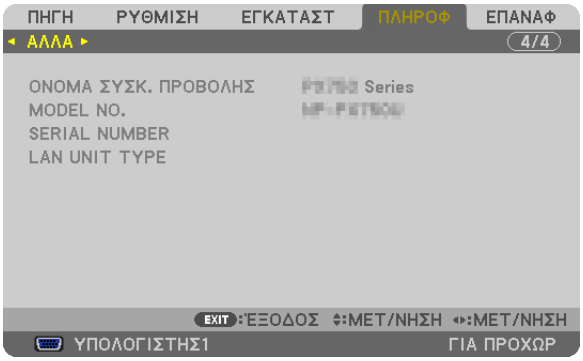

ΟΝΟΜΑ ΣΥΣΚ. ΠΡΟΒΟΛΗΣ
ΑΡΙΘΜΟΣ ΣΕΙΡΑΣ
ΚΩΔΙΚΟΣ ΕΛΕΓΧΟΥ (όταν έχει οριστεί [ΚΩΔΙΚΟΣ ΕΛΕΓΧΟΥ])
MODEL NO.
LAN UNIT TYPE

❽ Περιγραφές & Λειτουργίες του Μενού [ΕΠΑΝΑΦ]

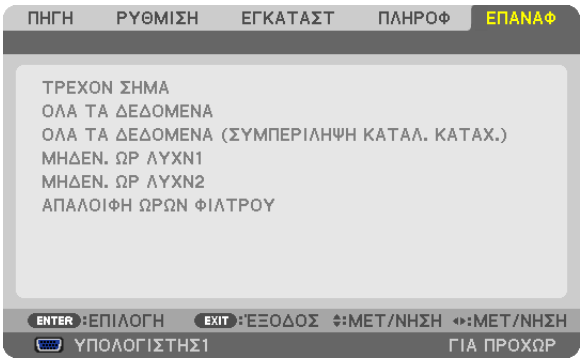

Επιστροφή στις εργοστασιακές προεπιλογές [ΕΠΑΝΑΦ]

Η λειτουργία ΕΠΑΝΑΦ σάς επιτρέπει να αλλάξετε τις προσαρμογές και τις ρυθμίσεις στις εργοστασιακά προκαθορισμένες για μία ή όλες τις πηγές με εξαίρεση τα κάτωθι:

[ΤΡΕΧΟΝ ΣΗΜΑ]
Επαναφέρει τις προσαρμογές για το τρέχον σήμα στα εργοστασιακά ρυθμισμένα επίπεδα.
Τα στοιχεία στα οποία μπορεί να γίνει επαναφορά είναι: [ΠΡΟΚΑΘΟΡΙΣΜΕΝΟ], [ΑΝΤΙΘΕΣΗ], [ΦΩΤΕΙΝΟΤΗΤΑ], [ΧΡΩΜΑ], [ΑΠΟΧΡΩΣΗ], [ΕΥΚΡΙΝΕΙΑ], [ΛΟΓΟΣ ΔΙΑΣΤΑΣΕΩΝ], [ΟΡΙΖΟΝΤΙΑ], [ΚΑΘΕΤΗ], [ΡΟΛΟΪ], [ΦΑΣΗ] και [ΥΠΕΡΒΟΛΙΚΗ ΣΑΡΩΣΗ].

[ΟΛΑ ΤΑ ΔΕΔΟΜΕΝΑ]
Πραγματοποιήστε επαναφορά όλων των ρυθμίσεων και των προσαρμογών για όλα τα σήματα στις εργοστασιακά προεπιλεγμένες ρυθμίσεις.
Μπορεί να γίνει επαναφορά όλων των στοιχείων **ΕΚΤΟΣ ΑΠΟ ΤΑ ΕΞΗΣ:** [ΛΙΣΤΑ ΚΑΤΑΧΩΡΗΣΗΣ], [ΓΛΩΣΣΑ], [ΦΟΝΤΟ], [ΜΗΝΥΜΑ ΦΙΛΤΡΟΥ], [ΟΘΟΝΗ], [ΓΕΩΜΕΤΡΙΚΗ ΔΙΟΡΘΩΣΗ], [ΑΝΤΙΣΤΑΘΜΙΣΗ ΠΟΛΛΩΝ ΟΘΟΝΩΝ], [ΑΝΑΦ. ΙΣΟΡΡΟΠΙΑΣ ΛΕΥΚΟΥ], [ΚΛΕΙΔΩΜΑ ΠΙΝΑΚΑ ΕΛΕΓΧΟΥ], [ΑΣΦΑΛΕΙΑ], [ΤΑΧΥΤΗΤΑ ΕΠΙΚΟΙΝΩΝΙΑΣ], [ΚΩΔΙΚΟΣ ΕΛΕΓΧΟΥ], [ΑΠΡΟΣΚΟΠΤΗ ΕΝΑΛΛΑΓΗ], [ΛΕΙΤΟΥΡΓΙΑ ΑΝΑΜΟΝΗΣ], [ΛΕΙΤΟΥΡΓΙΑ ΑΝΕΜΙΣΤΗΡΑ], [ΜΙΞΗ ΑΚΡΩΝ], [ΜΝΗΜΗ ΦΑΚΟΥ ΑΝΑΦ.], [ΗΜΕΡΟΜΗΝΙΑ ΚΑΙ ΩΡΑ], [ΥΠΟΛ. ΧΡΟΝ. ΖΩΗΣ ΛΑΜΠ.], [ΩΡΕΣ ΧΡΗΣΗΣ ΛΑΜΠΤΗΡΑ], [ΩΡΕΣ ΧΡΗΣΗΣ ΦΙΛΤΡΟΥ], [ΣΥΝ. ΑΠΟΘ. ΑΝΘΡΑΚΑ], [ΕΝΣΥΡΜΑΤΟ LAN] και [ΑΣΥΡΜΑΤΟ LAN].
Για να επαναφέρετε το χρόνο χρήσης λαμπτήρα, δείτε την παρακάτω ενότητα "Απαλοιφή μετρητή ωρών λαμπτήρα [ΑΠΑΛΟΙΦΗ ΩΡΩΝ ΛΑΜΠΤΗΡΑ]".

[ΟΛΑ ΤΑ ΔΕΔΟΜΕΝΑ (ΣΥΜΠΕΡΙΛΑΜΒΑΝΟΜΕΝΗΣ ΤΗΣ ΛΙΣΤΑΣ ΚΑΤΑΧΩΡΗΣΗΣ)]

Πραγματοποιήστε επαναφορά όλων των ρυθμίσεων και των προσαρμογών για όλα τα σήματα στις εργοστασιακά προεπιλεγμένες ρυθμίσεις εκτός από τα εξής: [ΓΛΩΣΣΑ], [ΦΟΝΤΟ], [ΜΗΝΥΜΑ ΦΙΛΤΡΟΥ], [ΟΘΟΝΗ], [ΑΝΤΙΣΤΑΘΜΙΣΗ ΠΟΛΛΩΝ ΟΘΟΝΩΝ], [ΑΝΑΦ. ΙΣΟΡΡΟΠΙΑΣ ΛΕΥΚΟΥ], [ΚΛΕΙΔΩΜΑ ΠΙΝΑΚΑ ΕΛΕΓΧΟΥ], [ΑΠΡΟΣΚΟΠΤΗ ΕΝΑΛΛΑΓΗ], [ΡΥΘΜΙΣΕΙΣ ΑΣΦΑΛΕΙΑΣ], [ΤΑΧΥΤΗΤΑ ΕΠΙΚΟΙΝΩΝΙΑΣ], [ΚΩΔΙΚΟΣ ΕΛΕΓΧΟΥ], [ΛΕΙΤΟΥΡΓΙΑ ΑΝΕΜΙΣΤΗΡΑ], [ΜΙΞΗ ΑΚΡΩΝ], [ΓΕΩΜΕΤΡΙΚΗ ΔΙΟΡΘΩΣΗ], [ΜΝΗΜΗ ΦΑΚΟΥ ΑΝΑΦ.], [ΗΜΕΡΟΜΗΝΙΑ ΚΑΙ ΩΡΑ], [ΛΕΙΤΟΥΡΓΙΑ ΑΝΑΜΟΝΗΣ], [ΥΠΟΛ. ΧΡΟΝ. ΖΩΗΣ ΛΑΜΠ.], [ΩΡΕΣ ΧΡΗΣΗΣ ΛΑΜΠΤΗΡΑ], [ΩΡΕΣ ΧΡΗΣΗΣ ΦΙΛΤΡΟΥ], [ΣΥΝ. ΑΠΟΘ. ΑΝΘΡΑΚΑ], [ΕΝΣΥΡΜΑΤΟ LAN] και [ΑΣΥΡΜΑΤΟ LAN].
Επίσης, διαγράφει όλα τα σήματα στο στοιχείο [ΛΙΣΤΑ ΚΑΤΑΧΩΡΗΣΗΣ] και επιστρέφει στις εργοστασιακά προεπιλεγμένες ρυθμίσεις.

ΣΗΜΕΙΩΣΗ: Δεν είναι δυνατή η επαναφορά κλειδωμένων σημάτων της λίστας καταχώρησης.

Απαλοιφή μετρητή ωρών λαμπτήρα [ΑΠΑΛΟΙΦΗ ΩΡΩΝ ΛΑΜΠΤΗΡΑ 1/ΑΠΑΛΟΙΦΗ ΩΡΩΝ ΛΑΜΠΤΗΡΑ 2]

Επαναφέρει το ρολόι του λαμπτήρα στο μηδέν. Με αυτή την επιλογή εμφανίζεται ένα υπομενού για επιβεβαίωση. Επιλέξτε [ΝΑΙ] και πιέστε το πλήκτρο ENTER.

ΣΗΜΕΙΩΣΗ: Ο χρόνος χρήσης του λαμπτήρα που έχει παρέλθει δεν θα επηρεαστεί ακόμα κι όταν πραγματοποιηθεί [ΕΠΑΝΑΦ] από το μενού.

ΣΗΜΕΙΩΣΗ: Η συσκευή προβολής θα τεθεί εκτός λειτουργίας και θα μεταβεί σε κατάσταση αναμονής, εάν συνεχίσετε να χρησιμοποιείτε τη συσκευή προβολής για άλλες 100 ώρες μετά το τέλος της διάρκειας ζωής του λαμπτήρα. Σε αυτή την περίπτωση δεν μπορείτε να απαλείψετε το μετρητή ωρών λαμπτήρα στο μενού. Εάν συμβεί αυτό, πιέστε το πλήκτρο HELP στο τηλεχειριστήριο για 10 δευτερόλεπτα ώστε να μηδενίσετε το ρολόι του λαμπτήρα. Αυτό πρέπει να γίνει μόνο μετά την αντικατάσταση του λαμπτήρα.

Απαλοιφή ωρών χρήσης φίλτρου [ΑΠΑΛΟΙΦΗ ΩΡΩΝ ΦΙΛΤΡΟΥ]

Επαναφέρει τις ώρες χρήσης του φίλτρου στο μηδέν. Με αυτή την επιλογή εμφανίζεται ένα υπομενού για επιβεβαίωση. Επιλέξτε [ΝΑΙ] και πιέστε το πλήκτρο ENTER.

Κατά την αποστολή είναι επιλεγμένο το στοιχείο [ΑΠΕΝΕΡΓ] για το [ΜΗΝΥΜΑ ΦΙΛΤΡΟΥ]. Όταν είναι επιλεγμένο το στοιχείο [ΑΠΕΝΕΡΓ], δεν χρειάζεται να απαλείψετε τις ώρες χρήσης του φίλτρου.

ΣΗΜΕΙΩΣΗ: Ο χρόνος χρήσης της φίλτρου που έχει παρέλθει δεν θα επηρεαστεί ακόμα κι όταν πραγματοποιηθεί [ΕΠΑΝΑΦ] από το μενού.

❾ Μενού εφαρμογών

Όταν έχει επιλεγεί [ΔΙΚΤΥΟ] από το μενού [ΠΗΓΗ], εμφανίζεται το μενού εφαρμογών [ΜΕΝΟΥ ΕΦΑΡΜΟΓΩΝ].
Το μενού εφαρμογών σας επιτρέπει να ρυθμίσετε το Λογισμικό υποστήριξης (User Supportware), τις Ρυθμίσεις δικτύου (ΡΥΘΜΙΣΕΙΣ ΔΙΚΤΥΟΥ) και τα Εργαλεία (ΕΡΓΑΛΕΙΑ).
Μπορείτε να πραγματοποιήσετε λήψη του User Supportware (Λογισμικού υποστήριξης χρήστη) από τον ιστότοπό μας.
Στη [ΛΕΙΤΟΥΡΓΙΑ ΔΙΑΧΕΙΡΙΣΤΗ], μπορείτε να επιλέξετε είτε το μενού [ΓΙΑ ΠΡΟΧΩΡΗΜΕΝΟΥΣ] ή το μενού [ΒΑΣΙΚΟ]. (→ σελίδα 162)
Το μενού [ΒΑΣΙΚΟ] περιέχει τα πιο χρήσιμα μενού και εντολές.

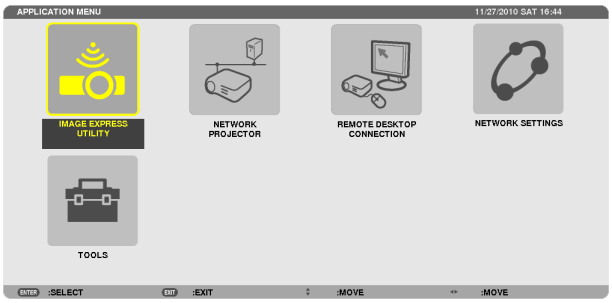

IMAGE EXPRESS UTILITY

Εμφανίζονται οι απαιτούμενες πληροφορίες σχετικά με το όνομα της συσκευής προβολής, την ανάλυση και το δίκτυο (ενσύρματο/ασύρματο) για τη χρήση του Image Express Utility.
Χρησιμοποιήστε αυτές τις πληροφορίες για να ρυθμίσετε τον υπολογιστή σας.

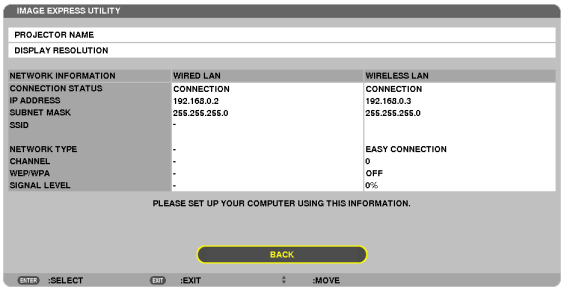

ΣΥΣΚΕΥΗ ΠΡΟΒΟΛΗΣ ΔΙΚΤΥΟΥ

Εμφανίζονται οι απαιτούμενες πληροφορίες σχετικά με το όνομα της συσκευής προβολής, την ανάλυση και το δίκτυο (ενσύρματο/ασύρματο) για τη χρήση της συσκευής προβολής δικτύου.
Χρησιμοποιήστε αυτές τις πληροφορίες για να ρυθμίσετε τον υπολογιστή σας.

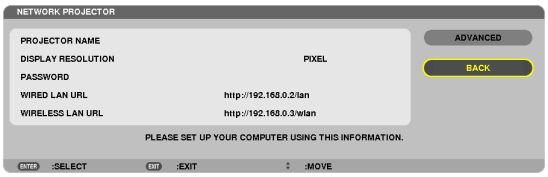

ΣΥΝΔΕΣΗ ΑΠΟΜΑΚΡΥΣΜΕΝΗΣ ΕΠΙΦΑΝΕΙΑΣ ΕΡΓΑΣΙΑΣ

Σας επιτρέπει να ορίσετε το όνομα υπολογιστή κατά την είσοδο και τα εφέ για την απομακρυσμένη επιφάνεια εργασίας.

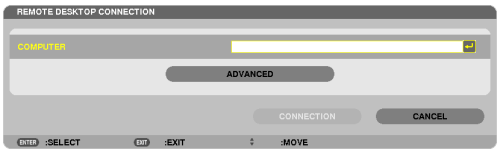

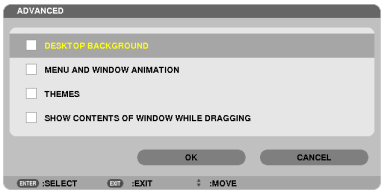

ΣΗΜΕΙΩΣΗ:

- *Για να δημιουργήσετε τη σύνδεση απομακρυσμένης επιφάνειας εργασίας απαιτείται η χρήση πληκτρολογίου USB.*

ΡΥΘΜΙΣΕΙΣ ΔΙΚΤΥΟΥ

Σημαντικό:

- *Συμβουλευτείτε το διαχειριστή του δικτύου σας για τις ρυθμίσεις αυτές.*
- *Όταν χρησιμοποιείτε μια ενσύρματη σύνδεση LAN, συνδέστε ένα καλώδιο LAN (καλώδιο Ethernet) στη θύρα LAN (RJ-45) της συσκευής προβολής. (→ σελίδα 177)*

ΣΥΜΒΟΥΛΗ: Οι ρυθμίσεις δικτύου που πραγματοποιείτε δεν θα επηρεαστούν ακόμα κι όταν πραγματοποιηθεί [ΕΠΑΝΑΦ] από το μενού.

Υποδείξεις για τον τρόπο δημιουργίας σύνδεσης LAN

Για να ρυθμίσετε τη συσκευή προβολής για μια σύνδεση LAN:
Επιλέξτε [ΕΝΣΥΡΜΑΤΟ LAN] ή [ΑΣΥΡΜΑΤΟ LAN] → [ΠΡΟΦΙΛ] → [ΠΡΟΦΙΛ 1] ή [ΠΡΟΦΙΛ 2].
Μπορείτε να πραγματοποιήσετε δύο ρυθμίσεις για σύνδεση ενσύρματου ή ασύρματου LAN.
Έπειτα, ενεργοποιήστε ή απενεργοποιήστε τις επιλογές [DHCP], [ΔΙΕΥΘΥΝΣΗ IP], [ΚΑΛΥΨΗ ΥΠΟΔΙΚΤΥΟΥ] και [ΠΥΛΗ] και, στη συνέχεια, πατήστε [OK] και το πλήκτρο ENTER. (→ σελίδα 147)

Για να ανακαλέσετε τις ρυθμίσεις LAN που έχουν αποθηκευτεί στον αριθμό προφίλ:
Επιλέξτε [ΠΡΟΦΙΛ 1] ή [ΠΡΟΦΙΛ 2] για ενσύρματο ή ασύρματο LAN και, στη συνέχεια, πατήστε [OK] και το πλήκτρο ENTER. (→ σελίδα 147)

Για να συνδέσετε ένα διακομιστή DHCP:
Ενεργοποιήστε την επιλογή [DHCP] για ενσύρματο ή ασύρματο LAN. Επιλέξτε [ΕΝΕΡΓ.] και πατήστε το πλήκτρο ENTER. Για να ορίσετε τη διεύθυνση IP χωρίς να χρησιμοποιήσετε το διακομιστή DHCP, απενεργοποιήστε την επιλογή [DHCP]. (→ σελίδα 148)

Για να ρυθμίσετε μόνο ασύρματο LAN (ΤΥΠΟΣ ΔΙΚΤΥΟΥ και WEP/WPA):
Επιλέξτε [ΠΡΟΦΙΛ 1] ή [ΠΡΟΦΙΛ 2] για ασύρματο LAN και, στη συνέχεια, επιλέξτε [ΓΙΑ ΠΡΟΧΩΡΗΜΕΝΟΥΣ] και πατήστε [OK] και το πλήκτρο ENTER. Θα εμφανιστεί το μενού Για προχωρημένους. (→ σελίδα 149)

Για να επιλέξετε ένα SSID:
Επιλέξτε [ADVANCED] (ΓΙΑ ΠΡΟΧΩΡΗΜΕΝΟΥΣ) → [SITE SURVEY] (ΕΠΙΣΚΟΠΗΣΗ ΠΕΡΙΟΧΗΣ) και πατήστε το πλήκτρο ENTER. Επιλέξτε SSID και πατήστε το πλήκτρο > για να επιλέξετε [OK] και πατήστε το πλήκτρο ENTER.
Εάν δεν χρησιμοποιήσετε το [ΕΠΙΣΚΟΠΗΣΗ ΠΕΡΙΟΧΗΣ], πληκτρολογήστε το SSID και επιλέξτε [ΒΑΣΙΚΗ ΥΠΟΔΟΜΗ] ή [ΕΠΙΛΟΓΗ AD HOC]. (→ σελίδα 149)

Για να λαμβάνετε μηνύματα χρόνου αντικατάστασης του λαμπτήρα ή μηνύματα σφαλμάτων μέσω e-mail:
Επιλέξτε [ΑΛΛΗΛΟΓΡΑΦΙΑ ΕΙΔΟΠΟΙΗΣΗΣ] και ορίστε [ΔΙΕΥΘΥΝΣΗ ΑΠΟΣΤΟΛΕΑ], [ΟΝΟΜΑ ΔΙΑΚΟΜ. SMTP] και [ΔΙΕΥΘΥΝΣΗ ΠΑΡΑΛΗΠΤΗ]. Τέλος, επιλέξτε [OK] και πιέστε το πλήκτρο ENTER. (→ σελίδα 160)

Για να εκτελέσετε την επιλογή [ΕΥΚΟΛΗ ΣΥΝΔΕΣΗ] χρησιμοποιώντας το Image Express Utility 2.0 ή Image Express Utility 2 για Mac:
Η [ΕΥΚΟΛΗ ΣΥΝΔΕΣΗ] είναι μια λειτουργία που μπορεί να συντομεύσει τις πολύπλοκες ρυθμίσεις LAN, όταν χρησιμοποιείτε το Image Express Utility και συνδέετε τον υπολογιστή και τη συσκευή προβολής μέσω ασύρματου LAN.
Χρησιμοποιήστε το Image Express Utility 2.0 και το Image Express Utility 2 για Mac που περιλαμβάνεται στο CD-ROM της συσκευής προβολής NEC.
Για να χρησιμοποιήσετε την επιλογή [ΕΥΚΟΛΗ ΣΥΝΔΕΣΗ], επιλέξτε [ΕΝΣΥΡΜΑΤΟ LAN] → [ΠΡΟΦΙΛ] → [ΕΥΚΟΛΗ ΣΥΝΔΕΣΗ].

ΣΗΜΕΙΩΣΗ: Η λειτουργία [ΕΥΚΟΛΗ ΣΥΝΔΕΣΗ] είναι διαθέσιμη στα Windows 7, Windows Vista ή Windows XP SP3.

ΕΝΣΥΡΜΑΤΟ LAN ή ΑΣΥΡΜΑΤΟ LAN (μόνο για το μενού ΓΙΑ ΠΡΟΧΩΡΗΜΕΝΟΥΣ)

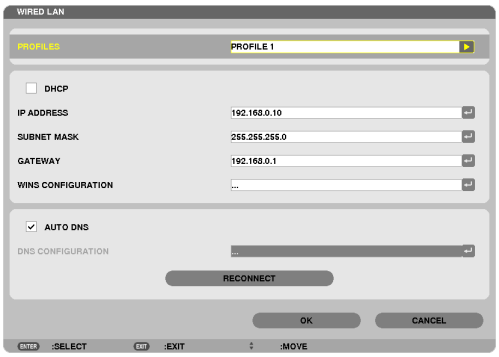

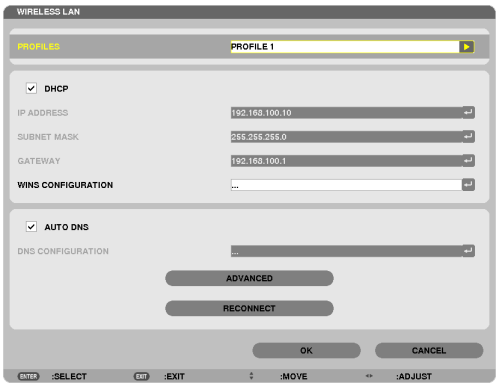

* Για να χρησιμοποιήσετε τις λειτουργίες ασύρματου LAN, συνδέστε μια μονάδα ασύρματου LAN που πωλείται ξεχωριστά στη συσκευή προβολής. (→ σελίδα 178)

ΠΡΟΦΙΛ	• Στη μνήμη της συσκευής προβολής μπορούν να αποθηκευτούν έως και δύο ρυθμίσεις για τη θύρα LAN ή τη μονάδα USB ασύρματου LAN. Συνολικά μπορούν να αποθηκευτούν μέχρι τέσσερις ρυθμίσεις. Μπορούν να αποθηκευτούν πέντε ρυθμίσεις: δύο για την ενσωματωμένη θύρα LAN, δύο για το ασύρματο LAN και μία για το WPS. • Επιλέξτε [ΠΡΟΦΙΛ 1] ή [ΠΡΟΦΙΛ 2] και, στη συνέχεια, πραγματοποιήστε τις ρυθμίσεις για την επιλογή [DHCP] καθώς και για τις υπόλοιπες επιλογές. Στη συνέχεια, επιλέξτε [OK] και πιέστε το πλήκτρο ENTER. Με αυτό τον τρόπο θα αποθηκευτούν οι ρυθμίσεις σας στη μνήμη. • Για να ανακαλέσετε τις ρυθμίσεις από τη μνήμη: Αφού επιλέξετε πρώτα [ΠΡΟΦΙΛ 1] ή [ΠΡΟΦΙΛ 2] από τη λίστα [ΠΡΟΦΙΛ], Επιλέξτε [OK] και πιέστε το πλήκτρο ENTER. • Για να διακοπεί η εκπομπή ραδιοκυμάτων από τη μονάδα USB ασύρματου LAN, επιλέξτε το στοιχείο [ΑΠΕΝΕΡΓ.] από τη λίστα [ΠΡΟΦΙΛ]. • Αν επιλέξετε [ΣΗΜΕΙΟ ΑΠΛΗΣ ΠΡΟΣΒΑΣΗ], θα δοθεί η δυνατότητα στη συσκευή προβολής να δημιουργήσει δίκτυο βασικής υποδομής. Θα δημιουργηθεί αυτόματα ένα SSID. Όταν αλλάξει η διεύθυνση IP της συσκευής προβολής, η αλλαγή θα ισχύσει μετά από ένα με δύο λεπτά. Επιλέξτε "Αυτόματη απόκτηση διεύθυνσης IP" για να ρυθμίσετε τη διεύθυνση IP ενός συνδεδεμένου υπολογιστή. Θα χρειαστούν λίγα λεπτά για να εφαρμοστεί η αλλαγή της διεύθυνσης IP του υπολογιστή σας σε Windows 7/Windows Vista, ενώ σε Windows XP θα χρειαστούν ένα ή δύο λεπτά. Όταν συνδέεστε στον υπολογιστή σας για να αποθηκεύσετε το προφίλ σας και επιλέγετε "Αυτόματη σύνδεση όταν βρίσκομαι εντός εμβέλειας" από την καρτέλα Ιδιότητες του Ασύρματου Δικτύου στα Windows για το επιλεγμένο σας προφίλ, η πρόσβαση στο ασύρματο LAN θα γίνεται στις παρακάτω περιπτώσεις: • Κατά την ενεργοποίηση του υπολογιστή ή της συσκευής προβολής • όταν ο τύπος του notebook επιτυγχάνεται να βρίσκεται εντός εμβέλειας του ασύρματου LAN της συσκευής προβολής. Η μετάδοση δεδομένων μεταξύ ασύρματου LAN και ενσύρματου LAN δεν είναι δυνατή. Όταν χρησιμοποιείται η λειτουργία [ΣΗΜΕΙΟ ΑΠΛΗΣ ΠΡΟΣΒΑΣΗΣ] για την αποστολή εικόνων, συνιστάται η σύνδεση μόνο σε έναν υπολογιστή.	—

	• Όταν επιλέγετε [WPS], το δίκτυο θα παραμένει συνδεδεμένο, χρησιμοποιώντας τις ρυθμίσεις που αποθηκεύτηκαν αυτόματα με τη λειτουργία WPS. Αν επιλέξετε [WPS], θα επιτραπεί στη συσκευή προβολής να αποκτήσει πρόσβαση στο δίκτυο, χρησιμοποιώντας τις ρυθμίσεις που αποθήκευσε αυτόματα η λειτουργία WPS.	
DHCP	Επισημάνετε με ένα σύμβολο επιλογής ώστε να πραγματοποιείται αυτόματα η εκχώρηση διεύθυνσης IP στη συσκευή προβολής από το διακομιστή DHCP. Αφαιρέστε το σύμβολο από το πλαίσιο επιλογής για να καταχωρίσετε τη διεύθυνση IP ή τον αριθμό κάλυψης υποδικτύου που έχετε λάβει από το διαχειριστή δικτύου σας.	—
ΔΙΕΥΘΥΝΣΗ IP	Ρυθμίστε τη διεύθυνση IP του δικτύου στο οποίο είναι συνδεδεμένη η συσκευή προβολής όταν η επιλογή [DHCP] είναι απενεργοποιημένη.	Έως 12 αριθμητικούς χαρακτήρες
ΚΑΛΥΨΗ ΥΠΟΔΙΚΤΥΟΥ	Ρυθμίστε τον αριθμό κάλυψης υποδικτύου στο οποίο είναι συνδεδεμένη η συσκευή προβολής όταν η επιλογή [DHCP] είναι απενεργοποιημένη.	Έως 12 αριθμητικούς χαρακτήρες
ΠΥΛΗ	Ρυθμίστε την προεπιλεγμένη πύλη του δικτύου στο οποίο είναι συνδεδεμένη η συσκευή προβολής όταν η επιλογή [DHCP] είναι απενεργοποιημένη.	Έως 12 αριθμητικούς χαρακτήρες
ΔΙΑΜΟΡΦΩΣΗ WNS	Ρυθμίστε τη διεύθυνση IP του διακομιστή WINS του δικτύου στο οποίο είναι συνδεδεμένη η συσκευή προβολής όταν η επιλογή [DHCP] είναι απενεργοποιημένη.	Έως 12 αριθμητικούς χαρακτήρες
ΑΥΤΟΜΑΤΟ DNS	Επισημάνετε με ένα σύμβολο επιλογής ώστε να πραγματοποιείται αυτόματα η εκχώρηση διεύθυνσης IP του διακομιστή DNS στη συσκευή προβολής από το διακομιστή DHCP. Αφαιρέστε το σύμβολο από το πλαίσιο επιλογής για να ορίσετε τη διεύθυνση IP του διακομιστή DNS στον οποίο είναι συνδεδεμένη η συσκευή προβολής.	Έως 12 αριθμητικούς χαρακτήρες
ΔΙΑΜΟΡΦΩΣΗ DNS	Ρυθμίστε τη διεύθυνση IP του διακομιστή DNS του δικτύου στο οποίο είναι συνδεδεμένη η συσκευή προβολής όταν έχει αποεπιλεγεί το στοιχείο [ΑΥΤΟΜΑΤΟ DNS].	Έως 12 αριθμητικούς χαρακτήρες
ΓΙΑ ΠΡΟΧΩΡΗΜΕΝΟΥΣ*	Το μενού αυτό σας επιτρέπει να ορίσετε διάφορα στοιχεία για την ασύρματη σύνδεση LAN (τύπος δικτύου, ασφάλεια).	—
ΕΠΑΝΑΣΥΝΔΕΣΗ	Προσπαθήστε ξανά να συνδέσετε τη συσκευή προβολής σε ένα δίκτυο. Κάντε αυτή την προσπάθεια, εάν έχετε αλλάξει το στοιχείο [ΠΡΟΦΙΛ].	—

* Η οθόνη ρύθμισης [ΓΙΑ ΠΡΟΧΩΡΗΜΕΝΟΥΣ] είναι διαθέσιμη μόνο για την επιλογή [ΑΣΥΡΜΑΤΟ LAN].

ΣΗΜΕΙΩΣΗ:

- *Αν επιλέξετε [ΕΥΚΟΛΗ ΣΥΝΔΕΣΗ] από [ΠΡΟΦΙΛ], δεν μπορείτε να κάνετε ρυθμίσεις στο DHCP και τα επόμενα στοιχεία, εκτός από το [ΚΑΝΑΛΙ] στο [ΓΙΑ ΠΡΟΧΩΡΗΜΕΝΟΥΣ].*

Ρυθμίσεις για προχωρημένους (ρυθμίσεις που απαιτούνται μόνο όταν χρησιμοποιείται μονάδα ασύρματου LAN που πωλείται ξεχωριστά) (μόνο στο μενού ΓΙΑ ΠΡΟΧΩΡΗΜΕΝΟΥΣ)

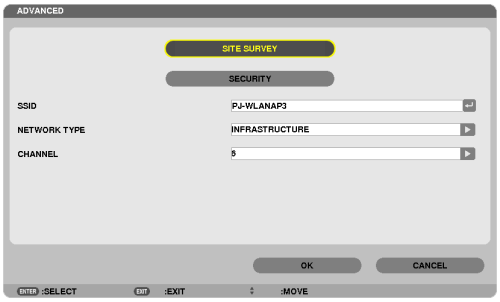

ΕΠΙΣΚΟΠΗΣΗ ΠΕΡΙΟΧΗΣ	Εμφανίζει μια λίστα με τα διαθέσιμα SSID για ασύρματο LAN στην περιοχή. Επιλέξτε ένα SSID στο οποίο μπορείτε να έχετε πρόσβαση. Για να επιλέξετε SSID, επισημάνετε το [SSID] και χρησιμοποιήστε το στοιχείο ▶ για να επιλέξετε [OK] και πατήστε το πλήκτρο ENTER. ..... Σημείο ασύρματης πρόσβασης ..... Υπολογιστής Ad Hoc ..... Ενεργοποιημένο το στοιχείο WEP ή WPA	—
ΑΣΦΑΛΕΙΑ	Ενεργοποιεί ή απενεργοποιεί τη λειτουργία κρυπτογράφησης για ασφαλή μετάδοση. Για να χρησιμοποιήσετε κρυπτογράφηση, ορίστε ένα κλειδί WEP ή κλειδί κρυπτογράφησης. Επιλέξτε τον κατάλληλο τύπο ασφάλειας για τον υπολογιστή σας και τη μονάδα ασύρματου LAN. ΑΠΕΝΕΡΓ. ..... Η λειτουργία κρυπτογράφησης δεν θα ενεργοποιηθεί. Οι επικοινωνίες σας μπορεί να παρακολουθούνται από κάποιον. WEP (64bit) ..... Χρησιμοποιεί μήκος δεδομένων 64 bit για ασφαλή μετάδοση. WEP (128bit) ..... Χρησιμοποιεί μήκος δεδομένων 128 bit για ασφαλή μετάδοση. Αυτή η επιλογή αυξάνει το απόρρητο και την ασφάλεια συγκριτικά με την κρυπτογράφηση μήκους δεδομένων 64 bit. WPA-PSK/WPA2-PSK/WPA-EAP/WPA2-EAP ..... Αυτές οι επιλογές παρέχουν μεγαλύτερη ασφάλεια από την επιλογή WEP. *ΣΗΜΕΙΩΣΗ:* • *Οι ρυθμίσεις σχετικά με τον τύπο ασφάλειας, το κλειδί WEP και το κλειδί κρυπτογράφησης πρέπει να είναι ίδιες με αυτές στις συσκευές επικοινωνίας, όπως σε έναν Η/Υ, ή στο σημείο πρόσβασης του ασύρματου δικτύου σας.* • *Όταν έχετε επιλέξει το στοιχείο [ΑΣΦΑΛΕΙΑ], η ταχύτητα μετάδοσης εικόνας επιβραδύνεται.* • *Τα [WPA-PSK], [WPA-EAP], [WPA2-PSK] και [WPA2-EAP] δεν είναι διαθέσιμα όταν επιλέγετε [ΕΠΙΛΟΓΗ AD HOC] από το [ΤΥΠΟΣ ΔΙΚΤΥΟΥ].*	—
SSID	Εισαγάγετε ένα αναγνωριστικό (SSID) για ασύρματο LAN. Η επικοινωνία μπορεί να γίνει μόνο με εξοπλισμό του οποίου το SSID ταιριάζει με το SSID για το ασύρματο LAN σας.	Έως 32 αλφαριθμητικούς χαρακτήρες (διάκριση πεζών και κεφαλαίων).

ΤΥΠΟΣ ΔΙΚΤΥΟΥ	Επιλέξτε τη μέθοδο επικοινωνίας όταν χρησιμοποιείτε ασύρματο LAN. ΒΑΣΙΚΗ ΥΠΟΔΟΜΗ.....Επιλέξτε αυτή την επιλογή όταν επικοινωνείτε με μία ή περισσότερες συσκευές συνδεδεμένες στο ασύρματο ή ενσύρματο δίκτυο LAN μέσω ενός σημείου ασύρματης σύνδεσης. ΕΠΙΛΟΓΗ AD HOC.....Επιλέξτε αυτή την επιλογή όταν χρησιμοποιείτε το ασύρματο LAN για να επικοινωνείτε απευθείας με έναν υπολογιστή με ομότιμο (peer-to-peer) τρόπο.	—
ΚΑΝΑΛΙ	Επιλογή καναλιού. Τα διαθέσιμα κανάλια ποικίλλουν, ανάλογα με τη χώρα και την περιοχή. Όταν επιλέγετε [ΒΑΣΙΚΗ ΥΠΟΔΟΜΗ], βεβαιωθείτε ότι η συσκευή προβολής και το σημείο πρόσβασής σας βρίσκονται στο ίδιο κανάλι. Όταν επιλέγετε [ΕΠΙΛΟΓΗ AD HOC], βεβαιωθείτε ότι η συσκευή προβολής και ο υπολογιστής σας βρίσκονται στο ίδιο κανάλι.	—

Όταν έχει επιλεγεί [WEP(64bit)] ή [WEP(128bit)] για το [ΤΥΠΟΣ ΑΣΦΑΛΕΙΑΣ]

ΕΠΙΛΟΓΗ ΚΛΕΙΔΙΟΥ	Επιλέγει ένα κλειδί WEP από τα παρακάτω τέσσερα κλειδιά.
ΚΛΕΙΔΙ1, ΚΛΕΙΔΙ2, ΚΛΕΙΔΙ3, ΚΛΕΙΔΙ4	Εισαγάγετε ένα κλειδί WEP. • **Μέγιστος αριθμός χαρακτήρων**

Επιλογή	Αλφαριθμητικοί χαρακτήρες (ASCII)	Δεκαεξαδικοί χαρακτήρες (HEX)
WEP 64 bit	5	10
WEP 128 bit	13	26

Όταν έχει επιλεγεί [WPA-PSK], [WPA-EAP], [WPA2-PSK] ή [WPA2-EAP] για το [ΤΥΠΟΣ ΑΣΦΑΛΕΙΑΣ]

ΤΥΠΟΣ ΚΡΥΠΤΟΓΡΑΦΗΣΗΣ	Επιλέξτε [TKIP] ή [AES].
ΚΛΕΙΔΙ	Εισαγάγετε το κλειδί κρυπτογράφησης. Το μήκος του κλειδιού πρέπει να είναι 8 ή μεγαλύτερο και 63 ή μικρότερο.

[ΕΛΕΓΧΟΣ ΤΑΥΤΟΤΗΤΑΣ] (απαιτείται μόνο για ασύρματη σύνδεση)

Απαιτείται η ρύθμιση για χρήση WPA-EAP ή WPA2-EAP.

Προετοιμασία πριν τη ρύθμιση

Επιλέξτε έλεγχο ταυτότητας WPA-EAP ή WPA2-EAP συμβατό με ασύρματο LAN και εγκαταστήστε ένα ψηφιακό πιστοποιητικό στη συσκευή προβολής.

1. ***Ρυθμίστε [ΗΜΕΡΟΜΗΝΙΑ ΚΑΙ ΩΡΑ] στη συσκευή προβολής. (→ σελίδα 166)***
2. ***Αποθηκεύστε τα ψηφιακά πιστοποιητικά (αρχεία) για τη ρύθμιση WPA-EAP ή WPA2-EAP στη συσκευή USB χρησιμοποιώντας έναν υπολογιστή.***

   Αφού αποθηκεύσετε το αρχείο, αφαιρέστε τη συσκευή USB από τον υπολογιστή.

Σημαντικό:
- *Οι μορφές αρχείων των ψηφιακών πιστοποιητικών που υποστηρίζονται από τη συσκευή προβολής είναι μόνοι DER και PKCS#12.*
- *Η συσκευή προβολής δεν μπορεί να διαχειριστεί ψηφιακά πιστοποιητικά των οποίων τα αρχεία υπερβαίνουν τα 8 KB.*
- *Δεν υποστηρίζεται η CRL (Λίστα ανάκλησης πιστοποιητικών).*
- *Δεν υποστηρίζεται η αλυσίδα πιστοποιητικών πελάτη.*

3. ***Εισαγάγετε τη συσκευή USB στη θύρα USB της συσκευής προβολής.***

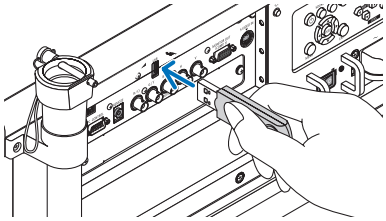

Διαδικασίες ρύθμισης

1. ***Επιλέξτε [ΡΥΘΜΙΣΕΙΣ ΔΙΚΤΥΟΥ] → [ΑΣΥΡΜΑΤΟ LAN].***

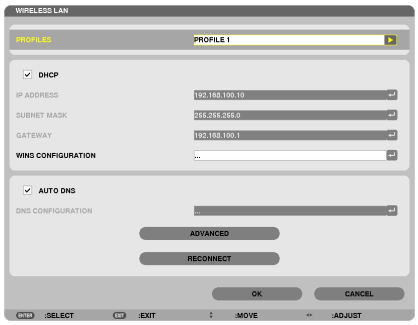

2. ***Ορίστε τα στοιχεία, όπως ΠΡΟΦΙΛ, DHCP, ΔΙΕΥΘΥΝΣΗ IP, ΚΑΛΥΨΗ ΥΠΟΔΙΚΤΥΟΥ και άλλα, όπως απαιτείται.***
   - *Επιλέξτε [ΠΡΟΦΙΛ 1] ή [ΠΡΟΦΙΛ 2] από τη λίστα [ΠΡΟΦΙΛ]. Εάν έχει επιλεγεί [ΕΥΚΟΛΗ ΣΥΝΔΕΣΗ], η επιλογή WPA-PSK, WPA2-PSK, WPA-EAP ή WPA2-EAP δεν είναι διαθέσιμη.*
3. ***Επιλέξτε [ΓΙΑ ΠΡΟΧΩΡΗΜΕΝΟΥΣ] και πιέστε το πλήκτρο ENTER.***

   Εμφανίζεται η οθόνη ρύθμισης [ΓΙΑ ΠΡΟΧΩΡΗΜΕΝΟΥΣ].

4. Επιλέξτε [ΕΠΙΣΚΟΠΗΣΗ ΠΕΡΙΟΧΗΣ] και πατήστε το πλήκτρο ENTER.

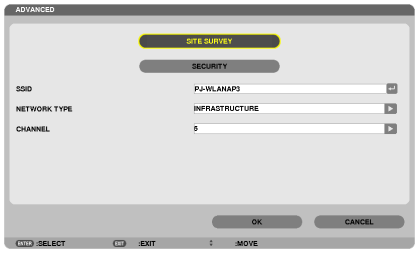

Θα εμφανιστεί η λίστα "SSID".

5. Επιλέξτε ένα SSID και, στη συνέχεια, πατήστε [OK].

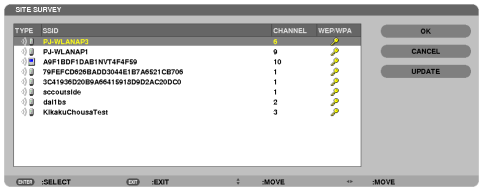

Τέλος, πατήστε το πλήκτρο ENTER.

- *Επιλέξτε το SSID για το οποίο έχει ρυθμιστεί το στοιχείο WPA-PSK ή WPA2-PSK.*
- *Επιλέξτε [ΒΑΣΙΚΗ ΥΠΟΔΟΜΗ ( )] για το [ΤΥΠΟΣ ΔΙΚΤΥΟΥ]. Εάν έχει επιλεγεί το στοιχείο [ΕΠΙΛΟΓΗ AD HOC ( )], η επιλογή WPA-PSK, WPA2-PSK, WPA-EAP ή WPA2-EAP δεν είναι διαθέσιμη.*

6. Επιλέξτε την καρτέλα [ΑΣΦΑΛΕΙΑ].

Εμφανίζεται η σελίδα [ΑΣΦΑΛΕΙΑ].

7. Επιλέξτε το πεδίο [ΤΥΠΟΣ ΑΣΦΑΛΕΙΑΣ] και πατήστε το πλήκτρο ENTER.

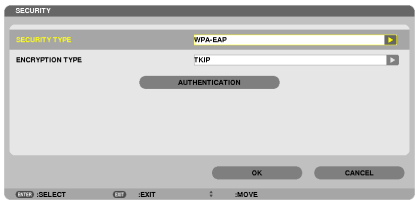

Θα εμφανιστεί η αναπτυσσόμενη λίστα.

8. Επιλέξτε [WPA-EAP] ή [WPA2-EAP] και πατήστε το πλήκτρο ENTER.

9. Επιλέξτε το πεδίο [TKIP/AES] και πατήστε το πλήκτρο ENTER.

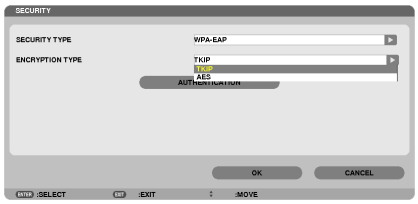

Θα εμφανιστεί η αναπτυσσόμενη λίστα.

10. Επιλέξτε [TKIP] ή [AES] και πατήστε το πλήκτρο ENTER.

Επιλέξτε [TKIP] ή [AES] σύμφωνα με τη ρύθμιση για το σημείο πρόσβασης.

11.Επιλέξτε την καρτέλα [ΕΛΕΓΧΟΣ ΤΑΥΤΟΤΗΤΑΣ].

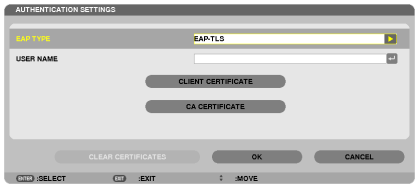

Εμφανίζεται η σελίδα [ΕΛΕΓΧΟΣ ΤΑΥΤΟΤΗΤΑΣ].

Επιλέξτε είτε [EAP-TLS] είτε [PEAP-MSCHAPv2] για [ΤΥΠΟ EAP]. Τα στοιχεία ρύθμισης ποικίλουν ανάλογα με τον τύπο EAP. Δείτε τον παρακάτω πίνακα.

Τύπος EAP	Στοιχείο ρύθμισης	Σημείωση
EAP-TLS	Όνομα χρήστη	1 έως 32 χαρακτήρες
	Πιστοποιητικό πελάτη	Αρχείο μορφής PKCS#12
	Πιστοποιητικό CA (Πιστοποιητικό αρχής έκδοσης πιστοποιητικών)	Αρχείο μορφής DER
PEAP-MSCHAPv2	Όνομα χρήστη	1 έως 32 χαρακτήρες
	Κωδικός πρόσβασης	1 έως 32 χαρακτήρες
	Πιστοποιητικό CA (Πιστοποιητικό αρχής έκδοσης πιστοποιητικών)	Αρχείο μορφής DER

① **Επιλογή [EAP-TLS] για [ΤΥΠΟ EAP]:**
Η ακόλουθη ενότητα εξηγεί τη διαδικασία για την επιλογή του στοιχείου [EAP-TLS].
Για να επιλέξετε το στοιχείο [PEAP-MSCHAPv2], μεταβείτε στο βήμα 12 στη σελίδα 155.

12.Επιλέξτε το πεδίο [ΟΝΟΜΑ ΧΡΗΣΤΗ] και πατήστε το πλήκτρο ENTER.

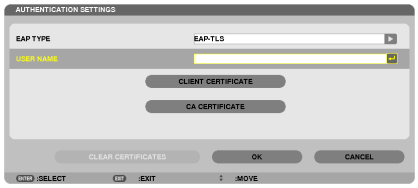

Θα εμφανιστεί η οθόνη εισαγωγής χαρακτήρων (εικονικό πληκτρολόγιο). Ορίστε το όνομα χρήστη.

- *Το όνομα χρήστη θα πρέπει να αποτελείται από 1 έως 32 χαρακτήρες.*
  (→ σελίδα 157)

13. Επιλέξτε [ΠΙΣΤΟΠΟΙΗΤΙΚΟ ΠΕΛΑΤΗ] και πατήστε το πλήκτρο ENTER.

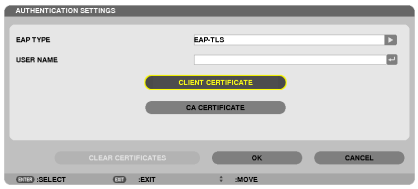

Θα εμφανιστεί μια λίστα αρχείων (οθόνη μικρογραφιών).

- *Για τη χρήση της οθόνης μικρογραφιών, ανατρέξτε στην ενότητα "4. Χρήση του Viewer στο "Εγχειρίδιο χρήσης" (PDF).*
- *Για να επιστρέψετε στη σελίδα [ΕΛΕΓΧΟΣ ΤΑΥΤΟΤΗΤΑΣ], πατήστε το πλήκτρο EXIT.*

ΣΗΜΕΙΩΣΗ:

Εγκατάσταση ψηφιακού πιστοποιητικού

Μπορείτε να εγκαταστήσετε τα ψηφιακά πιστοποιητικά (πιστοποιητικό πελάτη και πιστοποιητικό CA) για [ΠΡΟΦΙΛ 1 (ή 2)] κατά αρχείο.

- *Εγκαταστήστε ένα ριζικό πιστοποιητικό CA για ένα πιστοποιητικό CA.*
- *Εάν εγκαταστήσετε ένα ψηφιακό πιστοποιητικό ενώ υπάρχει ήδη ένα ψηφιακό πιστοποιητικό, το υπάρχον ψηφιακό πιστοποιητικό θα αντικατασταθεί από το νέο ψηφιακό πιστοποιητικό.*
- *Μόλις εγκατασταθεί το ψηφιακό πιστοποιητικό, τα στοιχεία του δεν μπορούν να διαγραφούν εάν διακόψετε τη ρύθμιση WPA-EAP ή WPA2-EAP.*

14. Στην οθόνη μικρογραφιών, επιλέξτε ένα ψηφιακό πιστοποιητικό (αρχείο μορφής PKCS#12) που είναι αποθηκευμένο στη συσκευή USB και πατήστε το πλήκτρο ENTER.

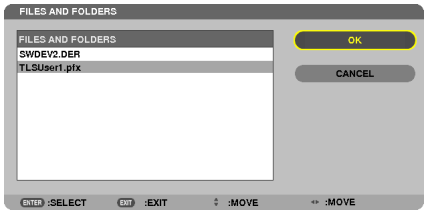

Θα εμφανιστεί η οθόνη κωδικού πρόσβασης.

15. Επιλέξτε το πεδίο [ΚΩΔΙΚΟΣ ΠΡΟΣΒΑΣΗΣ] και πατήστε το πλήκτρο ENTER.

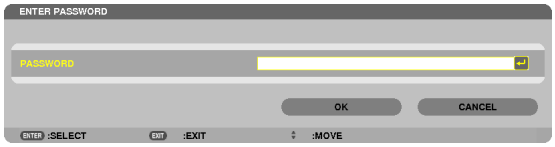

Θα εμφανιστεί η οθόνη εισαγωγής χαρακτήρων (εικονικό πληκτρολόγιο). Ορίστε τον κωδικό πρόσβασης του ιδιωτικού κλειδιού. Ο κωδικός πρόσβασης θα πρέπει να αποτελείται από 1 έως 32 χαρακτήρες.

Το επιλεγμένο αρχείο ψηφιακού πιστοποιητικού θα εγκατασταθεί στη συσκευή προβολής.

- *Εάν το ριζικό πιστοποιητικό CA δεν περιλαμβάνεται στο αρχείο που επιλέχθηκε στο Βήμα 14, προχωρήστε στο Βήμα 16. Εάν το ριζικό πιστοποιητικό CA περιλαμβάνεται, προχωρήστε στο Βήμα 18.*

16. Επιλέξτε [ΠΙΣΤΟΠΟΙΗΤΙΚΟ CA] και πιέστε το πλήκτρο ENTER.

Εμφανίζεται η οθόνη λίστας μονάδων.

17.Στην οθόνη μικρογραφιών, επιλέξτε ένα ψηφιακό πιστοποιητικό (αρχείο μορφής DER) που είναι αποθηκευμένο στη συσκευή USB και πατήστε το πλήκτρο ENTER.

- *Επιλέξτε εδώ το ριζικό πιστοποιητικό CA.*

  Το επιλεγμένο ψηφιακό πιστοποιητικό θα εγκατασταθεί στη συσκευή προβολής.

18.Μετά την ολοκλήρωση των απαιτούμενων ρυθμίσεων, επιλέξτε [OK] και πιέστε το πλήκτρο ENTER.

Εμφανίζεται πάλι η σελίδα [ΑΣΥΡΜΑΤΟ].

19.Επιλέξτε [ΕΠΑΝΑΣΥΝΔΕΣΗ] και πατήστε το πλήκτρο ENTER.

20.Επιλέξτε [OK] και πατήστε το πλήκτρο ENTER.

Η ενέργεια αυτή θα ολοκληρώσει τη ρύθμιση [EAP-TLS] για το [ΤΥΠΟΣ EAP] σε [WPA-EAP] ή [WPA2-EAP].

ΣΥΜΒΟΥΛΗ:

Απαλοιφή του ψηφιακού πιστοποιητικού που είναι εγκατεστημένο στη συσκευή προβολής

Για να απαλείψετε το ψηφιακό πιστοποιητικό που είναι εγκατεστημένο στη συσκευή προβολής, ακολουθήστε τα παρακάτω βήματα.

Ακολουθώντας την παρακάτω διαδικασία, θα απαλείψετε όλα τα ψηφιακά πιστοποιητικά για το προφίλ που εμφανίζεται αυτή τη στιγμή.

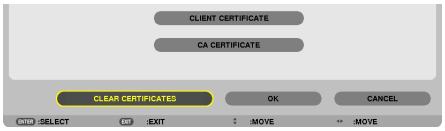

1. ***Επιλέξτε [ΑΠΑΛΟΙΦΗ ΠΙΣΤΟΠΟΙΗΤΙΚΩΝ] κάτω αριστερά της οθόνης ρυθμίσεων [ΓΙΑ ΠΡΟΧΩΡΗΜΕΝΟΥΣ] και πατήστε το πλήκτρο ENTER.***

   Θα εμφανιστεί ένα μήνυμα επιβεβαίωσης.

2. ***Επιλέξτε [ΝΑΙ] και πιέστε το πλήκτρο ENTER.***

   Θα πραγματοποιηθεί η απαλοιφή των ψηφιακών πιστοποιητικών.

ΣΥΜΒΟΥΛΗ:

- *Το ψηφιακό πιστοποιητικό μορφής PKCS#12 που περιλαμβάνει πιστοποιητικό CA θα εγκατασταθεί ως ριζικό πιστοποιητικό CA.*

② Επιλογή [PEAP-MSCHAPv2] για [ΤΥΠΟ EAP]:

12.Στη σελίδα [ΕΛΕΓΧΟΣ ΤΑΥΤΟΤΗΤΑΣ], επιλέξτε το πεδίο [ΤΥΠΟΣ EAP] και πατήστε το πλήκτρο ENTER.

Θα εμφανιστεί η αναπτυσσόμενη λίστα.

13.Επιλέξτε [PEAP-MSCHAPv2] και πατήστε το πλήκτρο ENTER.

14.Επιλέξτε το πεδίο [ΟΝΟΜΑ ΧΡΗΣΤΗ] και πατήστε το πλήκτρο ENTER.

Θα εμφανιστεί η οθόνη εισαγωγής χαρακτήρων (εικονικό πληκτρολόγιο). Ορίστε το όνομα χρήστη.

- *Το όνομα χρήστη πρέπει να αποτελείται από 32 χαρακτήρες ή λιγότερους.*

(→ σελίδα 157)

15. Αφού ορίσετε το όνομα χρήστη, επιλέξτε το πεδίο [ΚΩΔΙΚΟΣ ΠΡΟΣΒΑΣΗΣ] και πατήστε το πλήκτρο ENTER.

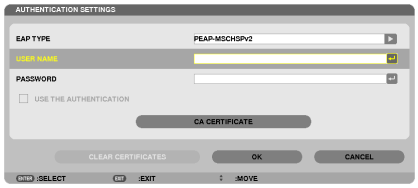

Θα εμφανιστεί η οθόνη εισαγωγής χαρακτήρων (εικονικό πληκτρολόγιο). Ορίστε κωδικό πρόσβασης.

- *Ο κωδικός πρόσβασης πρέπει να αποτελείται από 32 χαρακτήρες ή λιγότερους.*

16. Αφού ορίσετε τον κωδικό πρόσβασης, επιλέξτε το πεδίο [ΠΙΣΤΟΠΟΙΗΤΙΚΟ CA] και πατήστε το πλήκτρο ENTER.

Εμφανίζεται η οθόνη λίστας μονάδων.

- *Για τη χρήση της οθόνης μικρογραφιών, ανατρέξτε στην ενότητα "4. Χρήση του Viewer στο "Εγχειρίδιο χρήσης" (PDF).*
- *Για να επιστρέψετε στη σελίδα [ΕΛΕΓΧΟΣ ΤΑΥΤΟΤΗΤΑΣ], πατήστε το πλήκτρο EXIT.*

ΣΗΜΕΙΩΣΗ:

Εγκατάσταση ψηφιακού πιστοποιητικού

Μπορείτε να εγκαταστήσετε τα ψηφιακά πιστοποιητικά (πιστοποιητικό πελάτη και πιστοποιητικό CA) για [ΠΡΟΦΙΛ 1 (ή 2)] κατά αρχείο.

- *Εγκαταστήστε ένα ριζικό πιστοποιητικό CA για ένα πιστοποιητικό CA.*
- *Εάν εγκαταστήσετε ένα ψηφιακό πιστοποιητικό ενώ υπάρχει ήδη ένα ψηφιακό πιστοποιητικό, το υπάρχον ψηφιακό πιστοποιητικό θα αντικατασταθεί από το νέο ψηφιακό πιστοποιητικό.*
- *Μόλις εγκατασταθεί το ψηφιακό πιστοποιητικό, τα στοιχεία του δεν μπορούν να διαγραφούν εάν διακόψετε τη ρύθμιση WPA-EAP ή WPA2-EAP.*

---

17. Στην οθόνη μικρογραφιών, επιλέξτε ένα ψηφιακό πιστοποιητικό (αρχείο μορφής DER) που είναι αποθηκευμένο στη συσκευή USB και πατήστε το πλήκτρο ENTER.

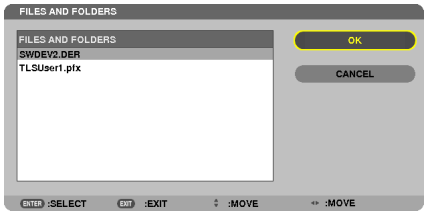

- *Επιλέξτε εδώ το ριζικό πιστοποιητικό CA.*

  Το επιλεγμένο ψηφιακό πιστοποιητικό θα εγκατασταθεί στη συσκευή προβολής.

18. Μετά την ολοκλήρωση των απαιτούμενων ρυθμίσεων, επιλέξτε [OK] και πιέστε το πλήκτρο ENTER.

Εμφανίζεται πάλι η σελίδα [ΑΣΥΡΜΑΤΟ].

19. Επιλέξτε [ΕΠΑΝΑΣΥΝΔΕΣΗ] και πατήστε το πλήκτρο ENTER.

20. Επιλέξτε [OK] και πατήστε το πλήκτρο ENTER.

Η ενέργεια αυτή θα ολοκληρώσει τη ρύθμιση [PEAP-MSCHAPv2] για το [ΤΥΠΟΣ EAP] σε [WPA-EAP] ή [WPA2-EAP].

ΣΥΜΒΟΥΛΗ:

Απαλοιφή του ψηφιακού πιστοποιητικού που είναι εγκατεστημένο στη συσκευή προβολής

Για να απαλείψετε το ψηφιακό πιστοποιητικό που είναι εγκατεστημένο στη συσκευή προβολής, ακολουθήστε τα παρακάτω βήματα.

Ακολουθώντας την παρακάτω διαδικασία, θα απαλείψετε όλα τα ψηφιακά πιστοποιητικά για το προφίλ που εμφανίζεται αυτή τη στιγμή.

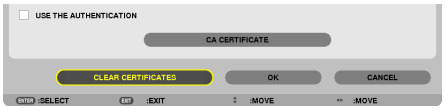

1. ***Επιλέξτε [ΑΠΑΛΟΙΦΗ ΠΙΣΤΟΠΟΙΗΤΙΚΩΝ] κάτω αριστερά της οθόνης ρυθμίσεων [ΓΙΑ ΠΡΟΧΩΡΗΜΕΝΟΥΣ] και πατήστε το πλήκτρο ENTER.***

   Θα εμφανιστεί ένα μήνυμα επιβεβαίωσης.

2. ***Επιλέξτε [ΝΑΙ] και πιέστε το πλήκτρο ENTER.***

   Θα πραγματοποιηθεί η απαλοιφή των ψηφιακών πιστοποιητικών.

ΣΥΜΒΟΥΛΗ:

Εισαγωγή κλειδιών WEP (Εναλλαγή μεταξύ αλφαριθμητικών και δεκαεξαδικών χαρακτήρων)

Για εισαγωγή από το [ΚΛΕΙΔΙ1] στο [ΚΛΕΙΔΙ4], προβείτε στις ακόλουθες ενέργειες:

1. ***Επιλέξτε ένα από [ΚΛΕΙΔΙ1], [ΚΛΕΙΔΙ2], [ΚΛΕΙΔΙ3] και [ΚΛΕΙΔΙ4] και πατήστε το πλήκτρο ENTER.***

   Θα εμφανιστεί η οθόνη εισαγωγής χαρακτήρων (εικονικό πληκτρολόγιο).

2. ***Χρησιμοποιήστε το πλήκτρο ▼, ▲, ◀ ή ▶ για να επιλέξετε ένα χαρακτήρα και πατήστε το πλήκτρο ENTER.***
   - *Για να εισαγάγετε ένα κλειδί WEP ή φράση πρόσβασης, χρησιμοποιήστε αλφαριθμητικούς (ASCII) ή δεκαεξαδικούς (HEX) χαρακτήρες. Για να εισαγάγετε ένα κλειδί PSK, χρησιμοποιήστε αλφαριθμητικούς χαρακτήρες (ASCII).*
   - *Πατήστε το πλήκτρο [HEX] για να αλλάξετε σε [ASCII] ώστε να ορίσετε το κλειδί σε ψηφία ASCII. Με αυτό το πλήκτρο μπορείτε να πραγματοποιείτε εναλλαγή μεταξύ [ASCII] και [HEX].*
   - *Εισαγάγετε 0x (αριθμητικοί και αλφαβητικοί χαρακτήρες αντίστοιχα) μπροστά από τον κωδικό κλειδιού.*
   - *Το δεκαεξαδικό σύστημα χρησιμοποιεί 0 έως 9 και A έως F.*
3. ***Αφού εισαγάγετε το κλειδί WEP ή τη φράση πρόσβασης, χρησιμοποιήστε το πλήκτρο ▼, ▲, ◀ ή ▶ για να επιλέξετε [OK] και πατήστε το πλήκτρο ENTER.***

   Η οθόνη εισαγωγής χαρακτήρων (εικονικό πληκτρολόγιο) θα κλείσει.

WPS

Εάν το σημείο ασύρματης πρόσβασης LAN στο οποίο είναι συνδεδεμένη η συσκευή προβολής υποστηρίζει WPS (Wi-Fi Protected Setup TM), μπορείτε να ρυθμίσετε το ασύρματο LAN για τη συσκευή προβολής χρησιμοποιώντας ένα PIN ή πατώντας ένα πλήκτρο.

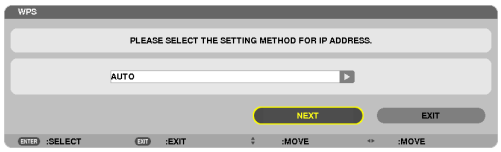

ΤΥΠΟΣ PIN	Ορίστε ένα 4ψήφιο ή 8ψήφιο κωδικό PIN του WPS για το σημείο πρόσβασης, ώστε να ολοκληρώσετε τη ρύθμιση για την ασφάλεια SSID.
ΤΥΠΟΣ ΠΛΗΚΤΡΟΥ	Πατήστε το συγκεκριμένο πλήκτρο του σημείου πρόσβασης της μονάδας ασύρματου LAN της συσκευής προβολής για να ολοκληρωθεί η ρύθμιση για την ασφάλεια SSID.

ΠΛΗΡΟΦΟΡΙΕΣ ΔΙΚΤΥΟΥ

Οι ακόλουθες πληροφορίες θα εμφανίζονται όταν η συσκευή προβολής είναι συνδεδεμένη σε δίκτυο (ενσύρματο ή ασύρματο LAN).

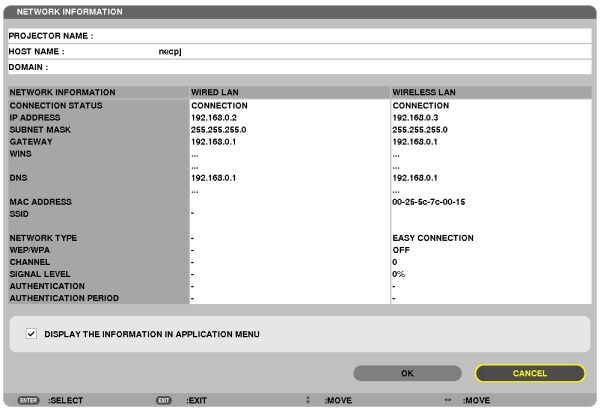

ΟΝΟΜΑ ΣΥΣΚ. ΠΡΟΒΟΛΗΣ	
ΟΝΟΜΑ ΚΕΝΤΡΙΚΟΥ ΥΠΟΛΟΓΙΣΤΗ	
ΤΟΜΕΑΣ	
ΠΛΗΡΟΦΟΡΙΕΣ ΔΙΚΤΥΟΥ (ΕΝΣΥΡΜΑΤΟ LAN/ΑΣΥΡΜΑΤΟ LAN)	ΚΑΤΑΣΤΑΣΗ ΣΥΝΔΕΣΗΣ, ΔΙΕΥΘΥΝΣΗ IP, ΚΑΛΥΨΗ ΥΠΟΔΙΚΤΥΟΥ, ΠΥΛΗ, WINS, DNS, ΔΙΕΥΘΥΝΣΗ MAC, SSID, ΤΥΠΟΣ ΔΙΚΤΥΟΥ, WEP/WPA, ΚΑΝΑΛΙ, ΕΠΙΠΕΔΟ ΣΗΜΑΤΟΣ, ΕΛΕΓΧΟΣ ΤΑΥΤΟΤΗΤΑΣ, ΠΕΡΙΟΔΟΣ ΕΛΕΓΧΟΥ ΤΑΥΤΟΤΗΤΑΣ
ΕΜΦΑΝΙΣΗ ΤΩΝ ΠΛΗΡΟΦΟΡΙΩΝ ΣΤΟ ΜΕΝΟΥ ΕΦΑΡΜΟΓΩΝ	Ενεργοποιεί ή απενεργοποιεί την εμφάνιση των πληροφοριών δικτύου.

Η σημασία αυτών των μηνυμάτων κατάστασης εξηγείται παρακάτω.

Μήνυμα	Κατάσταση ελέγχου ταυτότητας
Έγινε έλεγχος ταυτότητας	Ο έλεγχος ταυτότητας πραγματοποιήθηκε σωστά.
Αποτυχία	Ο έλεγχος ταυτότητας απέτυχε.
Γίνεται έλεγχος ταυτότητας...	Ο έλεγχος ταυτότητας βρίσκεται σε εξέλιξη.
Λήξη	Το ψηφιακό πιστοποιητικό έχει λήξει. Ή το πεδίο [ΠΡΟΚΑΘΟΡΙΣΜΕΝΗ ΗΜΕΡΟΜΗΝΙΑ, ΩΡΑ] δεν έχει οριστεί σωστά.
Σφάλμα ώρας	Πραγματοποιήθηκε απαλοιφή του πεδίου [ΠΡΟΚΑΘΟΡΙΣΜΕΝΗ ΗΜΕΡΟΜΗΝΙΑ, ΩΡΑ]. Ορίστε τη σωστή ημερομηνία και ώρα.

ΟΝΟΜΑ ΣΥΣΚΕΥΗΣ ΠΡΟΒΟΛΗΣ (μόνο για το μενού ΓΙΑ ΠΡΟΧΩΡΗΜΕΝΟΥΣ)

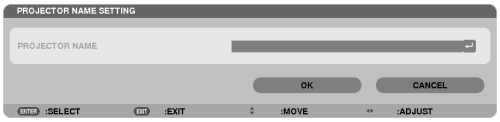

ΟΝΟΜΑ ΣΥΣΚ. ΠΡΟΒΟΛΗΣ	Ορίστε ένα μοναδικό όνομα για τη συσκευή προβολής.	Έως 16 αλφαριθμητικούς χαρακτήρες και σύμβολα

ΤΟΜΕΑΣ (μόνο για το μενού ΓΙΑ ΠΡΟΧΩΡΗΜΕΝΟΥΣ)

Ορίστε το όνομα του κεντρικού υπολογιστή και του τομέα της συσκευής προβολής.

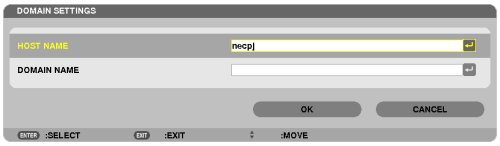

ΟΝΟΜΑ ΚΕΝΤΡΙΚΟΥ ΥΠΟΛΟΓΙΣΤΗ	Ορίστε το όνομα κεντρικού υπολογιστή της συσκευής προβολής.	Έως 15 αλφαριθμητικούς χαρακτήρες
ΟΝΟΜΑ ΤΟΜΕΑ	Ορίστε το όνομα τομέα της συσκευής προβολής.	Έως 60 αλφαριθμητικούς χαρακτήρες

[ΑΛΛΗΛΟΓΡΑΦΙΑ ΕΙΔΟΠΟΙΗΣΗΣ] (μόνο για το μενού ΓΙΑ ΠΡΟΧΩΡΗΜΕΝΟΥΣ)

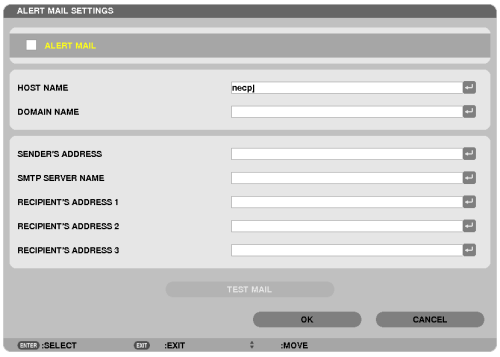

ΑΛΛΗΛΟΓΡΑΦΙΑ ΕΙΔΟΠΟΙΗΣΗΣ	Αυτή η επιλογή ειδοποιεί τον υπολογιστή σας για το χρόνο αντικατάστασης του λαμπτήρα ή για μηνύματα σφαλμάτων μέσω e-mail όταν χρησιμοποιείτε ασύρματο ή ενσύρματο LAN. Η δυνατότητα αληλογραφίαςειδοποίησης ενεργοποιείται θέτοντας ένα σύμβολο επιλογής. Η δυνατότητα αληλογραφίας ειδοποίησης απενεργοποιείται απαλείφοντας ένα σύμβολο επιλογής. **Παράδειγμα μηνύματος που αποστέλλεται από τη συσκευή προβολής:** Ο λαμπτήρας και τα φίλτρα βρίσκονται στο τέλος της ωφέλιμης διάρκειας ζωής τους. Αντικαταστήστε το λαμπτήρα. Όνομα συσκευής προβολής: Συσκευή προβολής NEC Ώρες χρήσης λαμπτήρα 1: xxxx [H] Ώρες χρήσης λαμπτήρα 2: xxxx [H]	—
ΟΝΟΜΑ ΚΕΝΤΡΙΚΟΥ ΥΠΟΛΟΓΙΣΤΗ	Πληκτρολογήστε το όνομα του κεντρικού υπολογιστή.	Έως 15 αλφαριθμητικούς χαρακτήρες
ΟΝΟΜΑ ΤΟΜΕΑ	Πληκτρολογήστε το όνομα τομέα του δικτύου με το οποίο είναι συνδεδεμένη η συσκευή προβολής.	Έως 60 αλφαριθμητικούς χαρακτήρες
ΔΙΕΥΘΥΝΣΗ ΑΠΟΣΤΟΛΕΑ	Καθορίστε τη διεύθυνση αποστολέα.	Έως 60 αλφαριθμητικούς χαρακτήρες και σύμβολα
ΟΝΟΜΑ ΔΙΑΚΟΜΙΣΤΗ SMTP	Πληκτρολογήστε το όνομα διακομιστή SMTP στον οποίο πρόκειται να συνδεθεί η συσκευή προβολής.	Έως 60 αλφαριθμητικούς χαρακτήρες
ΔΙΕΥΘΥΝΣΗ ΠΑΡΑΛΗΠΤΗ 1, 2, 3	Πληκτρολογήστε τη δική σας διεύθυνση παραλήπτη.	Έως 60 αλφαριθμητικούς χαρακτήρες και σύμβολα
ΔΟΚΙΜΑΣΤΙΚΗ ΑΛΛΗΛΟΓΡΑΦΙΑ	Στείλτε ένα δοκιμαστικό μήνυμα αλληλογραφίας για να ελέγξετε εάν οι ρυθμίσεις σας είναι σωστές. *ΣΗΜΕΙΩΣΗ:* • *Αν πληκτρολογήσατε εσφαλμένη διεύθυνση στη δοκιμαστική αποστολή, ίσως δεν λάβετε ειδοποίηση αλληλογραφίας. Αν συμβεί αυτό, ελέγξτε αν η διεύθυνση παραλήπτη έχει οριστεί σωστά.* • *Εάν δεν έχει επιλεγεί [ΔΙΕΥΘΥΝΣΗ ΑΠΟΣΤΟΛΕΑ], [ΟΝΟΜΑ ΔΙΑΚΟΜΙΣΤΗ SMTP] ή [ΔΙΕΥΘΥΝΣΗ ΠΑΡΑΛΗΠΤΗ 1-3], η επιλογή [ΔΟΚΙΜΑΣΤΙΚΗ ΑΛΛΗΛΟΓΡΑΦΙΑ] δεν είναι διαθέσιμη.* • *Βεβαιωθείτε ότι έχετε επισημάνει την επιλογή [OK] και πατήστε το πλήκτρο ENTER προτού εκτελέσετε την επιλογή [ΔΟΚΙΜΑΣΤΙΚΗ ΑΛΛΗΛΟΓΡΑΦΙΑ].*	—

ΥΠΗΡΕΣΙΑ ΔΙΚΤΥΟΥ (μόνο για το μενού ΓΙΑ ΠΡΟΧΩΡΗΜΕΝΟΥΣ)

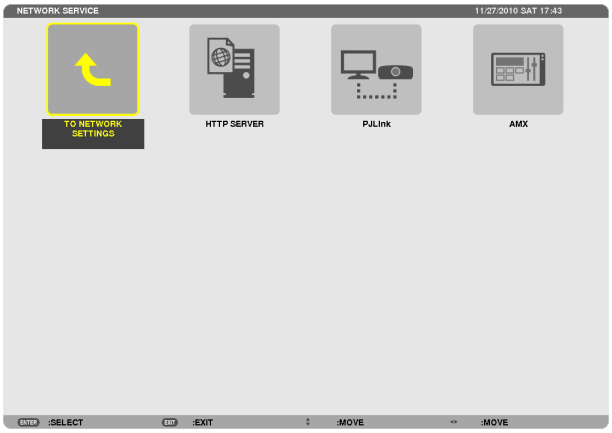

ΔΙΑΚΟΜΙΣΤΗΣ HTTP	Ορίστε έναν κωδικό πρόσβασης για το διακομιστή HTTP.	Έως 10 αλφαριθμητικούς χαρακτήρες
PJLink	Η επιλογή αυτή σας επιτρέπει να ορίσετε ένα κωδικό πρόσβασης όταν χρησιμοποιείτε τη λειτουργία PJLink. *ΣΗΜΕΙΩΣΗ:* • *Μην ξεχνάτε τον κωδικό πρόσβασής σας. Αν, ωστόσο, ξεχάσετε τον κωδικό πρόσβασής σας, επικοινωνήστε με τον αντιπρόσωπό σας.* • *Τι είναι το PJLink;* *Το PJLink είναι μια τυποποίηση του πρωτοκόλλου που χρησιμοποιείται για τον έλεγχο συσκευών προβολής διαφόρων κατασκευαστών. Αυτό το πρότυπο πρωτόκολλο θεσπίστηκε από τον Ιαπωνικό Σύνδεσμο Βιομηχανιών Μηχανημάτων και Συστημάτων Πληροφορικής για Επιχειρήσεις (JBMIA) το 2005.* *Η συσκευή προβολής υποστηρίζει όλες τις εντολές PJLink Κλάσης 1.* • *Η ρύθμιση του PJLink δεν θα επηρεαστεί ακόμα κι όταν πραγματοποιηθεί [ΕΠΑΝΑΦ.] από το μενού.*	Έως 32 αλφαριθμητικούς χαρακτήρες
AMX	Ενεργοποίηση ή απενεργοποίηση της ανίχνευσης από το AMX Device Discovery όταν συνδέεστε σε ένα δίκτυο που υποστηρίζεται από το σύστημα ελέγχου NetLinx της AMX. *ΣΥΜΒΟΥΛΗ:* *Όταν χρησιμοποιείτε μια συσκευή που υποστηρίζει το AMX Device Discovery, ολόκληρο το σύστημα ελέγχου NetLinx της AMX θα αναγνωρίσει τη συσκευή και θα μεταφορτώσει το κατάλληλο Device Discovery Module (Μονάδα Εντοπισμού Συσκευής) από ένα διακομιστή AMX.* Η ανίχνευση της συσκευής προβολής από το AMX Device Discovery ενεργοποιείται θέτοντας ένα σύμβολο επιλογής. Η ανίχνευση της συσκευής προβολής από το AMX Device Discovery απενεργοποιείται απαλείφοντας το σύμβολο επιλογής.	—

ΕΡΓΑΛΕΙΑ

ΛΕΙΤΟΥΡΓΙΑ ΔΙΑΚΟΜΙΣΤΗ

Το στοιχείο αυτό σας επιτρέπει να επιλέξετε τη ΛΕΙΤΟΥΡΓΙΑ ΜΕΝΟΥ, να αποθηκεύσετε τις ρυθμίσεις και να ορίσετε έναν κωδικό πρόσβασης για τη λειτουργία διαχειριστή.

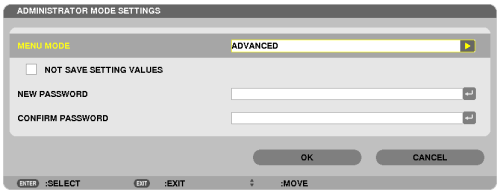

ΛΕΙΤΟΥΡΓΙΑ ΜΕΝΟΥ	Επιλέξτε είτε το μενού [ΒΑΣΙΚΟ] είτε το μενού [ΓΙΑ ΠΡΟΧΩΡΗΜΕΝΟΥΣ]. (→ σελίδα 106)	—
ΝΑ ΜΗΝ ΑΠΟΘΗΚΕΥΤΟΥΝ ΟΙ ΤΙΜΕΣ ΤΩΝ ΡΥΘΜΙΣΕΩΝ	Εάν τοποθετήσετε ένα σύμβολο επιλογής, οι ρυθμίσεις της συσκευής προβολής δεν θα αποθηκευτούν. Αφαιρέστε το σύμβολο επιλογής από το πλαίσιο επιλογής για να αποθηκεύσετε τις ρυθμίσεις της συσκευής προβολής.	—
ΝΕΟΣ ΚΩΔΙΚΟΣ ΠΡΟΣΒΑΣΗΣ/ ΕΠΙΒΕΒΑΙΩΣΗ ΚΩΔΙΚΟΥ ΠΡΟΣΒΑΣΗΣ	Εκχωρήστε έναν κωδικό πρόσβασης για τη λειτουργία διαχειριστή.	Έως 10 αλφαριθμητικούς χαρακτήρες

ΣΗΜΕΙΩΣΗ:
Όταν έχει επιλεγεί [ΤΕΛΕΥΤ.] για [ΕΠΙΛ. ΠΡΟΕΠΙΛ. ΠΗΓΗΣ], εάν τοποθετήσετε ένα σύμβολο επιλογής για [ΝΑ ΜΗΝ ΑΠΟΘΗΚΕΥΤΟΥΝ ΟΙ ΤΙΜΕΣ ΤΩΝ ΡΥΘΜΙΣΕΩΝ], θα επιλεγεί υποχρεωτικά το ΔΙΚΤΥΟ ως πηγή σε κάθε ενεργοποίηση.
Για να το αποφύγετε αυτό, επιλέξτε [ΑΥΤΟΜ.] για [ΕΠΙΛ. ΠΡΟΕΠΙΛ. ΠΗΓΗΣ] προτού τοποθετήσετε ένα σύμβολο επιλογής για [ΝΑ ΜΗΝ ΑΠΟΘΗΚΕΥΤΟΥΝ ΟΙ ΤΙΜΕΣ ΤΩΝ ΡΥΘΜΙΣΕΩΝ].

ΣΥΜΒΟΥΛΗ:

Για να επιστρέψετε στο μενού ΓΙΑ ΠΡΟΧΩΡΗΜΕΝΟΥΣ από το μενού ΒΑΣΙΚΟ, προβείτε στις ακόλουθες ενέργειες:

1. ***Χρησιμοποιήστε το πλήκτρο SOURCE στην κονσόλα ή πατήστε το πλήκτρο NETWORK στο τηλεχειριστήριο για να επιλέξετε το στοιχείο [ΔΙΚΤΥΟ] και να εμφανίσετε το ΜΕΝΟΥ ΕΦΑΡΜΟΓΩΝ.***
2. ***Επιλέξτε [TOOLS] (ΕΡΓΑΛΕΙΑ) → [ADMINISTRATOR MODE] (ΛΕΙΤΟΥΡΓΙΑ ΔΙΑΧΕΙΡΙΣΤΗ) → [MENU MODE] (ΛΕΙΤΟΥΡΓΙΑ ΜΕΝΟΥ) → [ADVANCED MODE] (ΛΕΙΤΟΥΡΓΙΑ ΓΙΑ ΠΡΟΧΩΡΗΜΕΝΟΥΣ).***

ΧΡΟΝΟΜΕΤΡΟ ΠΡΟΓΡΑΜΜΑΤΟΣ

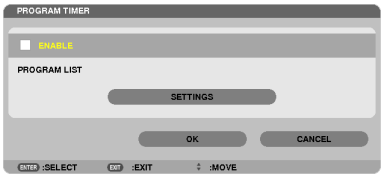

Η επιλογή αυτή ενεργοποιεί/απενεργοποιεί τη συσκευή προβολής και αλλάζει τα σήματα βίντεο και επιλέγει την ΟΙΚΟΛΟΓΙΚΗ λειτουργία αυτόματα σε καθορισμένη ώρα.

ΣΗΜΕΙΩΣΗ:

- *Προτού χρησιμοποιήσετε την επιλογή [ΧΡΟΝΟΜΕΤΡΟ ΠΡΟΓΡΑΜΜΑΤΟΣ], βεβαιωθείτε ότι έχει οριστεί η λειτουργία [ΗΜΕΡΟΜΗΝΙΑ ΚΑΙ ΩΡΑ]. (→ σελίδα 166)*
- *Βεβαιωθείτε ότι η συσκευή προβολής βρίσκεται σε κατάσταση αναμονής με το καλώδιο τροφοδοσίας συνδεδεμένο.*
- *Η συσκευή προβολής διαθέτει ενσωματωμένο ρολόι. Το ρολόι θα λειτουργεί για περίπου δύο εβδομάδες μετά τη διακοπή παροχής ρεύματος. Εάν η συσκευή προβολής δεν τροφοδοτηθεί με ρεύμα για διάστημα δύο εβδομάδων ή μεγαλύτερο, το ενσωματωμένο ρολόι θα σταματήσει να λειτουργεί.*
- *Όταν η επιλογή [ΧΡΟΝΟΜΕΤΡΟ ΠΡΟΓΡΑΜΜΑΤΟΣ] είναι ενεργοποιημένη, η ρύθμιση [ΛΕΙΤΟΥΡΓΙΑ ΑΝΑΜΟΝΗΣ] παύει να ισχύει.*
  Αυτό σημαίνει ότι η συσκευή προβολής βρίσκεται στην ίδια κατάσταση όταν έχει επιλεγεί [ΚΑΝΟΝΙΚΗ] για τη [ΛΕΙΤΟΥΡΓΙΑ ΑΝΑΜΟΝΗΣ].

Ρύθμιση νέου χρονομέτρου προγράμματος

1. ***Στην οθόνη ΧΡΟΝΟΜΕΤΡΟ ΠΡΟΓΡΑΜΜΑΤΟΣ, χρησιμοποιήστε το πλήκτρο ▲ ή ▼ για να επιλέξετε [ΡΥΘΜΙΣΕΙΣ] και πατήστε το πλήκτρο ENTER.***

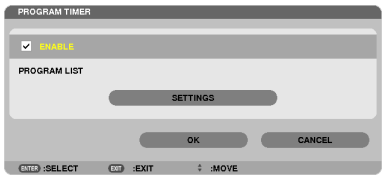

Εμφανίζεται η οθόνη [ΛΙΣΤΑ ΠΡΟΓΡΑΜΜΑΤΩΝ].

2. ***Επιλέξτε ένα κενό αριθμό προγράμματος και πατήστε το πλήκτρο ENTER.***

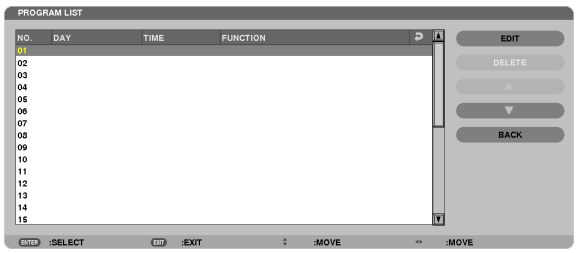

Εμφανίζεται η οθόνη [ΕΠΕΞΕΡΓΑΣΙΑ].

3. ***Πραγματοποιήστε τις ρυθμίσεις για κάθε στοιχείο, όπως απαιτείται.***

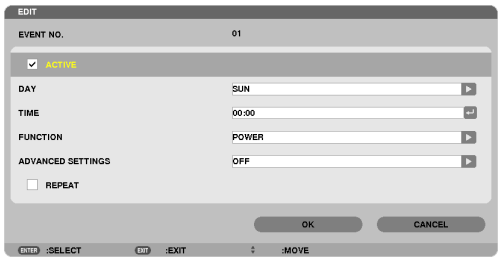

ΕΝΕΡΓΟ ..... Θέστε ένα σύμβολο επιλογής για να ενεργοποιήσετε το πρόγραμμα.

ΗΜΕΡΑ ..... Επιλέξτε τις ημέρες της εβδομάδας για το χρονόμετρο προγράμματος. Για να εκτελέσετε το πρόγραμμα από τη Δευτέρα έως την Παρασκευή,

επιλέξτε [ΔΕΥΤ-ΠΑΡ]. Για να εκτελείτε το πρόγραμμα καθημερινά, επιλέξτε [ΚΑΘΗΜΕΡΙΝΑ].

ΩΡΑ..... Ορίστε την ώρα για να εκτελέσετε το πρόγραμμα. Εισαγάγετε την ώρα σε 24ωρη μορφή.

ΛΕΙΤΟΥΡΓΙΑ..... Επιλέξτε μια λειτουργία για να εκτελέσετε. Εάν επιλέξετε [ΕΝΕΡΓΟΠΟΙΗΣΗ] θα μπορείτε να ενεργοποιείτε ή να απενεργοποιείτε τη συσκευή προβολής ορίζοντας την επιλογή [ΡΥΘΜΙΣΕΙΣ ΓΙΑ ΠΡΟΧΩΡΗΜΕΝΟΥΣ]. Εάν επιλέξετε [ΠΗΓΗ], θα μπορείτε να επιλέγετε την πηγή βίντεο ορίζοντας την επιλογή [ΡΥΘΜΙΣΕΙΣ ΓΙΑ ΠΡΟΧΩΡΗΜΕΝΟΥΣ]. Αν επιλέξετε [ΟΙΚΟΛΟΓΙΚΗ ΛΕΙΤΟΥΡΓΙΑ], θα έχετε τη δυνατότητα να επιλέξετε [ΟΙΚΟΛΟΓΙΚΗ ΛΕΙΤΟΥΡΓΙΑ] από τις [ΡΥΘΜΙΣΕΙΣ ΓΙΑ ΠΡΟΧΩΡΗΜΕΝΟΥΣ].

ΡΥΘΜΙΣΕΙΣ ΓΙΑ ΠΡΟΧΩΡΗΜΕΝΟΥΣ

..... Επιλέξτε ενεργοποίηση/απενεργοποίηση, έναν τύπο πηγής βίντεο ή την ΟΙΚΟΛΟΓΙΚΗ ΛΕΙΤΟΥΡΓΙΑ για το επιλεγμένο στοιχείο στη [ΛΕΙΤΟΥΡΓΙΑ].

ΕΠΑΝΑΛΗΨΗ..... Θέστε ένα σύμβολο επιλογής για να επαναλαμβάνετε συνεχώς το πρόγραμμα. Για να χρησιμοποιήσετε το πρόγραμμα αυτή την εβδομάδα, απαλείψτε το σύμβολο επιλογής.

4. *Επιλέξτε [OK] και πιέστε το πλήκτρο ENTER.*

Με τον τρόπο αυτό ολοκληρώνονται οι ρυθμίσεις.

Θα επιστρέψετε στην οθόνη [ΛΙΣΤΑ ΠΡΟΓΡΑΜΜΑΤΩΝ].

5. *Επιλέξτε [ΠΙΣΩ] και πατήστε το πλήκτρο ENTER.*

Θα επιστρέψετε στην οθόνη [ΧΡΟΝΟΜΕΤΡΟ ΠΡΟΓΡΑΜΜΑΤΟΣ].

6. *Επιλέξτε [OK] και πιέστε το πλήκτρο ENTER.*

Θα επιστρέψετε στην οθόνη [ΕΡΓΑΛΕΙΑ].

ΣΗΜΕΙΩΣΗ:

- *Μπορείτε να προγραμματίσετε έως 30 διαφορετικές ρυθμίσεις χρονομέτρου.*
- *Όταν η επιλογή [ΧΡΟΝΟΜΕΤΡΟ ΠΡΟΓΡΑΜΜΑΤΟΣ] είναι ενεργοποιημένη, η ρύθμιση [ΛΕΙΤΟΥΡΓΙΑ ΑΝΑΜΟΝΗΣ] αγνοείται.*
- *Το Χρονόμετρο προγράμματος εκτελείται με βάση την καθορισμένη ώρα, όχι με βάση το πρόγραμμα.*
- *Μόλις εκτελεστεί το πρόγραμμα που διαθέτει ένα σύμβολο επιλογής στο [ΕΠΑΝΑΛΗΨΗ], το σύμβολο επιλογής στο πλαίσιο ελέγχου [ΕΝΕΡΓΟ] θα απαλειφθεί αυτόματα και το πρόγραμμα θα απενεργοποιηθεί.*
- *Εάν οριστεί η ίδια ώρα για την ώρα ενεργοποίησης και απενεργοποίησης, θα ισχύσει η ρύθμιση για την ώρα απενεργοποίησης.*
- *Εάν οριστούν για την ίδια ώρα δύο διαφορετικές πηγές, ο μεγαλύτερος αριθμός προγράμματος θα υπερισχύσει.*
- *Η ρύθμιση για την ώρα ενεργοποίησης δεν θα εκτελεστεί, εάν λειτουργούν οι ανεμιστήρες ή παρουσιαστεί κάποιο σφάλμα.*
- *Εάν η ρύθμιση για την ώρα απενεργοποίησης λήξει τη στιγμή που η απενεργοποίηση δεν είναι δυνατή, η ρύθμιση για την ώρα απενεργοποίησης δεν θα εκτελεστεί έως ότου θα είναι δυνατή η απενεργοποίηση.*
- *Τα προγράμματα που δεν έχουν επισημανθεί με σύμβολο επιλογής στο [ΕΝΕΡΓΟ] της οθόνης [ΕΠΕΞΕΡΓΑΣΙΑ] δεν θα εκτελεστούν ακόμη κι αν το χρονόμετρο προγράμματος είναι ενεργοποιημένο.*
- *Όταν η συσκευή προβολής είναι ενεργοποιημένη μέσω του χρονομέτρου προγράμματος και θέλετε να απενεργοποιήσετε τη συσκευή προβολής, ορίστε την ώρα απενεργοποίησης ή απενεργοποιήστε τη συσκευή μη αυτόματα ώστε να μην αφήσετε τη συσκευή προβολής ενεργοποιημένη για μεγάλο χρονικό διάστημα.*

Ενεργοποίηση του χρονομέτρου προγράμματος

1. ***Επιλέξτε [ΕΝΕΡΓΟΠΟΙΩ] στην οθόνη [ΧΡΟΝΟΜΕΤΡΟ ΠΡΟΓΡΑΜΜΑΤΟΣ] και πατήστε το πλήκτρο ENTER.***

   Το στοιχείο [ΕΝΕΡΓΟΠΟΙΩ] θα ενεργοποιηθεί.
2. ***Επιλέξτε [OK] και πιέστε το πλήκτρο ENTER.***

   Η οθόνη [ΧΡΟΝΟΜΕΤΡΟ ΠΡΟΓΡΑΜΜΑΤΟΣ] θα αλλάξει σε οθόνη [ΕΡΓΑΛΕΙΑ].

ΣΗΜΕΙΩΣΗ:

- *Εάν απαλείψετε το στοιχείο [ΕΝΕΡΓΟΠΟΙΩ], το Χρονόμετρο προγράμματος θα απενεργοποιηθεί, ακόμη κι αν το πρόγραμμα έχει επισημανθεί με σύμβολο επιλογής στην οθόνη [ΛΙΣΤΑ ΠΡΟΓΡΑΜΜΑΤΩΝ].*
- *Όταν έχει επιλεγεί [ΕΝΕΡΓΟΠΟΙΩ], δεν μπορείτε να επεξεργαστείτε το στοιχείο [ΛΙΣΤΑ ΠΡΟΓΡΑΜΜΑΤΩΝ]. Για να επεξεργαστείτε τα προγράμματα, επιλέξτε [ΕΝΕΡΓΟΠΟΙΩ] για να απενεργοποιήσετε το Χρονόμετρο προγράμματος.*

Αλλαγή των προγραμματισμένων ρυθμίσεων

1. ***Στην οθόνη [ΛΙΣΤΑ ΠΡΟΓΡΑΜΜΑΤΩΝ], επιλέξτε το πρόγραμμα που θέλετε να επεξεργαστείτε και πατήστε το πλήκτρο ENTER.***
2. ***Αλλάξτε τις ρυθμίσεις στην οθόνη [ΕΠΕΞΕΡΓΑΣΙΑ].***
3. ***Επιλέξτε [OK] και πιέστε το πλήκτρο ENTER.***

   Οι προγραμματισμένες ρυθμίσεις θα αλλάξουν.

   Θα επιστρέψετε στην οθόνη [ΛΙΣΤΑ ΠΡΟΓΡΑΜΜΑΤΩΝ].

Αλλαγή της σειράς των προγραμμάτων

1. ***Στην οθόνη [ΛΙΣΤΑ ΠΡΟΓΡΑΜΜΑΤΩΝ], επιλέξτε ένα πρόγραμμα, τη σειρά του οποίου θέλετε να αλλάξετε και πατήστε το πλήκτρο ►.***
2. ***Πατήστε το πλήκτρο ▼ για να επιλέξετε ▲ ή ▼.***
3. ***Πατήστε το πλήκτρο ENTER για να επιλέξετε τη σειρά στην οποία θέλετε να μετακινήσετε το πρόγραμμα.***

   Η σειρά των προγραμμάτων θα αλλάξει.

Διαγραφή προγραμμάτων

1. ***Στην οθόνη [ΛΙΣΤΑ ΠΡΟΓΡΑΜΜΑΤΩΝ], επιλέξτε έναν αριθμό προγράμματος που θέλετε να διαγράψετε και πατήστε το πλήκτρο ►.***
2. ***Πατήστε το πλήκτρο ▼ για να επιλέξετε [ΔΙΑΓΡΑΦΗ].***
3. ***Πατήστε το πλήκτρο ENTER.***

   Εμφανίζεται η οθόνη επιβεβαίωσης.
4. ***Επιλέξτε [ΝΑΙ] και πιέστε το πλήκτρο ENTER.***

   Το πρόγραμμα θα διαγραφεί.

Με αυτόν τον τρόπο θα ολοκληρωθεί η διαγραφή του προγράμματος.

ΗΜΕΡΟΜΗΝΙΑ ΚΑΙ ΩΡΑ

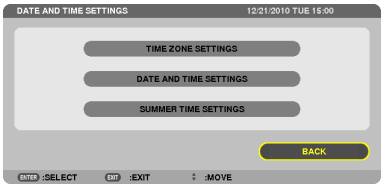

Μπορείτε να ορίσετε την τρέχουσα ώρα, μήνα, ημέρα και έτος.

ΣΗΜΕΙΩΣΗ: Η συσκευή προβολής διαθέτει ενσωματωμένο ρολόι. Το ρολόι θα λειτουργεί για περίπου 2 εβδομάδες μετά τη διακοπή παροχής ρεύματος. Αν η παροχή ρεύματος διακοπεί για δύο εβδομάδες ή περισσότερο, το ενσωματωμένο ρολόι θα σταματήσει να λειτουργεί. Αν το ενσωματωμένο ρολόι σταματήσει, ρυθμίστε ξανά την ημερομηνία και την ώρα. Το ενσωματωμένο ρολόι δεν σταματά να λειτουργεί όταν η συσκευή βρίσκεται σε κατάσταση αναμονής.

ΡΥΘΜΙΣΕΙΣ ΖΩΝΗΣ ΩΡΑΣ .....Επιλέξτε τη ζώνη ώρας.

ΡΥΘΜΙΣΕΙΣ ΗΜΕΡΟΜΗΝΙΑΣ ΚΑΙ ΩΡΑΣ .....Ορίστε την τρέχουσα ημερομηνία (ΜΜ/ΗΗ/ΕΕΕΕ) και ώρα (ΩΩ:ΛΛ).

ΔΙΑΚΟΜΙΣΤΗΣ ΩΡΑΣ INTERNET .....Εάν τοποθετήσετε ένα σύμβολο επιλογής, το ενσωματωμένο ρολόι θα συγχρονίζεται με το διακομιστή ώρας Internet κάθε 24 ώρες και την ώρα έναρξης της συσκευής προβολής.

ΕΝΗΜΕΡΩΣΗ.....Συγχρονίζει αμέσως το ενσωματωμένο ρολόι της συσκευής προβολής. Το πλήκτρο UPDATE δεν είναι διαθέσιμο εάν το πλαίσιο επιλογής ΔΙΑΚΟΜΙΣΤΗΣ ΩΡΑΣ INTERNET δεν είναι ενεργοποιημένο.

ΡΥΘΜΙΣΕΙΣ ΘΕΡΙΝΗΣ ΩΡΑΣ .....Εάν τοποθετήσετε ένα σύμβολο επιλογής, θα ενεργοποιηθεί το ρολόι για τη θερινή ώρα.

ΠΟΝΤΙΚΙ

Η επιλογή αυτή σας επιτρέπει να αλλάξετε τις ρυθμίσεις ποντικιού USB. Η λειτουργία ρυθμίσεων ποντικιού είναι διαθέσιμη μόνο για το ποντίκι USB. Επιλέξτε τις ρυθμίσεις που θέλετε:

ΠΛΗΚΤΡΟ ΠΟΝΤΙΚΙΟΥ.....[ΔΕΞΙ ΧΕΡΙ] ή [ΑΡΙΣΤΕΡΟ ΧΕΡΙ]

ΕΥΑΙΣΘΗΣΙΑ ΠΟΝΤΙΚΙΟΥ.....[ΓΡΗΓΟΡΑ], [ΜΕΤΡΙΑ] ή [ΑΡΓΑ]

6. Σύνδεση με άλλο εξοπλισμό

❶ Τοποθέτηση προαιρετικού φακού

Μπορούν να χρησιμοποιηθούν με αυτόν τον προβολέα έξι ξεχωριστοί φακοί τύπου μπαγιονέτ. Οι περιγραφές εδώ αφορούν τον φακό NP27ZL. Τοποθετήστε άλλους φακούς με τον ίδιο τρόπο.

ΣΗΜΕΙΩΣΗ:

- *Η συσκευή προβολής και οι φακοί είναι φτιαγμένα από εξαρτήματα ακριβείας. Προστατεύστε τα από κραδασμούς και υπερβολικές δυνάμεις.*
- *Αφαιρέστε το φακό που πωλείται ξεχωριστά όταν μετακινείτε τη συσκευή προβολής. Διαφορετικά, ο φακός μπορεί να εκτεθεί σε κραδασμούς κατά τη διάρκεια της μετακίνησης της συσκευής προβολής, με αποτέλεσμα την πρόκληση ζημιάς στο φακό και στο μηχανισμό μετατόπισης φακού.*
- *Απενεργοποιήστε την τροφοδοσία ρεύματος και περιμένετε να σταματήσει ο ανεμιστήρας ψύξης και κλείστε το διακόπτη παροχής ρεύματος πριν τοποθετήσετε ή αφαιρέσετε το φακό.*
- *Όταν αφαιρείτε το φακό από τη συσκευή προβολής, επαναφέρετε το φακό στην αρχική του θέση προτού διακόψετε την παροχή ρεύματος. Σε αντίθετη περίπτωση, ενδέχεται να μην είναι δυνατή η τοποθέτηση ή αφαίρση του φακού λόγω μεγάλου κενού μεταξύ της συσκευής προβολής και του φακού.*
- *Βεβαιωθείτε ότι έχετε πραγματοποιήσει [ΒΑΘΜΟΝΟΜΗΣΗ] μετά την τοποθέτηση ή την αντικατάσταση του φακού. (→ σελίδα 19, 130) Η βαθμονόμηση διορθώνει το ρυθμιζόμενο ζουμ και το εύρος εστίασης.*
  Οι ακόλουθοι φακοί χρειάζονται βαθμονόμηση:
  - *NP26ZL, NP27ZL, NP28ZL, NP29ZL, NP32ZL*
- *Μην αγγίζετε ποτέ την επιφάνεια του φακού όσο η συσκευή προβολής βρίσκεται σε λειτουργία.*
- *Επιδεικνύεται ιδιαίτερη προσοχή ώστε να μην αποθέσετε βρομιές, λάδια, κ.λπ. στην επιφάνεια του φακού και να μην την γρατσουνίσετε.*
- *Εκτελέστε αυτές τις διαδικασίες σε επίπεδη επιφάνεια, πάνω σε ένα πανί, ώστε να αποφύγετε την πρόκληση γρατσουνιών στο φακό.*
- *Όταν αφαιρείτε το φακό από τη συσκευή προβολής για μεγάλα χρονικά διαστήματα, τοποθετήστε το καπάκι στη συσκευή προβολής για να αποφύγετε την εισχώρηση σκόνης ή βρομιάς στο εσωτερικό της.*
- *Αν έχετε πολλές συσκευές προβολής, προσέχετε τα ακόλουθα:*
  - *Οι φακοί NP25FL, NP26ZL, NP27ZL, NP28ZL, NP29ZL, και NP32ZL είναι σχεδιασμένοι αποκλειστικά για το συγκεκριμένο μοντέλο της συσκευής προβολής. Αυτοί οι φακοί δεν είναι διαθέσιμοι σε άλλα μοντέλα συσκευής προβολής.*
  - *Οι άλλοι προαιρετικοί φακοί NEC δεν μπορούν να χρησιμοποιηθούν με το συγκεκριμένο μοντέλο της συσκευής προβολής.*

Προτού τοποθετήσετε το φακό:

- ***Προετοιμάστε ένα κατσαβίδι Phillips (σταυρωτό)***
- ***Αφαιρέστε το καπάκι σκόνης από τη συσκευή προβολής.***

ΣΥΜΒΟΥΛΗ:

- *Η συσκευή προβολής παρέχεται με το καπάκι σκόνης*

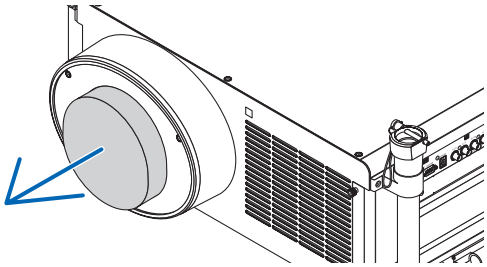

Τοποθέτηση του φακού

1. Αφαιρέστε το περίβλημα φακού.

(1) Ξεσφίξτε δυο βίδες.

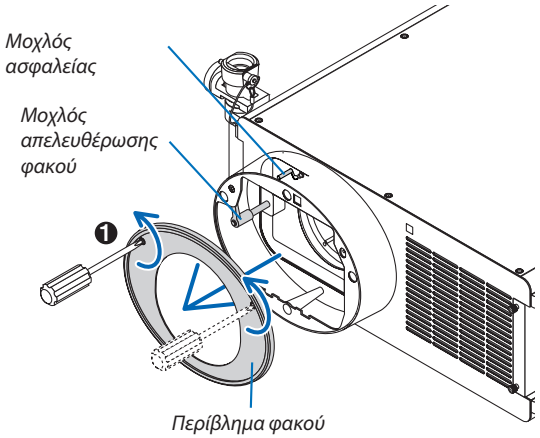

(2) Βεβαιωθείτε ότι ο μοχλός απελευθέρωσης φακού είναι στραμμένος προς τα επάνω (ΑΠΕΛΕΥΘΕΡΩΣΗ).

(3) Βεβαιωθείτε ότι ο μοχλός ασφαλείας έχει οριστεί στη θέση ξεκλειδώματος (ΞΕΚΛΕΙΔΩΜΑ) για να αποφύγετε την πτώση του φακού.

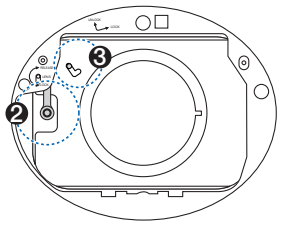

2. *Αφαιρέστε το καπάκι φακού στο πίσω μέρος του φακού.*

- *Ο φακός NP27ZL χρησιμοποιείται ως παράδειγμα.*

ΣΗΜΕΙΩΣΗ: Η τοποθέτηση του φακού με το καπάκι του φακού στη συσκευή προβολής, μπορεί να προκαλέσει δυσλειτουργία.

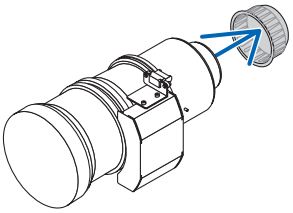

3. *Τοποθετήστε τον ακροδέκτη οδηγό με το σωστό προσανατολισμό, ευθυγραμμίζοντάς το με την εγκοπή του σκιάστρου φακού και, στη συνέχεια, εισαγάγετε τους φακούς στη συσκευή προβολής.*

Πιέστε το φακό αργά μέχρι να σταματήσει τελείως.

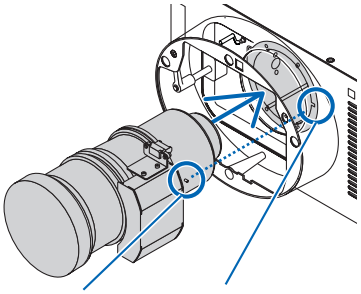

4. *Ρυθμίστε το μοχλό ασφαλείας στη σωστή θέση (ΚΛΕΙΔΩΜΑ) για να κλειδώσετε το φακό.*

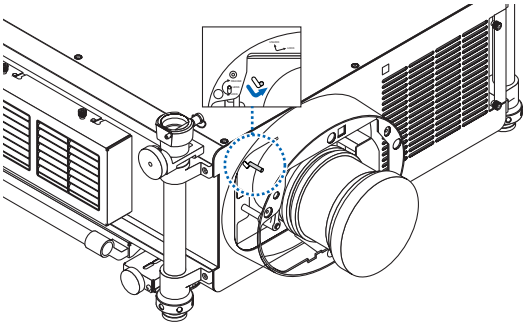

5. *Γυρίστε αργά το μοχλό απελευθέρωσης του φακού αριστερόστροφα μέχρι ο μοχλός απελευθέρωσης του φακού να είναι στραμμένος προς τα κάτω.*

- *Αν ο μοχλός απελευθέρωσης του φακού δεν μπορεί να στραφεί, σημαίνει ότι ο φακός δεν έχει εισαχθεί πλήρως.*

  Γυρίστε προς τα πίσω το μοχλό απελευθέρωσης φακού στην θέση ξεκλειδώματος και σπρώξτε το φακό μέσα στη συσκευή προβολής μέχρι το τέρμα.

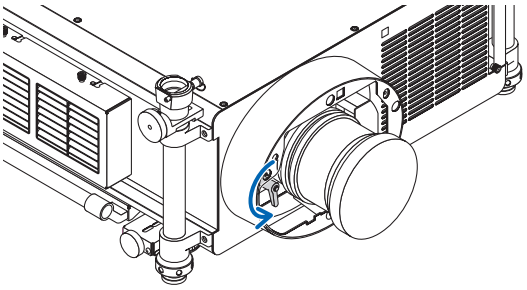

6. ***Επανατοποθετήστε το περίβλημα στο σκίαστρο φακού.***
   - *Σφίξτε τις δύο βίδες για να ασφαλίσετε το περίβλημα.*

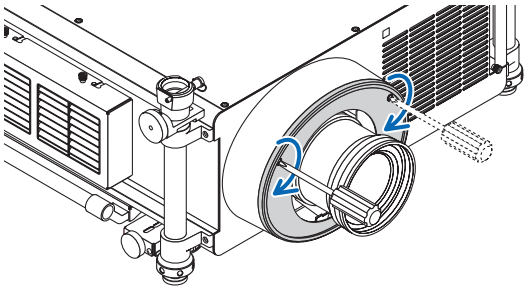

ΣΗΜΕΙΩΣΗ:
Βεβαιωθείτε ότι έχετε πραγματοποιήσει [ΒΑΘΜΟΝΟΜΗΣΗ] μετά την τοποθέτηση ή αντικατάσταση του φακού. (→ σελίδα 19, 130)

Αφαίρεση του φακού

Προτού αφαιρέσετε το φακό:

1. ***Ενεργοποιήστε τη συσκευή προβολής. (→ σελίδα 18)***
2. ***Πατήστε και κρατήστε πατημένο το πλήκτρο SHUTTER/HOME POSITION (ΚΛΕΙΣΤΡΟ/ΑΡΧΙΚΗ ΘΕΣΗ) για τουλάχιστον 2 δευτερόλεπτα.***
   Ο φακός θα επιστρέψει στην αρχική του θέση. (→ σελίδα 27)
3. ***Διακόψτε την παροχή ρεύματος και αποσυνδέστε το καλώδιο ηλεκτρικού ρεύματος.***
4. ***Περιμένετε να κρυώσει η συσκευή προβολής επαρκώς πριν αφαιρέσετε το φακό.***

1. ***Αφαιρέστε το περίβλημα φακού.***
   (→ σελίδα 167)
2. ***Περιστρέψτε αργά το μοχλό απελευθέρωσης δεξιόστροφα μέχρι να είναι στραμμένος προς τα επάνω.***

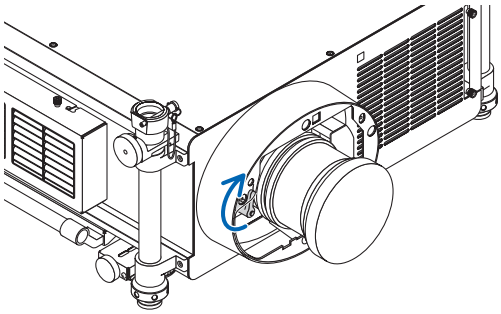

3. ***Ρυθμίστε το μοχλό ασφαλείας στην αριστερή θέση (ΞΕΚΛΕΙΔΩΜΑ).***

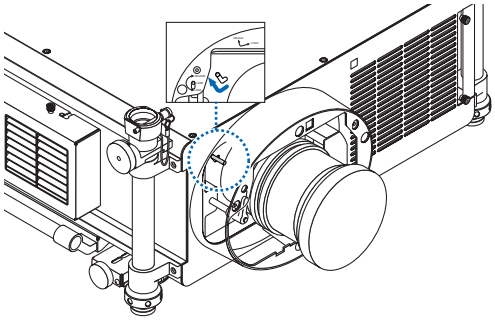

4. ***Αφαιρέστε αργά το φακό από τη συσκευή προβολής τραβώντας τον προς τα έξω.***
   - *Μόλις αφαιρέσετε το φακό, τοποθετήστε το κάλυμμα φακού στο πίσω και μπροστινό τμήμα για σωστή φύλαξη.*
5. ***Επανατοποθετήστε το περίβλημα στο σκίαστρο φακού.***
   - *Σφίξτε τις δύο βίδες για να ασφαλίσετε το περίβλημα.*
   - *Εάν φυλάξετε τη συσκευή προβολής χωρίς το φακό, τοποθετήστε το καπάκι σκόνης στο σκίαστρο φακού.*

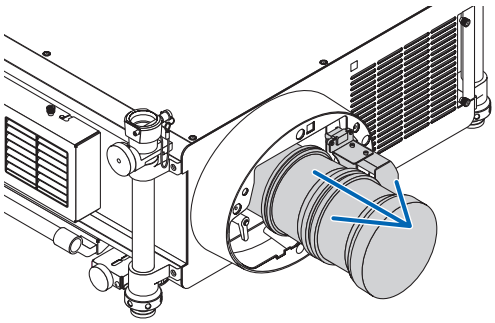

❷ Συνδέσεις

Η συσκευή προβολής μπορεί να συνδεθεί στον υπολογιστή μέσω του καλωδίου υπολογιστή, καλώδιο 5 x BNC, καλώδιο HDMI ή καλώδιο DisplayPort.
Προετοιμάστε τα εμπορικά διαθέσιμα καλώδια για σύνδεση.

Σύνδεση με αναλογικό σήμα RGB

- Συνδέστε με το καλώδιο υπολογιστή το σύνδεσμο εξόδου οθόνης του υπολογιστή (mini D-Sub 15 ακίδων) και το σύνδεσμο εισόδου βίντεο Computer 1 ή Computer 2 της συσκευής προβολής.
- Όταν συνδέετε το σύνδεσμο εξόδου οθόνης του υπολογιστή (mini D-Sub 15 ακίδων) και τον σύνδεσμο εισόδου βίντεο Computer 3 της συσκευής προβολής, χρησιμοποιείτε καλώδιο BNC (5 πυρήνων) → καλώδιο μετατροπέα mini D-Sub 15 ακίδων.
- Για την εξόδο ήχου από τον υπολογιστή, χρησιμοποιήστε εμπορικά διαθέσιμο σύστημα ήχου.

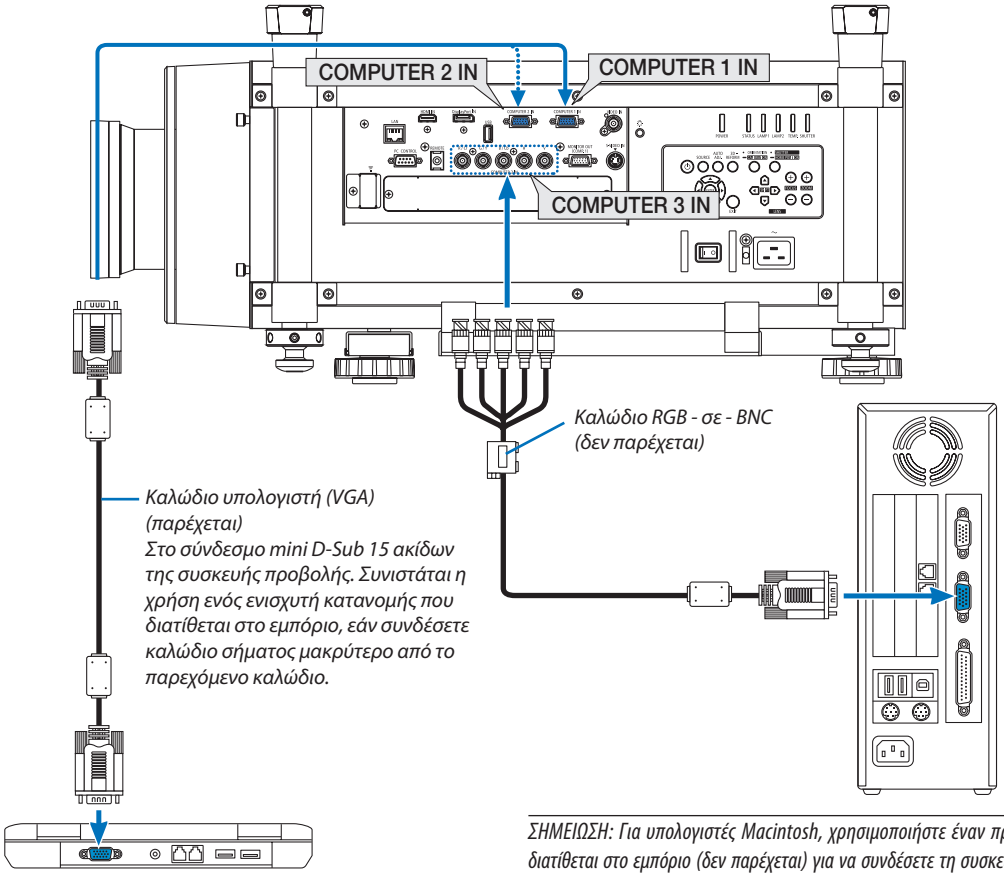

ΣΗΜΕΙΩΣΗ: Για υπολογιστές Macintosh, χρησιμοποιήστε έναν προσαρμογέα ακίδων που διατίθεται στο εμπόριο (δεν παρέχεται) για να συνδέσετε τη συσκευή στη θύρα εικόνας του υπολογιστή Mac.

- Επιλέξτε το όνομα της πηγής για τον κατάλληλο σύνδεσμο εισόδου, αφού ενεργοποιήσετε τη συσκευή προβολής.

Σύνδεσμος εισόδου	Πλήκτρο SOURCE στην κονσόλα της συσκευής προβολής	Πλήκτρο στο τηλεχειριστήριο
COMPUTER 1 IN	COMPUTER 1	ΥΠΟΛΟΓΙΣΤΗΣ 1
COMPUTER 2 IN	COMPUTER 2	ΥΠΟΛΟΓΙΣΤΗΣ 2
COMPUTER 3 IN	×5 COMPUTER 3	ΥΠΟΛΟΓΙΣΤΗΣ 3

Σύνδεση με ψηφιακό σήμα RGB

- Συνδέστε με ένα εμπορικά διαθέσιμο καλώδιο HDMI το σύνδεσμο εξόδου HDMI του υπολογιστή και το σύνδεσμο εισόδου HDMI της συσκευής προβολής.
- Συνδέστε με ένα εμπορικά διαθέσιμο καλώδιο DisplayPort το σύνδεσμο εξόδου DisplayPort του υπολογιστή και το σύνδεσμο εισόδου DisplayPort της συσκευής προβολής.

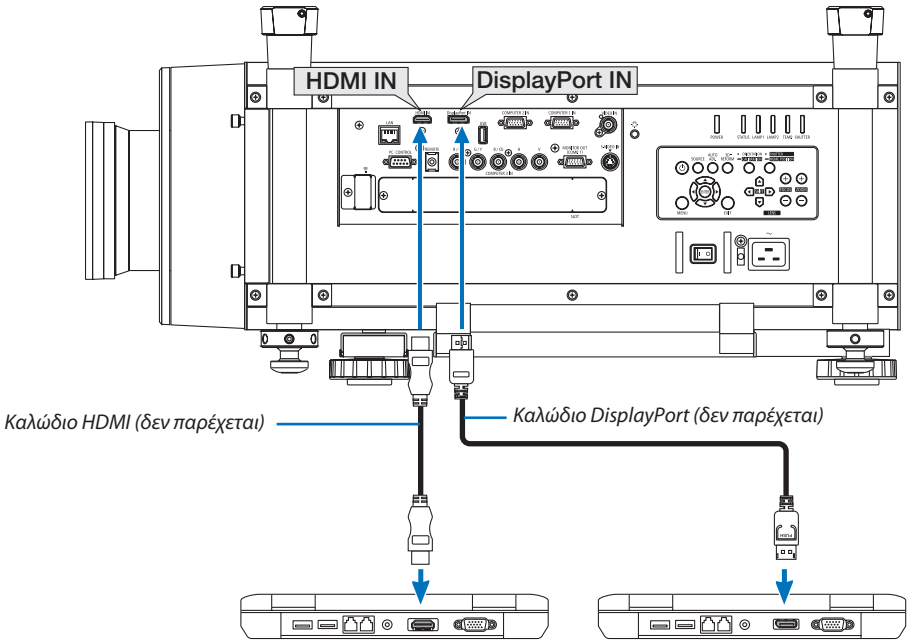

- Επιλέξτε το όνομα της πηγής για τον κατάλληλο σύνδεσμο εισόδου, αφού ενεργοποιήσετε τη συσκευή προβολής.

Σύνδεσμος εισόδου	Πλήκτρο SOURCE στην κονσόλα της συσκευής προβολής	Πλήκτρο στο τηλεχειριστήριο
HDMI IN	HDMI	HDMI
DisplayPort IN	DisplayPort	DisplayPort

ΣΗΜΕΙΩΣΗ:
- *Απενεργοποιήστε τον υπολογιστή και τη συσκευή προβολής πριν τη σύνδεση.*
- *Αυτή η συσκευή προβολής δεν υποστηρίζει εξόδους αποκωδικοποίησης βίντεο μονάδων βίντεο της NEC (μοντέλο ISS-6020).*
- *Όταν μια μονάδα βίντεο είναι συνδεδεμένη μέσω μετατροπέα σάρωσης, κ.λπ., η οθόνη ενδέχεται να μην εμφανίζεται σωστά κατά τη γρήγορη προώθηση και τη γρήγορη επαναφορά.*

ΣΥΜΒΟΥΛΗ
- *Οι σύνδεσμοι εισόδου βίντεο Computer 1 και Computer 2 υποστηρίζουν την τοποθέτηση και άμεση λειτουργία των Windows. Ο σύνδεσμος εισόδου βίντεο Computer 3 δεν υποστηρίζει την τοποθέτηση και άμεση λειτουργία των Windows (Windows Plug and Play).*
- *Για τη σύνδεση σε υπολογιστή Macintosh, μπορεί να απαιτείται προσαρμογέας σήματος Macintosh (εμπορικά διαθέσιμος).*
  Για να συνδέσετε έναν υπολογιστή Macintosh που διαθέτει Mini DisplayPort στη συσκευή προβολής, χρησιμοποιήστε ένα εμπορικά διαθέσιμο καλώδιο μετατροπής Mini DisplayPort → DisplayPort.

Προφυλάξεις κατά τη σύνδεση καλωδίου HDMI

- Χρησιμοποιείτε πιστοποιημένο καλώδιο High Speed HDMI® ή καλώδιο High Speed HDMI® με Ethernet.

Προφυλάξεις κατά τη σύνδεση του καλωδίου DisplayPort

- Ανάλογα με τον υπολογιστή, μπορεί να χρειαστεί λίγος χρόνος μέχρι να εμφανιστεί η εικόνα.
- Ορισμένα καλώδια DisplayPort (εμπορικά διαθέσιμα) διαθέτουν κλειδαριές.
- Για να αποσυνδέσετε το καλώδιο, πατήστε το πλήκτρο στο πάνω μέρος του συνδέσμου του καλωδίου και στη συνέχεια τραβήξτε το καλώδιο.
- Δεν παρέχεται ισχύς από το σύνδεσμο εισόδου DisplayPort στη συνδεδεμένη συσκευή.
- Όταν τα σήματα μιας συσκευής που χρησιμοποιεί προσαρμογέα μετατροπής σήματος συνδέονται με το σύνδεσμο εισόδου DisplayPort, ενδέχεται σε μερικές περιπτώσεις να μην εμφανίζεται η εικόνα.
- Όταν η έξοδος HDMI ενός υπολογιστή είναι συνδεδεμένη στον σύνδεσμο εισόδου DisplayPort, χρησιμοποιήστε μετατροπέα (εμπορικά διαθέσιμο).

Προφυλάξεις κατά τη χρήση σήματος DVI

- Όταν ο υπολογιστής διαθέτει σύνδεσμο εξόδου DVI, χρησιμοποιήστε ένα εμπορικά διαθέσιμο καλώδιο μετατροπής για να συνδέσετε τον υπολογιστή στο σύνδεσμο εισόδου HDMI της συσκευής προβολής (είναι δυνατή η εισαγωγή μόνο ψηφιακών σημάτων βίντεο).

  Για να συνδέσετε το σύνδεσμο εξόδου DVI του υπολογιστή με το σύνδεσμο εισόδου DisplayPort της συσκευής προβολής, χρησιμοποιείτε έναν εμπορικά διαθέσιμο μετατροπέα.

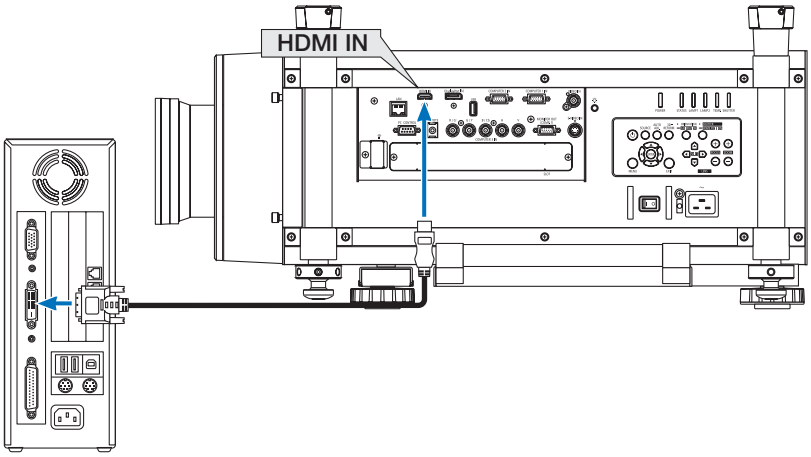

ΣΗΜΕΙΩΣΗ: Κατά την προβολή ψηφιακού σήματος DVI

- *Χρησιμοποιήστε καλώδιο DVI-σε-HDMI συμβατό με το πρότυπο DDWG (Digital Display Working Group) DVI (Digital Visual Interface) αναθ. 1.0. Το καλώδιο πρέπει να έχει μήκος μέχρι 197"/5 m.*
- *Απενεργοποιήστε τη συσκευή προβολής και τον υπολογιστή πριν συνδέσετε το καλώδιο DVI-σε-HDMI.*
- *Για την προβολή ψηφιακού σήματος DVI: Συνδέστε τα καλώδια, ενεργοποιήστε τη συσκευή προβολής και στη συνέχεια επιλέξτε την είσοδο HDMI. Τέλος, ενεργοποιήστε τον υπολογιστή σας.*
  Διαφορετικά, ενδέχεται να μην ενεργοποιηθεί η ψηφιακή έξοδος της κάρτας γραφικών, με αποτέλεσμα να μην εμφανίζεται καμία εικόνα. Σε περίπτωση που συμβεί κάτι τέτοιο, επανεκκινήστε τον υπολογιστή σας.
- *Ορισμένες κάρτες γραφικών διαθέτουν τόσο αναλογικές RGB (D-Sub 15 ακίδων) όσο και DVI (ή DFP) εξόδους. Η χρήση του συνδέσμου D-Sub 15 ακίδων ενδέχεται να εμποδίσει την εμφάνιση εικόνων από την ψηφιακή έξοδο της κάρτας γραφικών.*
- *Μην αποσυνδέετε το καλώδιο DVI-σε-HDMI κατά τη διάρκεια λειτουργίας της συσκευής προβολής. Αν το καλώδιο σήματος αποσυνδέθηκε και στη συνέχεια συνδέθηκε και πάλι, ενδέχεται να μην εμφανίζεται σωστά κάποια εικόνα. Σε περίπτωση που συμβεί κάτι τέτοιο, επανεκκινήστε τον υπολογιστή σας.*

Σύνδεση Εξωτερικής Οθόνης

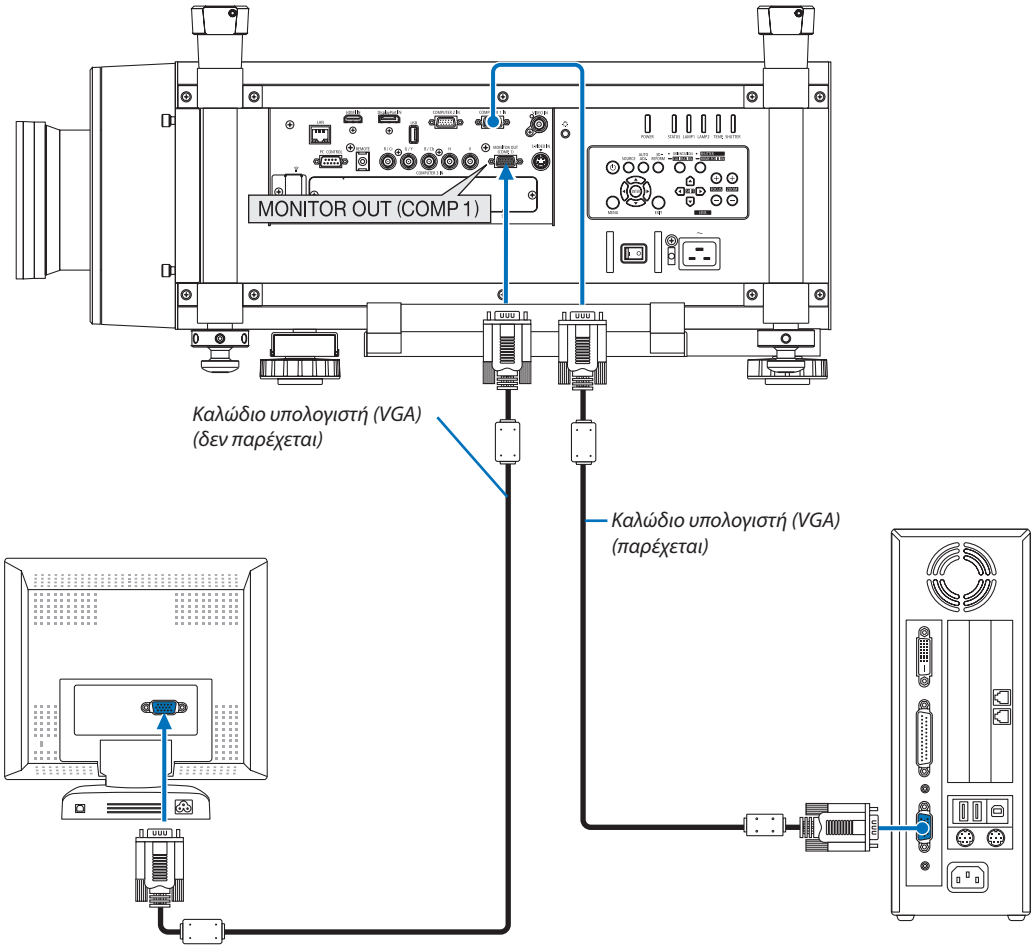

Μπορείτε να συνδέσετε μια ξεχωριστή, εξωτερική οθόνη στη συσκευή προβολής για ταυτόχρονη προβολή σε μια οθόνη της αναλογικής εικόνας υπολογιστή που προβάλλετε.

ΣΗΜΕΙΩΣΗ:

- *Η αλυσιδωτή σειριακή σύνδεση δεν είναι εφικτή.*
- *Μόνο το σήμα από το σύνδεσμο COMPUTER 1 IN θα εξαχθεί από το σύνδεσμο MONITOR OUT (COMP1).*
- *Εάν επιλεγεί [ΕΞΟΙΚΟΝΟΜΗΣΗ ΕΝΕΡΓΕΙΑΣ] ή [ΑΝΑΜΟΝΗ ΔΙΚΤΥΟΥ] για τη [ΛΕΙΤΟΥΡΓΙΑ ΑΝΑΜΟΝΗΣ] από το μενού στην οθόνη, το σήμα δεν θα εξαχθεί στο σύνδεσμο MONITOR OUT (COMP1) σε κατάσταση αναμονής.*
- *Όταν προβάλεται το σήμα από τους συνδέσμους COMPUTER 3 IN, δεν θα εξαχθεί κανένα σήμα βίντεο στο σύνδεσμο MONITOR OUT (COMP1).*

Σύνδεση Συσκευής Αναπαραγωγής DVD ή Άλλου Οπτικοακουστικού Εξοπλισμού

Σύνδεση εισόδου Video/S-Video

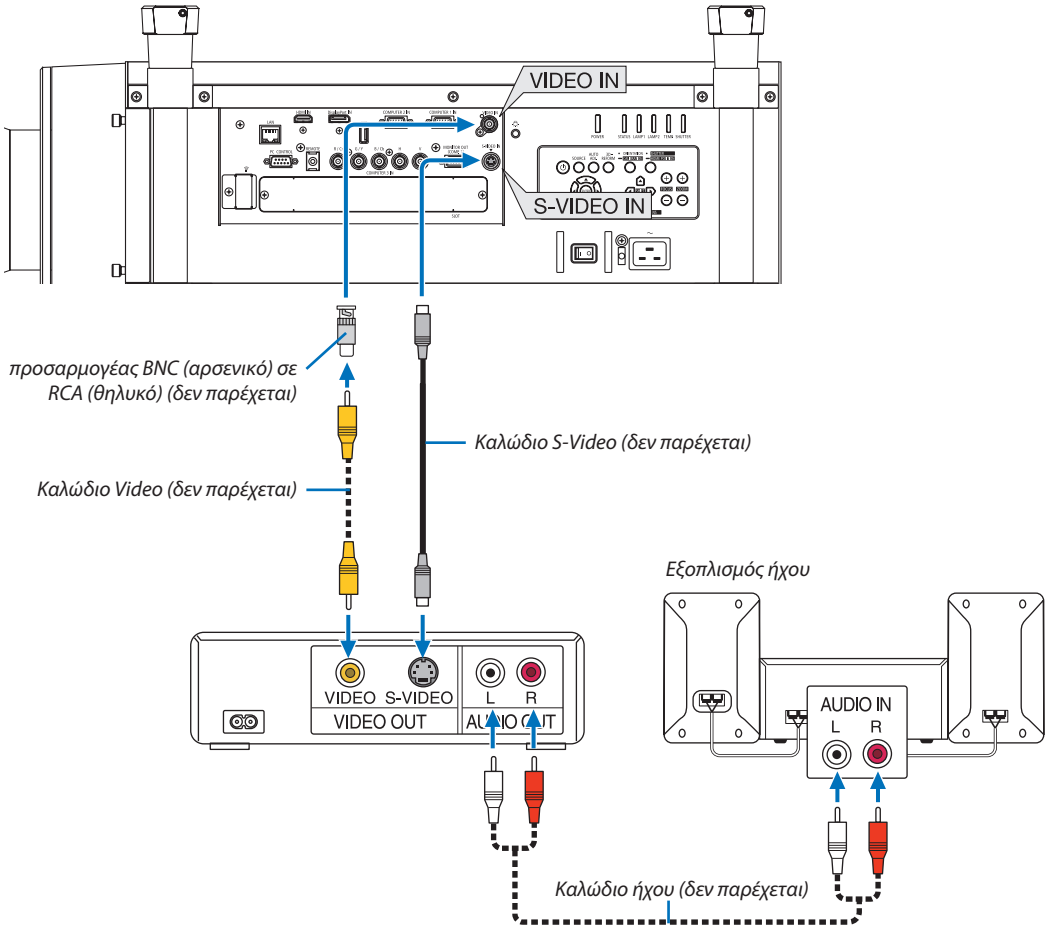

- Επιλέξτε το όνομα της πηγής για τον κατάλληλο σύνδεσμο εισόδου, αφού ενεργοποιήσετε τη συσκευή προβολής.

Σύνδεσμος εισόδου	Πλήκτρο SOURCE στην κονσόλα της συσκευής προβολής	Πλήκτρο στο τηλεχειριστήριο
VIDEO IN	VIDEO	ΒΙΝΤΕΟ
S-VIDEO IN	S-VIDEO	S-ΒΙΝΤΕΟ

ΣΗΜΕΙΩΣΗ: Ανατρέξτε στο εγχειρίδιο χρήσης του VCR σας για περισσότερες πληροφορίες σχετικά με τις απαιτήσεις εξόδου εικόνας του εξοπλισμού σας.

ΣΗΜΕΙΩΣΗ:

- *Η εικόνα μπορεί να μην εμφανίζεται σωστά όταν μια πηγή Βίντεο ή S-Βίντεο αναπαράγεται με γρήγορη προώθηση ή γρήγορη επαναφορά μέσω ενός μετατροπέα σάρωσης.*
- *Σήματα βίντεο μπορούν να προβάλλονται όταν ένα καλώδιο βίντεο (εμπορικά διαθέσιμο) είναι συνδεδεμένο στο σύνδεσμο εισόδου βίντεο Computer 3.*
  Σε αυτή την περίπτωση, ρυθμίστε το μενού επί της οθόνης ΕΓΚΑΤΑΣΤ → ΕΠΙΛΟΓΕΣ(1) → ΕΠΙΛΟΓΗ ΣΗΜΑΤΟΣ(COMP3) σε [[ΒΙΝΤΕΟ] και επιλέξτε "Υπολογιστής 3" για την επιλογή εισόδου.

Σύνδεση Εισόδου Συσκευής

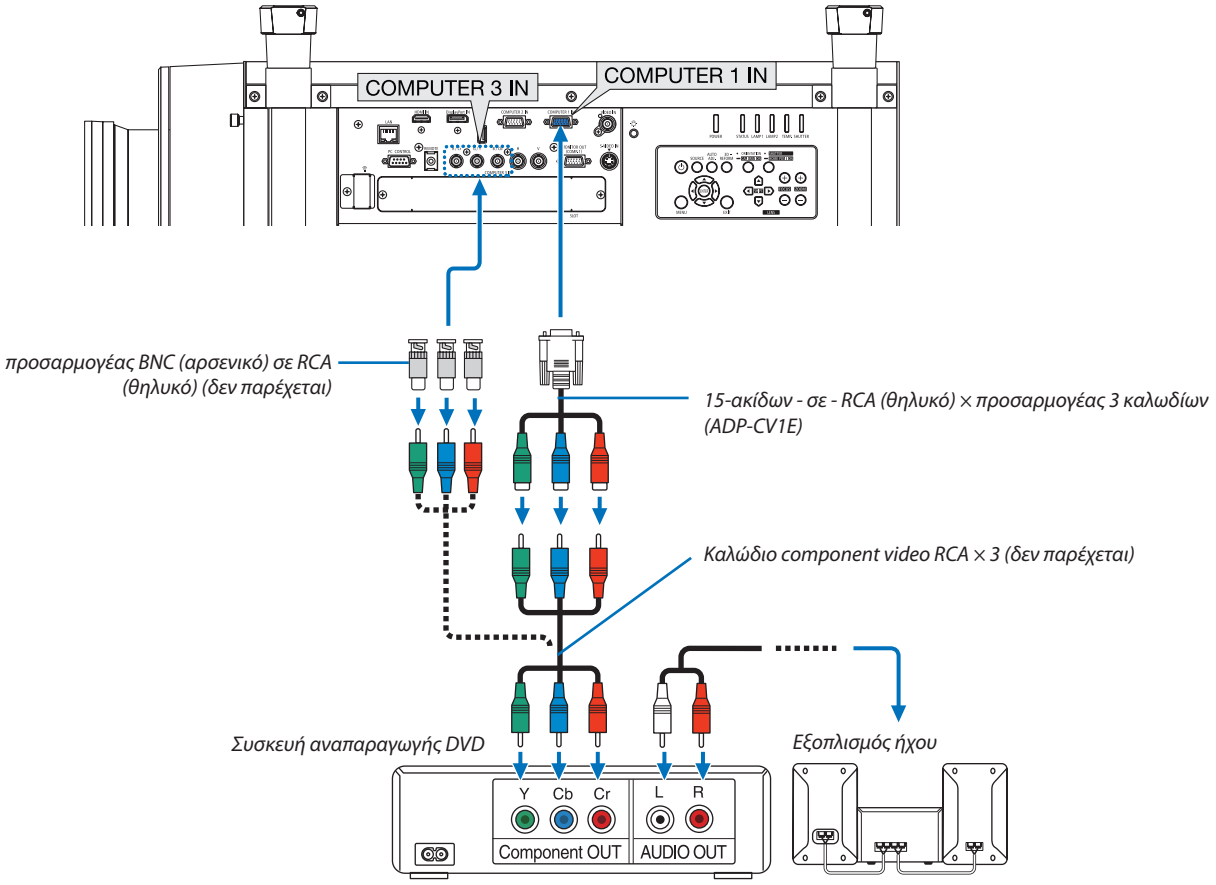

- Επιλέξτε το όνομα της πηγής για τον κατάλληλο σύνδεσμο εισόδου, αφού ενεργοποιήσετε τη συσκευή προβολής.

Σύνδεσμος εισόδου	Πλήκτρο SOURCE στην κονσόλα της συσκευής προβολής	Πλήκτρο στο τηλεχειριστήριο
COMPUTER 1 IN	COMPUTER 1	ΥΠΟΛΟΓΙΣΤΗΣ 1
COMPUTER 2 IN	COMPUTER 2	ΥΠΟΛΟΓΙΣΤΗΣ 2
COMPUTER 3 IN	×5 COMPUTER 3	ΥΠΟΛΟΓΙΣΤΗΣ 3

ΣΗΜΕΙΩΣΗ:

- *Κανονικά, το σήμα υπολογιστή και το σήμα component αναγνωρίζονται και αλλάζουν αυτόματα. Αν, ωστόσο, η αναγνώριση του σήματος δεν είναι δυνατή, επιλέξτε το σήμα στο μενού [ΡΥΘΜΙΣΗ] → [ΒΙΝΤΕΟ] → [ΤΥΠΟΣ ΣΗΜΑΤΟΣ] στο μενού επί της οθόνης της συσκευής προβολής. Επιλέξτε "ΥΠΟΛΟΓΙΣΤΗΣ" ή "ΒΙΝΤΕΟ" για το σύνδεσμο εισόδου βίντεο Computer 3 στο [ΕΓΚΑΤΑΣΤ] → [ΕΠΙΛΟΓΗ (1)] → [ΕΠΙΛΟΓΗ ΣΗΜΑΤΟΣ(COMP3)] (→ σελίδα 134).*
- *Για να συνδέσετε μια συσκευή βίντεο με σύνδεσμο D, χρησιμοποιήστε τον προσαρμογέα μετατροπής συνδέσμου D που πωλείται ξεχωριστά (μοντέλο ADP-DT1E).*

Σύνδεση Εισόδου HDMI

Μπορείτε να συνδέσετε την έξοδο HDMI της συσκευής αναπαραγωγής DVD, της συσκευής αναπαραγωγής σκληρού δίσκου, της συσκευής Blu-ray ή ενός φορητού υπολογιστή τύπου notebook στο σύνδεσμο HDMI IN της συσκευής προβολής.

ΣΗΜΕΙΩΣΗ: Ο σύνδεσμος HDMI IN υποστηρίζει Plug & Play (DDC2B).

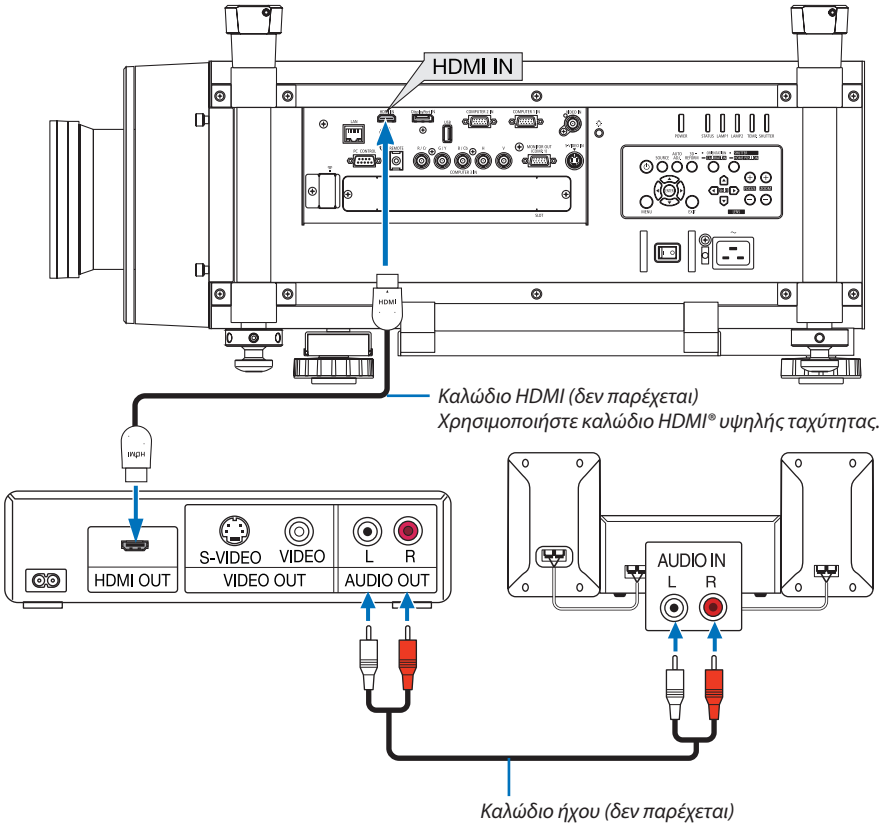

Σύνδεσμος εισόδου	Πλήκτρο SOURCE στην κονσόλα της συσκευής προβολής	Πλήκτρο στο τηλεχειριστήριο
HDMI IN	HDMI	HDMI

ΣΥΜΒΟΥΛΗ: Για χρήστες οπτικοακουστικού εξοπλισμού με σύνδεσμο HDMI:
Επιλέξτε "Βελτιωμένο" αντί για "Κανονική", εάν η έξοδος HDMI είναι εναλλάξιμη μεταξύ των "Βελτιωμένο" και "Κανονική".
Με αυτόν τον τρόπο παρέχεται βελτιωμένη αντίθεση εικόνας και λεπτομερέστερες σκούρες περιοχές.
Για πληροφορίες σχετικά με τις ρυθμίσεις, ανατρέξτε στο εγχειρίδιο οδηγιών του οπτικοακουστικού εξοπλισμού που πρόκειται να συνδέσετε.

- Όταν συνδέετε το σύνδεσμο HDMI IN της συσκευής προβολής στη συσκευή αναπαραγωγής DVD, το επίπεδο εικόνας της συσκευής προβολής μπορεί να ρυθμιστεί σύμφωνα με το επίπεδο εικόνας της συσκευής αναπαραγωγής DVD. Στο μενού, επιλέξτε [ΡΥΘΜΙΣΗ] → [ΒΙΝΤΕΟ] → [ΕΠΙΠΕΔΟ ΕΙΚΟΝΑΣ] και προβείτε στις απαραίτητες ρυθμίσεις.

Σύνδεση σε Ενσύρματο LAN

Η συσκευή προβολής διαθέτει ως βασικό εξοπλισμό μία θύρα LAN (RJ-45), η οποία παρέχει σύνδεση LAN με χρήση ενός καλωδίου LAN.
Για να χρησιμοποιήσετε μία σύνδεση LAN, θα πρέπει να ρυθμίσετε το LAN στο μενού της συσκευής προβολής. Επιλέξτε [ΜΕΝΟΥ ΕΦΑΡΜΟΓΩΝ] → [ΡΥΘΜΙΣΕΙΣ ΔΙΚΤΥΟΥ] → [ΕΝΣΥΡΜΑΤΟ LAN]. (→ σελίδα 147).

Παράδειγμα σύνδεσης LAN

Παράδειγμα σύνδεσης ενσύρματου LAN

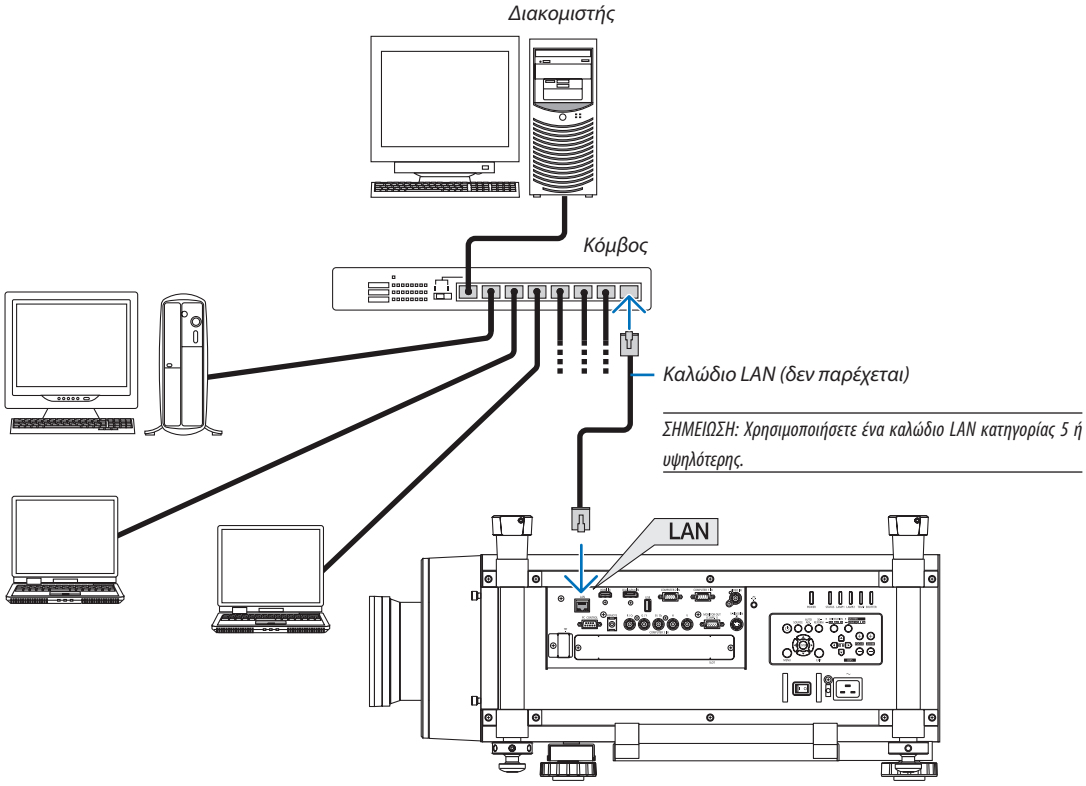

Σύνδεση σε ασύρματο LAN (πωλείται ξεχωριστά)

Η μονάδα ασύρματου LAN που πωλείται ξεχωριστά σας επιτρέπει να χρησιμοποιείτε περιβάλλον ασύρματου LAN. Όταν χρησιμοποιείτε τη συσκευή προβολής σε περιβάλλον ασύρματου LAN, πρέπει να γίνουν οι ρυθμίσεις διεύθυνσης IP καθώς και οι άλλες ρυθμίσεις στη συσκευή προβολής.

Σημαντικό:

- Εάν χρησιμοποιήσετε τη συσκευή προβολής με τη Μονάδα USB Ασύρματου LAN σε περιοχή όπου η χρήση εξοπλισμού ασύρματου LAN απαγορεύεται, αφαιρέστε τη Μονάδα USB Ασύρματου LAN από τη συσκευή προβολής.
- Αγοράστε την κατάλληλη Μονάδα USB Ασύρματου LAN για τη χώρα ή την περιοχή σας.

ΣΗΜΕΙΩΣΗ:
- *Η πράσινη ενδεικτική λυχνία στη Μονάδα USB Ασύρματου LAN αναβοσβήνει για να δείξει ότι η Μονάδα USB Ασύρματου LAN βρίσκεται σε λειτουργία.*
- *Ο προσαρμογέας (ή η μονάδα) ασύρματου LAN του υπολογιστή σας πρέπει να συμμορφώνεται με το πρότυπο Wi-Fi (IEEE802.11b/g/n).*

Ροή Ρύθμισης Ασύρματου LAN

Βήμα 1: ***Συνδέστε τη Μονάδα USB Ασύρματου LAN στη συσκευή προβολής. (→ σελίδα 179)***

Βήμα 2: ***Προβάλλετε τις [ΡΥΘΜΙΣΕΙΣ ΔΙΚΤΥΟΥ] από το [ΜΕΝΟΥ ΕΦΑΡΜΟΓΩΝ]. (→ σελίδα 146)***

Βήμα 3: ***Επιλέξτε [ΡΥΘΜΙΣΕΙΣ ΔΙΚΤΥΟΥ] → [ΑΣΥΡΜΑΤΟ LAN] → [ΠΡΟΦΙΛ] και ορίστε [ΕΥΚΟΛΗ ΣΥΝΔΕΣΗ], [ΠΡΟΦΙΛ1] ή [ΠΡΟΦΙΛ2]. (→ σελίδα 147)***

ΣΥΜΒΟΥΛΗ:
Εισέλθετε στη λειτουργία διακομιστή HTTP για να επιλέξετε [ΡΥΘΜΙΣΕΙΣ ΔΙΚΤΥΟΥ] → [ΡΥΘΜΙΣΕΙΣ] → [ΑΣΥΡΜΑΤΟ] → [ΕΥΚΟΛΗ ΣΥΝΔΕΣΗ], [ΠΡΟΦΙΛ1] ή [ΠΡΟΦΙΛ2].

Τοποθέτηση μονάδας ασύρματου LAN

ΣΗΜΕΙΩΣΗ:
- *Η μονάδα ασύρματου LAN διαθέτει μπροστινή και πίσω όψη και πρέπει να τοποθετηθεί στη θύρα ασύρματου LAN με συγκεκριμένη κατεύθυνση. Η θύρα είναι έτσι σχεδιασμένη ώστε η μονάδα να μη μπορεί να τοποθετηθεί προς την αντίθετη κατεύθυνση. Αν ασκήσετε δύναμη για την ώθηση της μονάδας μπορεί να προκληθεί ζημιά στη θύρα της μονάδας ασύρματου LAN.*
- *Για την αποφυγή ζημιάς εξαιτίας στατικού ηλεκτρισμού, αγγίζετε ένα παρακείμενο μεταλλικό αντικείμενο (πόμολο πόρτας, αλουμινένιο πλαίσιο, κ.λπ.) πριν αγγίξετε τη μονάδα ασύρματου LAN. Με αυτόν τον τρόπο εκφορτίζετε το στατικό ηλεκτρισμό από το σώμα σας.*
- *Διακόψτε την παροχή ρεύματος προτού τοποθετήσετε και αφαιρέσετε τη μονάδα ασύρματου LAN.*
  Η τοποθέτηση και η αφαίρεση της μονάδας ασύρματου LAN όταν η συσκευή προβολή είναι ενεργοποιημένη ενδέχεται να προκαλέσει ζημιά στη μονάδα ασύρματου LAN ή δυσλειτουργία στη συσκευή προβολής. Αν προκύψει δυσλειτουργία στη συσκευή προβολής, απενεργοποιήστε τη συσκευή προβολής, κλείστε το διακόπτη παροχής ρεύματος και αποσυνδέστε το καλώδιο ηλεκτρικού ρεύματος και, στη συνέχεια, συνδέστε το και πάλι.
- *Μη συνδέετε καμία συσκευή USB πέραν της μονάδας ασύρματου LAN στη θύρα USB (LAN). Επίσης, μη συνδέετε τη μονάδα ασύρματου LAN στο τμήμα συνδέσμου της θύρας USB.*

1. ***Πατήστε το πλήκτρο ⏻ για να ρυθμίσετε τη συσκευή προβολής στη λειτουργία αναμονής και, στη συνέχεια, κλείστε το διακόπτη παροχής ρεύματος.***

2. ***Αφαιρέστε την πινακίδα (κάλυμμα θύρας).***

   Λασκάρετε τη βίδα στερέωσης του καλύμματος της θύρας.

   - *Η βίδα δεν αφαιρείται.*

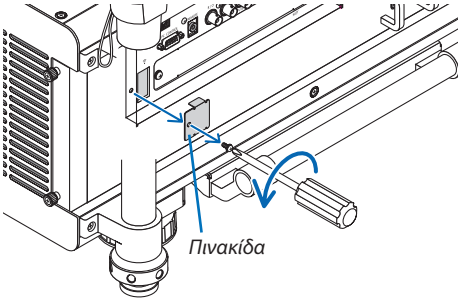

3. ***Εισαγάγετε αργά τη μονάδα ασύρματου LAN στη θύρα USB (LAN) ( ).***

   - *Αφαιρέστε το καπάκι της μονάδας ασύρματου LAN, τοποθετήστε τη μονάδα με τη μπροστινή όψη (η πλευρά που περιλαμβάνει την ένδειξη) προς τα πάνω, κρατήστε την άκρη του πίσω μέρους και εισαγάγετε τη μονάδα με προσοχή.*

     Στη συνέχεια, ωθήστε τη μονάδα ασύρματου LAN με το δάχτυλό σας.

   - *Το καπάκι που αφαιρέσατε θα χρησιμοποιηθεί μετά την αφαίρεση της μονάδας ασύρματου LAN, γι' αυτό φυλάξτε το σε ασφαλές μέρος.*

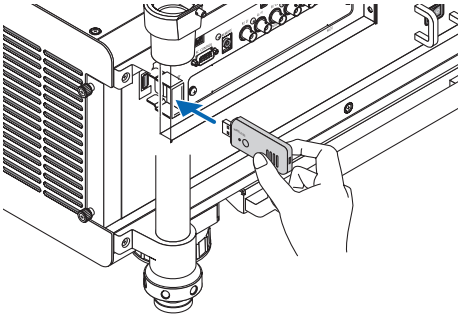

ΣΗΜΕΙΩΣΗ: Αν είναι δύσκολη η εισαγωγή της μονάδας ασύρματου LAN, μην ασκείτε δύναμη για να την πιέσετε προς τα μπρος.

4. ***Τοποθετήστε το αντικλεπτικό καπάκι της μονάδας ασύρματου LAN.***

   Χρησιμοποιήστε τη βίδα που αφαιρέσατε στο βήμα 2 για να ασφαλίσετε το αντικλεπτικό καπάκι.

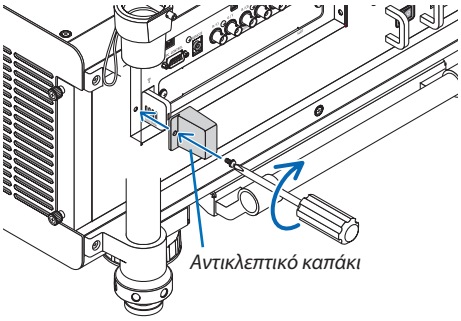

Για την αφαίρεση της μονάδας ασύρματου LAN

1. ***Πατήστε το πλήκτρο ⏻ για να ρυθμίσετε τη συσκευή προβολής στη λειτουργία αναμονής και, στη συνέχεια, κλείστε το διακόπτη παροχής ρεύματος.***
2. ***Αφαιρέστε το αντικλεπτικό καπάκι.***

   Χαλαρώστε τη βίδα και αφαιρέστε το αντικλεπτικό καπάκι της μονάδας ασύρματου LAN.

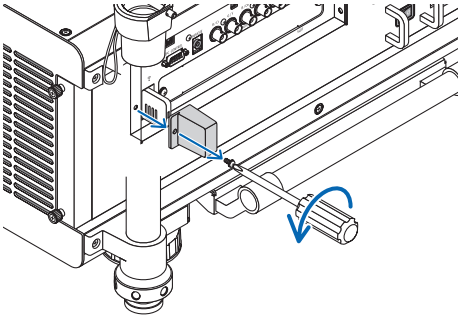

3. ***Αφαιρέστε τη μονάδα ασύρματου LAN από τη θύρα USB (LAN).***

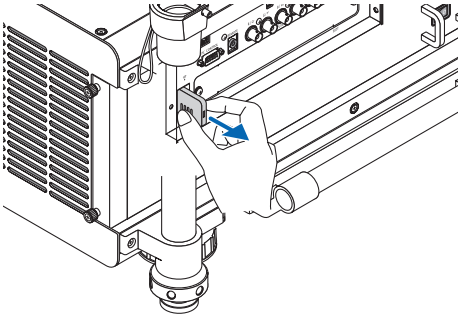

ΣΗΜΕΙΩΣΗ:
Εάν μονάδα ασύρματου LAN δεν πρόκειται να χρησιμοποιηθεί για μεγάλο χρονικό διάστημα, επανατοποθετήστε την πινακίδα και ασφαλίστε την με δύο βίδες.

Παράδειγμα σύνδεσης ασύρματου LAN
(Τύπος Δικτύου → Βασική Υποδομή)
(→ σελίδα 149)

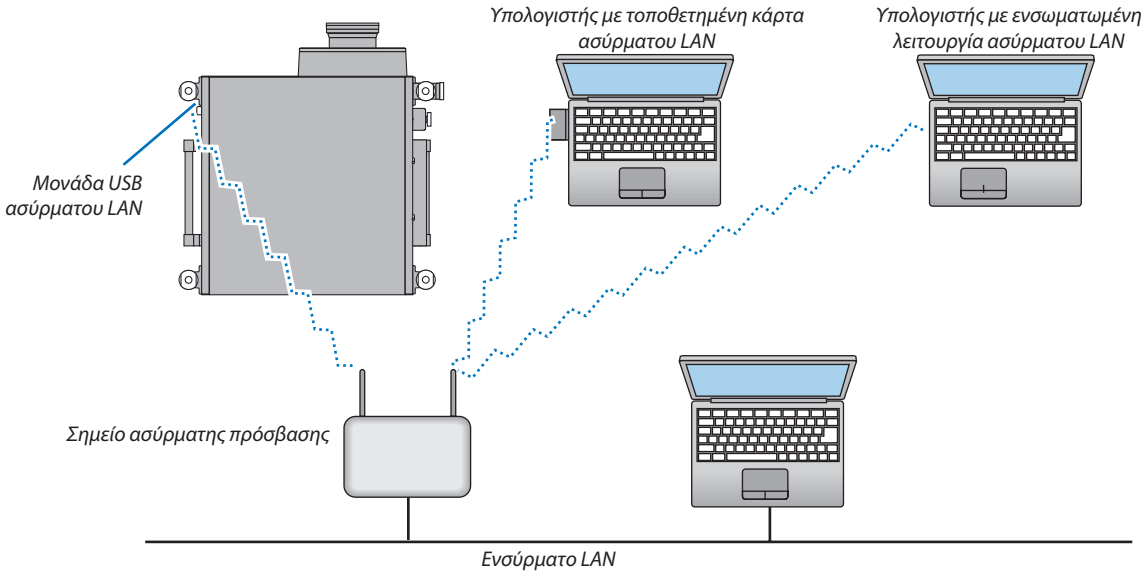

Παράδειγμα σύνδεσης ασύρματου LAN (Τύπος Δικτύου → Ad Hoc)

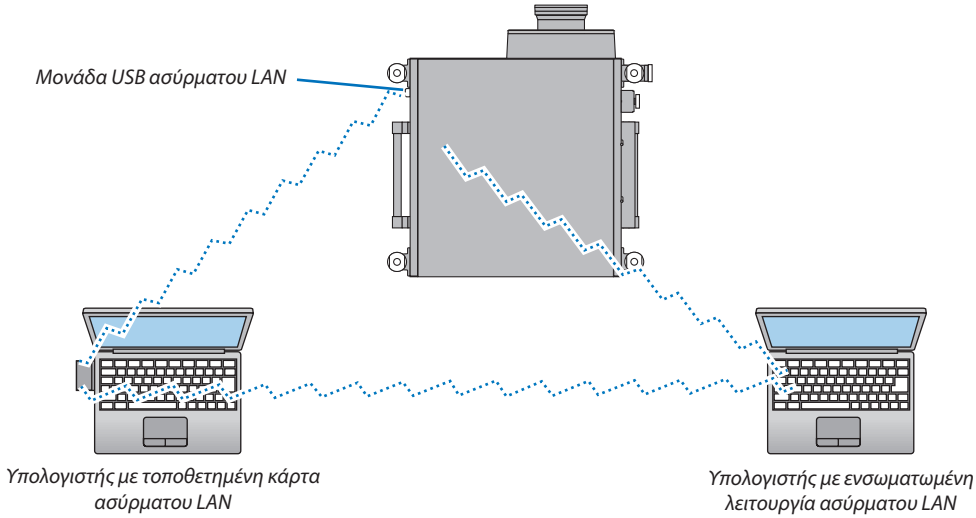

Για να είναι δυνατή η άμεση επικοινωνία (δηλ. peer-to-peer (διομότιμη)) ανάμεσα σε υπολογιστές και συσκευές προβολής, πρέπει να επιλέξετε τον τρόπο λειτουργίας Ad Hoc. (→ σελίδα 149)

Στοίβαξη συσκευών προβολής

Η φωτεινότητα της προβαλλόμενης εικόνας μπορεί να διπλασιαστεί εάν τοποθετήσετε έως δύο συσκευές προβολής τη μία πάνω στην άλλη χωρίς εξωτερική βοήθεια. Αυτό ονομάζεται "Προβολή κατά στοίβαξη".

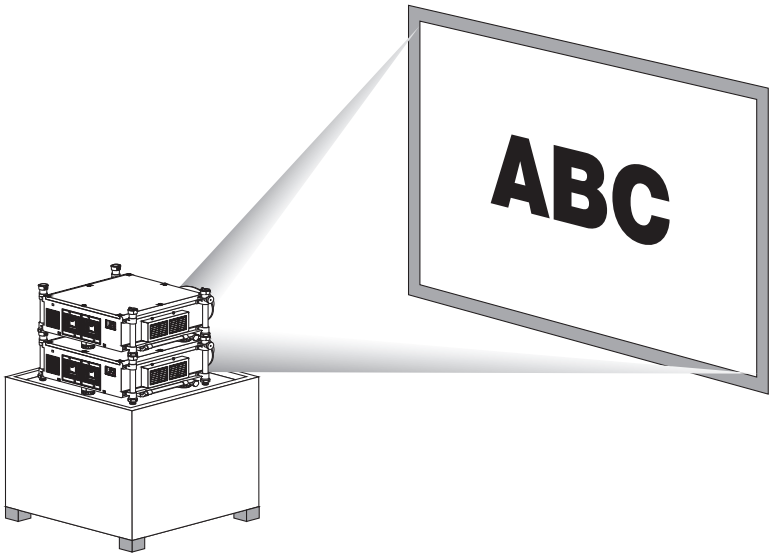

⚠ ΠΡΟΣΟΧΗ:

Χρειάζονται τουλάχιστον δύο άτομα για τη μεταφορά της συσκευής προβολής. Διαφορετικά, η συσκευή προβολής μπορεί να πέσει, προκαλώντας τραυματισμό.

ΣΗΜΕΙΩΣΗ:

- *Οι συσκευές προβολής με διαφορετικούς αριθμούς μοντέλου δεν μπορούν να τοποθετηθούν η μία πάνω στην άλλη.*
  Θα πρέπει να χρησιμοποιείτε προαιρετικούς φακούς ίδιων αριθμών μοντέλου για την προβολή κατά στοίβαξη.
- *Η προβολή κατά στοίβαξη δεν υποστηρίζει ακρίβεια για την πλήρη επικάλυψη δύο εικόνων, ώστε το μικρό κείμενο και τα λεπτομερή γραφικά να διαβάζονται ή να προβάλονται καθαρά.*
- *Χρησιμοποιήστε έναν ενισχυτή που διατίθεται στο εμπόριο και για την πρώτη (επάνω) και για τη δεύτερη (κάτω) συσκευή προβολής για να διανείμετε το σήμα στις δύο εξόδους των δύο συσκευών προβολής.*
- *Σημειώσεις για τη στοίβαξη*
  - *Ζητήστε τη συμβουλή του τεχνικού για την εγκατάσταση και τη ρύθμιση των συσκευών προβολής.*
  - *Εγκαταστήστε τις συσκευές προβολής σε τέτοιο σημείο ή τρόπο ώστε να υποστηρίζεται επαρκώς το συνολικό βάρος των δύο συσκευών προβολής. Η μία συσκευή προβολής με φακό ζυγίζει έως 46 κιλά περίπου.*
  - *Για να αποφύγετε την πτώση των συσκευών προβολής, ασφαλίστε τις με τέτοιο τρόπο ώστε να παραμείνουν στη θέση τους σε περίπτωση σεισμού.*
  - *Η διπλή στοίβαξη θα προκαλέσει αύξηση της θερμοκρασίας χώρου. Να αερίζετε το χώρο καλά.*
  - *Μην επιχειρήσετε να στοιβάξετε τις συσκευές προβολής στην οροφή. Η στοίβαξη των συσκευών προβολής δεν μπορεί να πραγματοποιηθεί στην οροφή.*
  - *Προ-θερμάνετε τις συσκευές προβολές για μία ώρα προτού επιτευχθεί η επιθυμητή λήψη.*
  - *Εγκαταστήστε τις συσκευές προβολής με τέτοιο τρόπο ώστε να υπάρχει η όσο το δυνατόν μικρότερη γεωμετρική παραμόρφωση στην προβαλλόμενη εικόνα. Ο φακός είναι διαφορετικός σε γεωμετρική παραμόρφωση μεταξύ wide(+) και tele (—) για ζουμ.*
  - *Ρυθμίστε την οριζόντια μετατόπιση φακού προς το κέντρο.*

Ονομασίες εξαρτημάτων και λειτουργίες της στήλης στοίβαξης

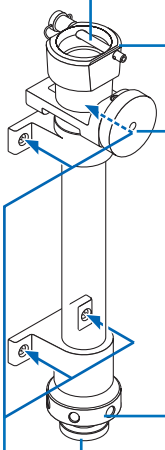

Ακίδα ασφαλείας κλειδώματος (με καλώδιο)
Αφού αφαιρέσετε τέσσερις ακίδες ασφαλείας κλειδώματος, τοποθετήστε τα πόδια της επάνω συσκευής προβολής εδώ και, στη συνέχεια, εισαγάγετε τις τέσσερις ακίδες ασφαλείας κλειδώματος πλήρως, έτσι ώστε τα πόδια να μην μπορούν να μετακινηθούν.
Κάθε ακίδα ασφαλείας κλειδώματος μπορεί να εισαχθεί και από τις δύο κατευθύνσεις.

Βάση ποδιού
Τοποθετήστε τα τέσσερα πόδια στις αντίστοιχες βάσεις ποδιών.

Κουμπί οριζόντιας ρύθμισης
Τέλος, δώστε οριζόντια κλίση στην επάνω συσκευή προβολής. Γυρίστε το δεξιόστροφα για να προσανατολίσετε τη συσκευή προβολής προς τα δεξιά. Γυρίστε το αριστερόστροφα για να προσανατολίσετε τη συσκευή προβολής αριστερά.
Μέγιστη γωνία περιστροφής: +/– 0.4°

Δακτύλιος κάθετης ρύθμισης
Δώστε κάθετη κλίση της συσκευής προβολής. Γυρίστε το δακτύλιο οριζόντιας ρύθμισης δεξιόστροφα για να μικρύνει. Γυρίστε το αριστερόστροφα για να μεγαλώσει. Εάν δεν μπορείτε να το γυρίσετε χειροκίνητα, χρησιμοποιήστε εξάγωνο κλειδί. Μην στρίβεται προς τα μέσα τις βίδες.
Μπορεί να επεκταθεί έως 38 χιλ. (1.5").

Πόδια (4 θέσεις)
Στηρίξτε τη συσκευή προβολής στις τέσσερις θέσεις.

Βίδες (4 θέσεις × 4 στήλες)
Χρησιμοποιήστε τις τέσσερις βίδες για να συνδέσετε κάθε στήλη στοίβαξης στον προβολέα.
Για να αφαιρέσετε τη κάθε στήλη στοίβαξης, ξεσφίξτε τις τέσσερις βίδες. Οι βίδες δεν μπορούν να αφαιρεθούν.
Οι τέσσερις στήλες πρέπει συνδεθούν πάλι στις ίδιες θέσεις του προβολέα, αν χρειαστούν ξανά.

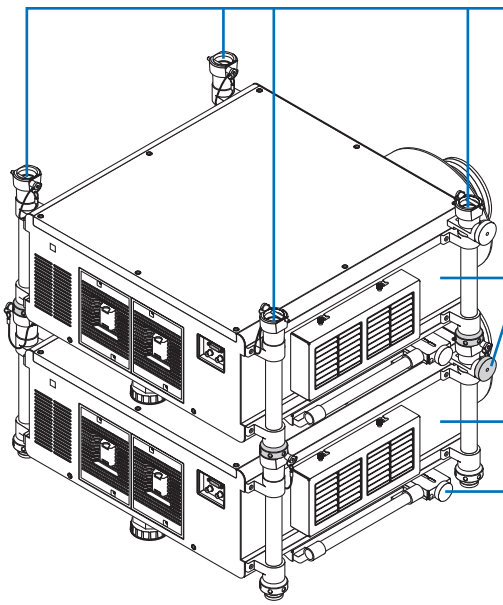

Στήλη στοίβαξης

Επάνω συσκευή προβολής

Για οριζόντια κλίση της επάνω συσκευής προβολής, χρησιμοποιήστε το κουμπί οριζόντιας ρύθμισης της κάτω συσκευής προβολής.

Κάτω συσκευή προβολής

Χρησιμοποιήστε το κουμπί οριζόντιας ρύθμισης της κάτω συσκευής προβολής για να δώσετε οριζόντια κλίση στις δυο συσκευές προβολής.

7. Συντήρηση

Στην παρούσα ενότητα περιγράφονται οι απλές διαδικασίες συντήρησης που πρέπει να εφαρμόσετε για να καθαρίσετε τα φίλτρα, το φακό, την κονσόλα, καθώς και για να αντικαταστήσετε το λαμπτήρα και τα φίλτρα.

❶ Καθαρισμός των φίλτρων

Το σπογγώδες φίλτρο αέρα εμποδίζει τη σκόνη και τους ρύπους να εισέλθουν στο εσωτερικό της συσκευής προβολής και πρέπει να καθαρίζεται συχνά. Εάν το φίλτρο είναι λερωμένο ή έχει φράξει, η συσκευή προβολής μπορεί να υπερθερμανθεί.

⚠ ΠΡΟΕΙΔΟΠΟΙΗΣΗ

- Παρακαλούμε μην χρησιμοποιείτε σπρέι που περιέχουν εύφλεκτα αέρια για να απομακρύνετε τη σκόνη που επικάθεται στα φίλτρα, κλπ. Κάτι τέτοιο μπορεί να οδηγήσει σε φωτιές.

ΣΗΜΕΙΩΣΗ: Το μήνυμα για καθαρισμό του φίλτρου εμφανίζεται για ένα λεπτό αφότου θέσετε τη συσκευή προβολής εντός ή εκτός λειτουργίας. Όταν το μήνυμα εμφανιστεί, καθαρίστε τα φίλτρα. Ο χρόνος καθαρισμού των φίλτρων είναι ρυθμισμένος σε [ΑΠΕΝΕΡΓ] κατά την αποστολή. (→ σελίδα 127)
Για να ακυρώσετε το μήνυμα, πιέστε οποιοδήποτε πλήκτρο στην κονσόλα της συσκευής προβολής ή στο τηλεχειριστήριο.

⚠ ΠΡΟΣΟΧΗ

- Πριν καθαρίσετε τα φίλτρα, θέστε τη συσκευή προβολής εκτός λειτουργίας, αποσυνδέστε το καλώδιο ρεύματος από την πρίζα και αφήστε την κονσόλα να κρυώσει. Εάν δεν το κάνετε αυτό, υπάρχει κίνδυνος ηλεκτροπληξίας ή εγκαυμάτων.

Προετοιμασία: Προτού καθαρίσετε τα φίλτρα, καθαρίστε τις εισόδους αερισμού με μια ηλεκτρική σκούπα.
Δυο φίλτρα έχουν προσαρμοστεί στο αριστερό και το μπροστινό τμήμα. Καθαρισμός και των δυο φίλτρων. Τα δυο φίλτρα έχουν το ίδιο σχήμα.
Φροντίστε να έχετε αγοράσει εκ των προτέρων το προαιρετικό φίλτρο NP03FT, προτού προβείτε στην αντικατάσταση των φίλτρων.

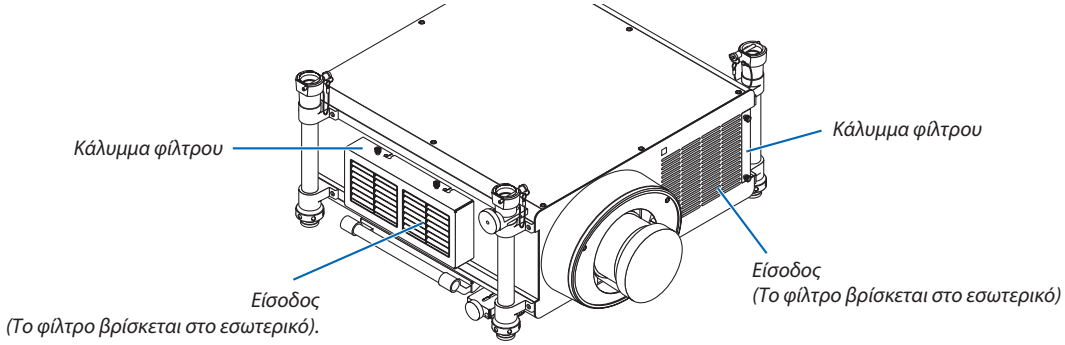

Καθαρισμός φίλτρου στο αριστερό τμήμα

1. Αφαιρέστε το κάλυμμα φίλτρου.

(1) Ξεσφίξτε τα δυο κουμπιά στρέφοντάς τα αριστερόστροφα.

- *Τα κουμπία δεν αφαιρούνται.*
- *Εάν έχετε σφίξει πολύ το κουμπί, χρησιμοποιήστε κατσαβίδι Phillips.*

(2) Αφαιρέστε το κάλυμμα φίλτρου ολισθαίνοντάς το προς τα αριστερά και τραβώντας το προς τα έξω.

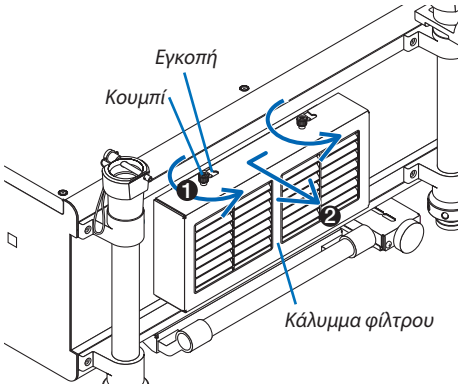

2. *Αφαιρέστε το φίλτρο.*

Τραβήξτε το πάνω μέρος του φίλτρου προς τα έξω και αφαιρέστε το φίλτρο ανασηκώνοντάς το.

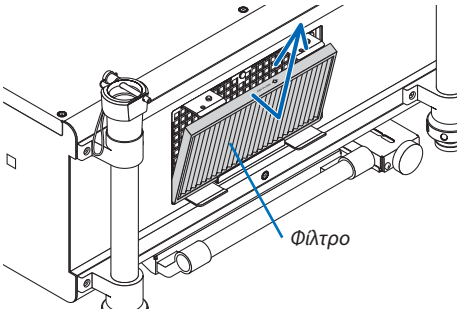

3. *Χρησιμοποιήστε ηλεκτρική σκούπα για να απομακρύνετε όλη τη σκόνη από το εσωτερικό του φίλτρου.*

Απομακρύνετε τη σκόνη από το πτυχωτό φίλτρο.

- *Αφαιρέστε τη σκόνη από το κάλυμμα του φίλτρου και την είσοδο της συσκευής προβολής.*

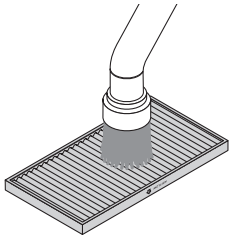

ΣΗΜΕΙΩΣΗ:

- *Όποτε καθαρίζετε το φίλτρο με ηλεκτρική σκούπα, χρησιμοποιείτε το εξάρτημα μαλακής βούρτσας της σκούπας. Αυτό θα εμποδίσει την πρόκληση ζημιάς στο φίλτρο.*
- *Μην πλένετε το φίλτρο με νερό. Κάτι τέτοιο μπορεί να προκαλέσει βλάβη στη μεμβράνη του φίλτρου αλλά και φράξιμο.*

4. *Τοποθετήστε το φίλτρο στη θέση του.*

Τοποθετήστε το φίλτρο με την επισήμανση "↓ AIR FLOW ↓" προς τη συσκευή προβολής.

(1) Εισαγάγετε το φίλτρο στο παρέμβυσμα.

(2) Ενσωματώστε το πάνω άκρο του φίλτρου στην είσοδο.

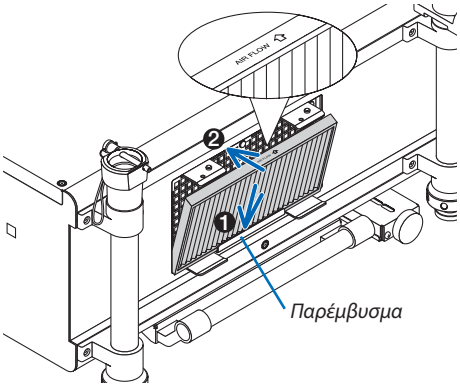

5. *Τοποθετήστε ξανά το κάλυμμα του φίλτρου στην κονσόλα της συσκευής προβολής.*

(1) Εισαγάγετε τον ακροδέκτη οδηγό (4 θέσεις) της συσκευής προβολής στην εγκοπή (4 θέσεις) του καλύμματος του φίλτρου.

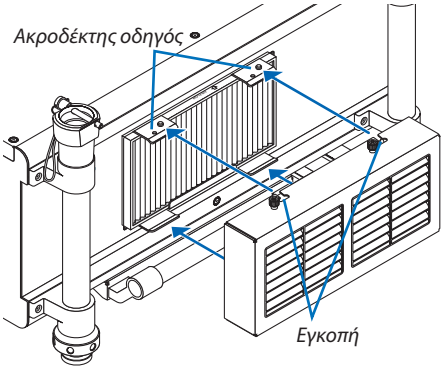

(2) Σύρετε το κάλυμμα φίλτρου στα δεξιά και σφίξτε τα δυο κουμπιά γυρνώντας τα δεξιόστροφα.

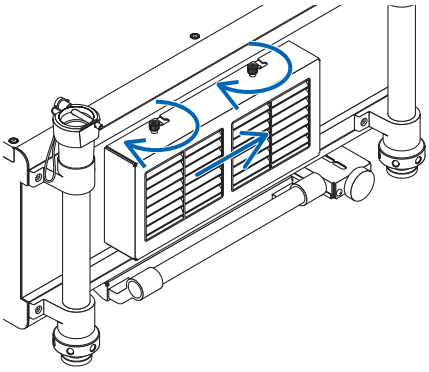

ΣΗΜΕΙΩΣΗ:
Βεβαιωθείτε ότι καθαρίσατε και τα δυο φίλτρα (αριστερή και μπροστινή πλευρά) για να εμφανιστούν οι ώρες χρήσης του φίλτρου όσο το δυνατόν πιο ακριβείς.

Καθαρισμός φίλτρου στο μπροστινό τμήμα

1. Αφαιρέστε το κάλυμμα φίλτρου.

(1) Ξεσφίξτε τα δυο κουμπιά στρέφοντάς τα αριστερόστροφα.

- *Τα κουμπία δεν αφαιρούνται.*
- *Εάν έχετε σφίξει πολύ το κουμπί, χρησιμοποιήστε κατσαβίδι Phillips.*

(2) Αφαιρέστε το κάλυμμα του φίλτρου τραβώντας τα προς τα έξω.

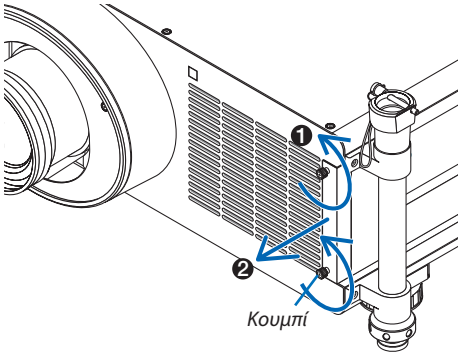

2. Αφαιρέστε το φίλτρο.

Αφαιρέστε το φίλτρο τραβώντας το προς τα δεξιά.

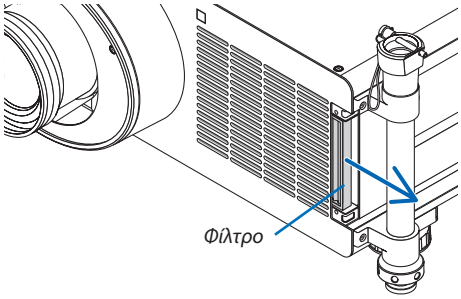

3. Χρησιμοποιήστε ηλεκτρική σκούπα για να απομακρύνετε όλη τη σκόνη από το εσωτερικό του φίλτρου.

Απομακρύνετε τη σκόνη από το πτυχωτό φίλτρο.

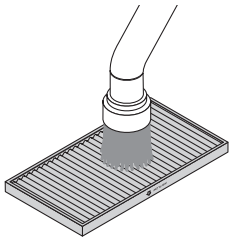

ΣΗΜΕΙΩΣΗ:

- *Όποτε καθαρίζετε το φίλτρο με ηλεκτρική σκούπα, χρησιμοποιείτε το εξάρτημα μαλακής βούρτσας της σκούπας. Αυτό θα εμποδίσει την πρόκληση ζημιάς στο φίλτρο.*
- *Μην πλένετε το φίλτρο με νερό. Κάτι τέτοιο μπορεί να προκαλέσει βλάβη στη μεμβράνη του φίλτρου αλλά και φράξιμο.*

4. *Τοποθετήστε το φίλτρο στη θέση του.*

Τοποθετήστε το φίλτρο με την επισήμανση "↓ AIR FLOW ↓" προς τη συσκευή προβολής.

(1) Εισαγάγετε το φίλτρο στην εισοδο.

(2) Ενσωματώστε το πάνω άκρο του φίλτρου στην είσοδο.

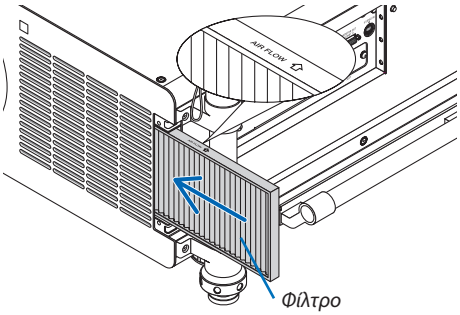

5. *Τοποθετήστε ξανά το κάλυμμα του φίλτρου στην κονσόλα της συσκευής προβολής.*

(1) Ευθυγραμμίστε το κουμπί (βίδα) με την οπή βίδας.

(2) Σφίξτε τα δυο κουμπιά στρέφοντάς τα δεξιόστροφα.

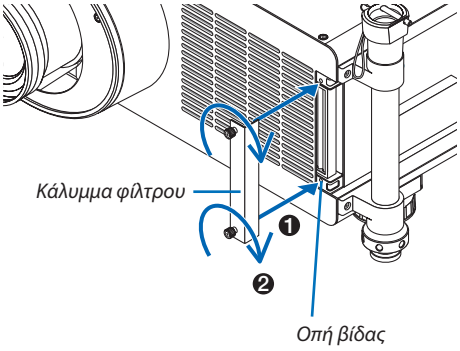

6. *Απαλείψτε τις ώρες χρήσης του φίλτρου.*

Συνδέστε το καλώδιο ρεύματος στην πρίζα του τοίχου στο διακόπτη παροχής ρεύματος και θέστε τη συσκευή προβολής σε λειτουργία.

Από το μενού, επιλέξτε [ΕΠΑΝΑΦ] → [ΑΠΑΛΟΙΦΗ ΩΡΩΝ ΦΙΛΤΡΟΥ] και επαναρυθμίστε τις ώρες χρήσης του φίλτρου. (→ σελίδα 143)

❷ Καθαρισμός του φακού

- Θέστε τη συσκευή προβολής εκτός λειτουργίας πριν τον καθαρισμό.
- Να χρησιμοποιείτε ένα φυσερό ή χαρτί για φακούς για να καθαρίζετε το φακό και προσέχετε να μην γρατσουνίσετε ή χαλάσετε το φακό.

⚠ ΠΡΟΕΙΔΟΠΟΙΗΣΗ

- Παρακαλούμε μην χρησιμοποιείτε σπρέι που περιέχουν εύφλεκτα αέρια για να απομακρύνετε τη σκόνη που επικάθεται στα φίλτρα, κλπ. Κάτι τέτοιο μπορεί να οδηγήσει σε φωτιές.

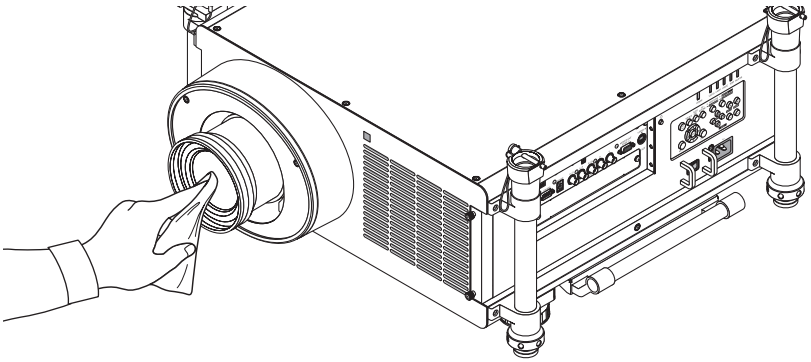

❸ Καθαρισμός της κονσόλας

Θέστε τη συσκευή προβολής εκτός λειτουργίας και αποσυνδέστε την από την πρίζα πριν τον καθαρισμό.

- Χρησιμοποιήστε ένα στεγνό μαλακό πανί για να σκουπίσετε τη σκόνη από την κονσόλα.

  Εάν η κονσόλα είναι πολύ λερωμένη, χρησιμοποιήστε ένα ήπιο απορρυπαντικό.
- Ποτέ μη χρησιμοποιείτε ισχυρά απορρυπαντικά ή διαλύτες, όπως οινόπνευμα ή αραιωτικά.
- Όταν καθαρίζετε τις σχισμές αερισμού ή το ηχείο χρησιμοποιώντας ηλεκτρική σκούπα, μην ωθείτε τη βούρτσα της σκούπας εντός των σχισμών της κονσόλας.

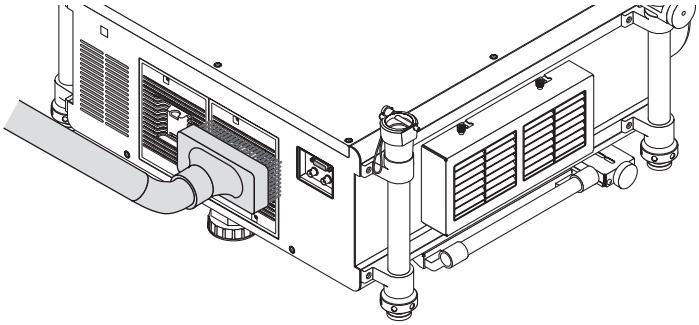

Αναρροφήστε με τη σκούπα τη σκόνη από τις σχισμές αερισμού.

- Οι φραγμένες σχισμές αερισμού ενδέχεται να προκαλέσουν αύξηση της εσωτερικής θερμοκρασίας της συσκευής προβολής, οδηγώντας σε δυσλειτουργία της συσκευής προβολής.
- Μην γρατζουνάτε ή χτυπάτε την κονσόλα με τα δάκτυλά σας ή με σκληρά αντικείμενα
- Για τον καθαρισμό του εσωτερικού της συσκευής προβολής, επικοινωνήστε με την αντιπροσωπεία.

ΣΗΜΕΙΩΣΗ: Μην εφαρμόζετε πτητικές ουσίες, όπως εντομοκτόνα, στην κονσόλα, το φακό ή την οθόνη. Μην αφήνετε κάποιο αντικείμενο από καουτσούκ ή βινύλιο να έρχεται σε παρατεταμένη επαφή με τη συσκευή. Στην αντίθετη περίπτωση, το φινίρισμα της επιφάνειας θα αλλοιωθεί ή η επικάλυψη μπορεί να φθαρεί.

❹ Αντικατάσταση του λαμπτήρα και των φίλτρων

Όταν ο λαμπτήρας φτάσει στο τέλος της διάρκειας ζωής του, η ενδεικτική λυχνία LAMP (ΛΑΜΠΤΗΡΑΣ) στην κονσόλα αναβοσβήνει με κόκκινο χρώμα και εμφανίζεται το μήνυμα "THE LAMP HAS REACHED THE END OF ITS USABLE LIFE (ΠΛΗΣΙΑΖΕΙ ΤΟ ΤΕΛΟΣ ΔΙΑΡΚΕΙΑΣ ΖΩΗΣ ΤΟΥ ΛΑΜΠΤΗΡΑ). ΑΝΤΙΚΑΤΑΣΤΗΣΤΕ ΤΟΝ ΛΑΜΠΤΗΡΑ 1 (ή 2). Θα εμφανιστεί το μήνυμα "USE THE SPECIFIED LAMP FOR SAFETY AND PERFORMANCE" (ΧΡΗΣΙΜΟΠΟΙΗΣΤΕ ΤΟΝ ΚΑΘΟΡΙΣΜΕΝΟ ΛΑΜΠΤΗΡΑ ΓΙΑ ΑΣΦΑΛΕΙΑ ΚΑΙ ΑΠΟΔΟΣΗ) (*). Παρόλο που ο λαμπτήρας μπορεί να εξακολουθεί να λειτουργεί, αντικαταστήστε το λαμπτήρα για να διατηρήσετε τη μέγιστη απόδοση της συσκευής προβολής. Μετά την αντικατάσταση του λαμπτήρα, μην ξεχάσετε να μηδενίσετε το μετρητή ωρών του λαμπτήρα. (→ σελίδα 142)

⚠ ΠΡΟΣΟΧΗ

- ΜΗΝ ΑΓΓΙΖΕΤΕ ΤΟ ΛΑΜΠΤΗΡΑ αμέσως μετά τη χρήση του. Ο λαμπτήρας θα είναι υπερβολικά καυτός. Θέστε τη συσκευή προβολής εκτός λειτουργίας και αποσυνδέστε το καλώδιο ρεύματος από την πρίζα. Αφήστε να περάσει τουλάχιστον μία ώρα για να κρυώσει ο λαμπτήρας πριν τον πιάσετε.

- Χρησιμοποιήστε τον καθορισμένο λαμπτήρα για ασφάλεια και απόδοση.
- ΜΗΝ ΑΦΑΙΡΕΣΕΤΕ ΚΑΜΙΑ ΒΙΔΑ εκτός από τις δύο (2) βίδες στο κάλυμμα του λαμπτήρα και τις τρεις (3) βίδες στο περίβλημα του λαμπτήρα. Μπορεί να πάθετε ηλεκτροπληξία.
- Μην σπάσετε το γυαλί στο περίβλημα του λαμπτήρα.

  Μην αφήσετε αποτυπώματα δακτύλων στη γυάλινη επιφάνεια του περιβλήματος του λαμπτήρα. Εάν αφήσετε αποτυπώματα δακτύλων στη γυάλινη επιφάνεια, το αποτέλεσμα μπορεί να είναι μια ανεπιθύμητη σκιά και κακή ποιότητα εικόνας.
- Η συσκευή προβολής θα τεθεί εκτός λειτουργίας και θα μεταβεί σε κατάσταση αναμονής, εάν συνεχίσετε να χρησιμοποιείτε τη συσκευή προβολής για άλλες 100 ώρες μετά το τέλος της διάρκειας ζωής του λαμπτήρα. Εάν συμβεί αυτό, φροντίστε να αντικαταστήσετε το λαμπτήρα. Εάν συνεχίσετε να χρησιμοποιείτε το λαμπτήρα μετά το τέλος της διάρκειας ζωής του, το γυάλινο περίβλημα του λαμπτήρα ενδέχεται να θρυμματιστεί και θραύσματα γυαλιού μπορεί να σκορπιστούν στη θήκη του λαμπτήρα. Μην τα αγγίξετε, καθώς τα θραύσματα γυαλιού μπορεί να προκαλέσουν τραυματισμό. Εάν συμβεί αυτό, επικοινωνήστε με την αντιπροσωπεία της NEC για αντικατάσταση του λαμπτήρα.

**ΣΗΜΕΙΩΣΗ: Αυτό το μήνυμα θα εμφανιστεί στις εξής περιπτώσεις:*

- *για ένα λεπτό μετά την ενεργοποίηση της συσκευής προβολής*
- *όταν πιέσετε το πλήκτρο ⏻ (ΕΝΕΡΓΟΠΟΙΗΣΗ) στην κονσόλα της συσκευής προβολής ή το πλήκτρο POWER OFF στο τηλεχειριστήριο*

Για να απαλείψετε το μήνυμα, πιέστε οποιοδήποτε πλήκτρο στην κονσόλα της συσκευής προβολής ή στο τηλεχειριστήριο.

Προαιρετικός λαμπτήρας και εργαλεία που απαιτούνται για την αντικατάσταση:

- Κατσαβίδι Phillips (σταυρωτό)
- Ανταλλακτικό λαμπτήρα:
  NP25LP

Ροή αντικατάστασης του λαμπτήρα και των φίλτρων

Η ακόλουθη διαδικασία αποτελεί παράδειγμα για την αντικατάσταση των λαμπτήρων.

Βήμα 1. ***Αντικαταστήστε το λαμπτήρα***

Βήμα 2. ***Αντικαταστήστε τα φίλτρα (→ σελίδα 192)***

Βήμα 3. ***Απαλείψτε τις ώρες χρήσης του λαμπτήρα και τις ώρες χρήσης του φίλτρου (→ σελίδα 142, 143)***

Για να αντικαταστήσετε το λαμπτήρα:

1. Αφαιρέστε το κάλυμμα του λαμπτήρα.

(1) Ξεσφίξτε τις δύο βίδες του καλύμματος του λαμπτήρα.

• Η βίδα του καλύμματος του λαμπτήρα δεν αφαιρείται.

(2) Τραβήξτε το κάλυμμα του λαμπτήρα προς το μέρος σας και αφαιρέστε το.

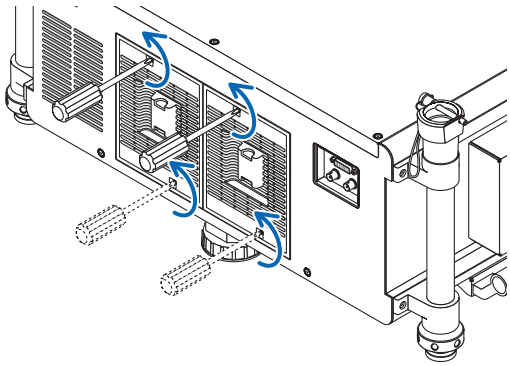

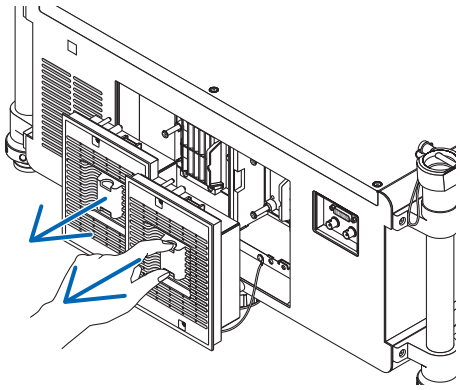

2. Αφαιρέστε το περίβλημα του λαμπτήρα.

(1) Ξεσφίξτε τις τρεις βίδες που στερεώνουν το περίβλημα του λαμπτήρα μέχρι το κατσαβίδι phillips να κινείται ελεύθερα.

• Οι τρεις βίδες δεν αφαιρούνται.

• Μην αγγίζετε τους συνδέσμους ανεμιστήρα εξαερισμού.

(2) Αφαιρέστε το περίβλημα του λαμπτήρα κρατώντας το.

> ⚠ **ΠΡΟΣΟΧΗ:**
> Βεβαιωθείτε ότι το περίβλημα του λαμπτήρα έχει κρυώσει επαρκώς πριν το αφαιρέσετε.

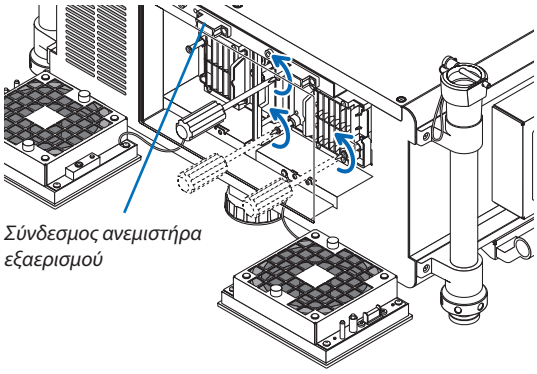

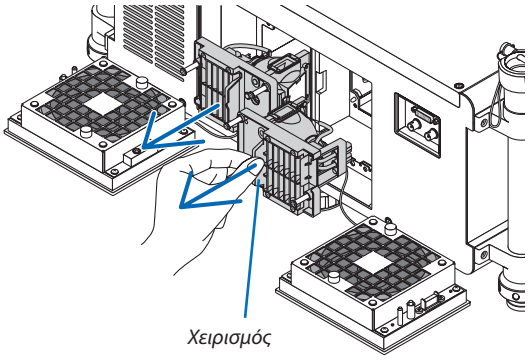

3. Εγκαταστήστε ένα νέο περίβλημα λαμπτήρα.

(1) Τοποθετήστε ένα νέο περίβλημα λαμπτήρα μέχρι το περίβλημα να εισχωρήσει στην υποδοχή.

(2) Ασφαλίστε το στη θέση του με τις τρεις βίδες.

• Βεβαιωθείτε ότι έχετε σφίξει τις βίδες.

ΣΗΜΕΙΩΣΗ:

- *Φροντίστε να εγκαταστήσετε τόσο τη Λυχνία 1 όσο και τη Λυχνία 2. Ο προβολέας δεν θα ενεργοποιηθεί παρά μόνο όταν είναι εγκατεστημένες και οι δύο λυχνίες.*

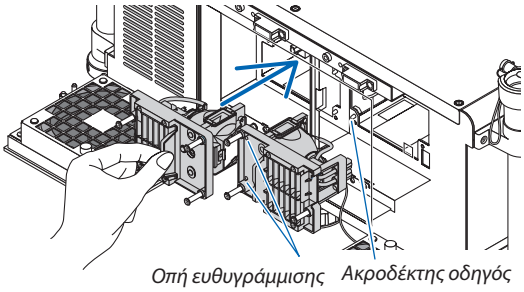

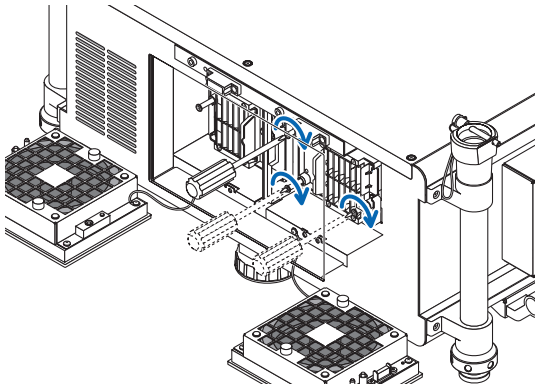

4. Τοποθετήστε ξανά το κάλυμμα του λαμπτήρα.

(1) Ευθυγραμμίστε την αριστερή πλευρά του καλύμματος του λαμπτήρα με την αριστερή πλευρά του περιβλήματος του λαμπτήρα και τοποθετήστε ξανά το κάλυμμα του λαμπτήρα. Εν τω μεταξύ, τοποθετήστε το καλώδιο μέσα στο διαμέρισμα του λαμπτήρα έτσι ώστε να μην παγιδευτεί κάτω από το κάλυμμα του λαμπτήρα.

(2) Σφίξτε τις δύο βίδες για να στερεώσετε το κάλυμμα του λαμπτήρα.

• Βεβαιωθείτε ότι έχετε σφίξει τις βίδες.

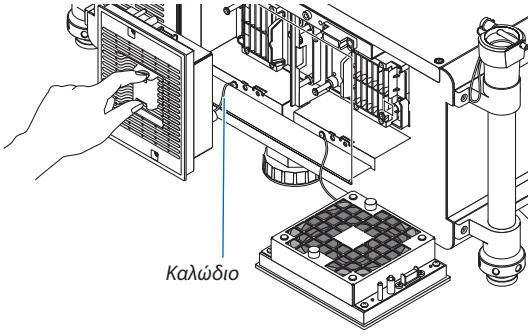

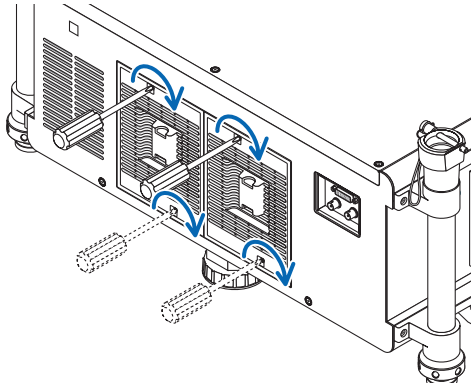

Εδώ ολοκληρώνεται η αντικατάσταση του λαμπτήρα.
Προχωρήστε στην αντικατάσταση του φίλτρου.

ΣΗΜΕΙΩΣΗ: Εάν συνεχίσετε να χρησιμοποιείτε τη συσκευή προβολής για άλλες 100 ώρες μετά το τέλος της διάρκειας ζωής του λαμπτήρα, οι ενδεικτικές λυχνίες LAMP 1 και LAMP 2 θα ανάψουν με κόκκινο χρώμα και η συσκευή προβολής δεν θα μπορεί να τεθεί σε λειτουργία και το μενού δεν εμφανίζεται.
Εάν συμβεί αυτό, πιέστε το πλήκτρο HELP στο τηλεχειριστήριο για 10 δευτερόλεπτα ώστε να μηδενίσετε το ρολόι του λαμπτήρα.
Όταν το ρολόι του λαμπτήρα μηδενιστεί, η ενδεικτική λυχνία LAMP σβήνει. Εάν αντικαταστήσετε μόνο ένα λαμπτήρα, επιλέξτε [ΕΠΑΝΑΦ.] από το μενού για να επαναφέρετε τις ώρες χρήσης του λαμπτήρα. Μην πατήσετε το πλήκτρο HELP (ΒΟΗΘΕΙΑ).

❺ Αντικατάσταση των φίλτρων

Συνιστάται τα φίλτρα να καθαρίζονται κάθε 5000 ώρες χρήσης και να αντικαθιστούνται κάθε 10.000 ώρες χρήσης. Αυτές οι ώρες μπορεί να διαφέρουν ανάλογα με το περιβάλλον εργασίας σας.
Υπάρχουν δύο φίλτρα, το ένα βρίσκεται στο μπροστινό τμήμα της συσκευής προβολής και το άλλο στο πλαϊνό τμήμα.
Διατίθενται προαιρετικά φίλτρα NP03FT (δύο φίλτρα).
Ένα μικρό για τη μπροστινή πλευρά
Ένα μεγάλο για την αριστερή πλευρά

ΣΗΜΕΙΩΣΗ:

- *Αντικαταστήστε και τα δύο φίλτρα συγχρόνως.*
- *Προτού αντικαταστήσετε τα φίλτρα, καθαρίστε τις εισόδους αερισμού της συσκευής προβολής από σκόνη και ρύπους με μια ηλεκτρική σκούπα και χρησιμοποιήστε ένα στεγνό μαλακό πανί για να σκουπίσετε τη σκόνη από την κονσόλα.*
- *Η συσκευή προβολής διαθέτει εξαρτήματα υψηλής ακρίβειας. Να τη διατηρείτε τον μακριά από σκόνη και ρύπους όταν αντικαθιστάτε τα φίλτρα.*
- *Μην πλένετε το φίλτρο με νερό. Το φίλτρο θα καταστρέψει τη μεμβράνη του φίλτρου.*
- *Τοποθετήστε το φίλτρο με το σωστό προσανατολισμό. Σε αντίθετη περίπτωση, ενδέχεται να εισχωρήσουν σκόνη και ρύποι στο εσωτερικό της συσκευής προβολής, προκαλώντας δυσλειτουργία.*

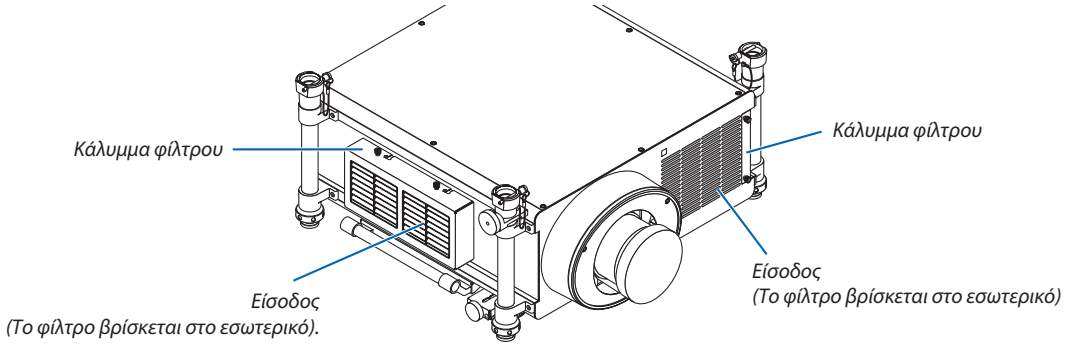

Αντικατάσταση του φίλτρου στο αριστερό τμήμα

1. *Αφαιρέστε το κάλυμμα φίλτρου.*

(1) Ξεσφίξτε τα δυο κουμπιά στρέφοντάς τα αριστερόστροφα.

- *Τα κουμπία δεν αφαιρούνται.*
- *Εάν έχετε σφίξει πολύ το κουμπί, χρησιμοποιήστε κατσαβίδι Phillips.*

(2) Αφαιρέστε το κάλυμμα φίλτρου ολισθαίνοντάς το προς τα αριστερά και τραβώντας το προς τα έξω.

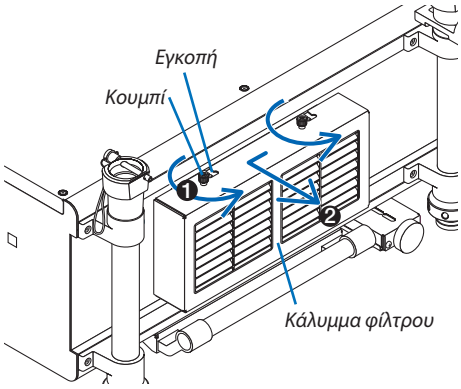

2. *Αφαιρέστε το φίλτρο.*

Τραβήξτε το πάνω μέρος του φίλτρου προς τα έξω και αφαιρέστε το φίλτρο ανασηκώνοντάς το.

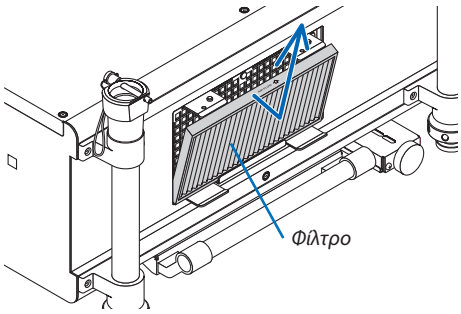

3. *Εγκατάσταση του νέου φίλτρου.*

Τοποθετήστε το φίλτρο με την επισήμανση "↓ AIR FLOW ↓" προς τη συσκευή προβολής.

(1) Εισαγάγετε το φίλτρο στο παρέμβυσμα.

(2) Ενσωματώστε το πάνω άκρο του φίλτρου στην είσοδο.

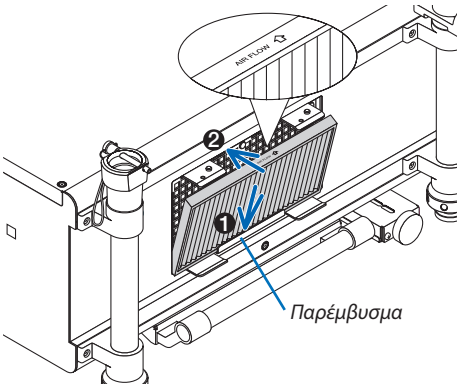

4. *Τοποθετήστε ξανά το κάλυμμα του φίλτρου στην κονσόλα της συσκευής προβολής.*

(1) Εισαγάγετε τον ακροδέκτη οδηγό (4 θέσεις) της συσκευής προβολής στην εγκοπή (4 θέσεις) του καλύμματος του φίλτρου.

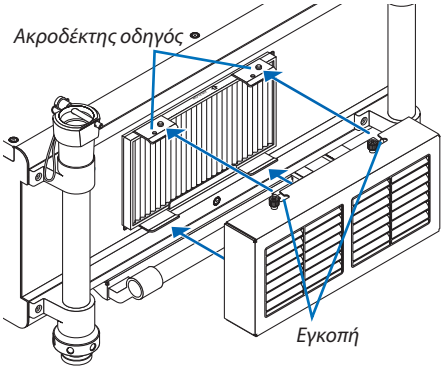

(2) Σύρετε το κάλυμμα φίλτρου στα δεξιά και σφίξτε τα δυο κουμπιά γυρνώντας τα δεξιόστροφα.

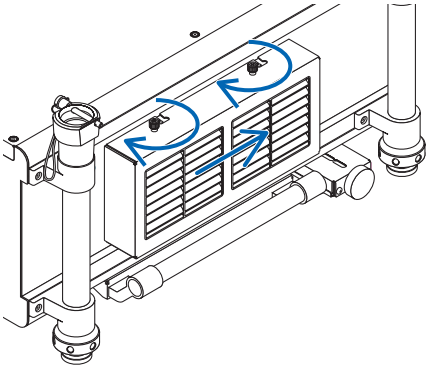

ΣΗΜΕΙΩΣΗ:
Βεβαιωθείτε ότι καθαρίσατε και τα δυο φίλτρα (αριστερή και μπροστινή πλευρά) για να εμφανιστούν οι ώρες χρήσης του φίλτρου όσο το δυνατόν πιο ακριβείς.

Αντικατάσταση του φίλτρου στο μπροστινό τμήμα

1. *Αφαιρέστε το κάλυμμα φίλτρου.*

(1) Ξεσφίξτε τα δυο κουμπιά στρέφοντάς τα αριστερόστροφα.

- *Τα κουμπία δεν αφαιρούνται.*
- *Εάν έχετε σφίξει πολύ το κουμπί, χρησιμοποιήστε κατσαβίδι Phillips.*

(2) Αφαιρέστε το κάλυμμα του φίλτρου τραβώντας τα προς τα έξω.

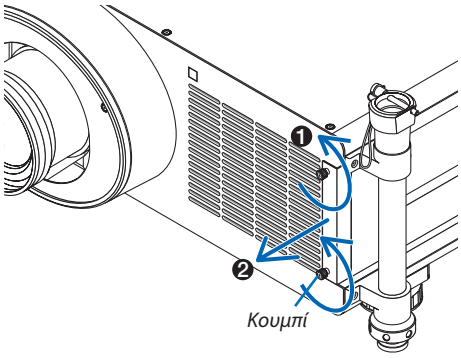

2. *Αφαιρέστε το φίλτρο.*

Αφαιρέστε το φίλτρο τραβώντας το προς τα δεξιά.

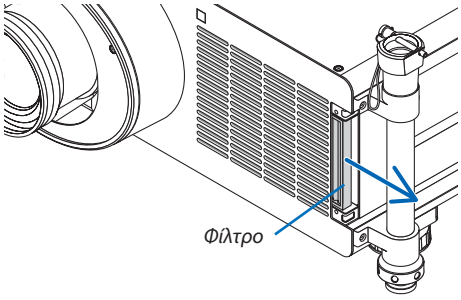

3. *Εγκατάσταση του νέου φίλτρου.*

Τοποθετήστε το φίλτρο με την επισήμανση "↓ AIR FLOW ↓" προς τη συσκευή προβολής.

(1) Εισαγάγετε το φίλτρο στην εισοδο.

(2) Ενσωματώστε το πάνω άκρο του φίλτρου στην είσοδο.

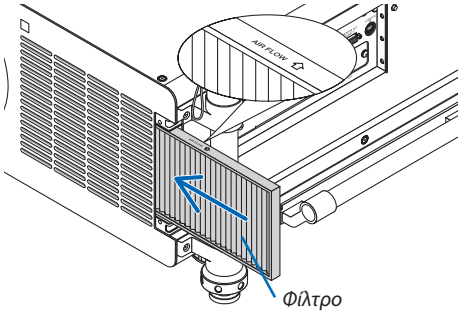

4. *Τοποθετήστε ξανά το κάλυμμα του φίλτρου στην κονσόλα της συσκευής προβολής.*

(1) Ευθυγραμμίστε το κουμπί (βίδα) με την οπή βίδας.

(2) Σφίξτε τα δυο κουμπιά στρέφοντάς τα δεξιόστροφα.

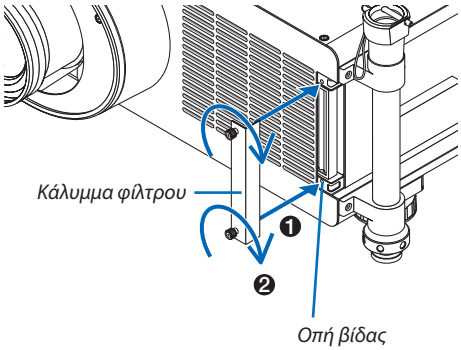

Εδώ ολοκληρώνεται η αντικατάσταση του φίλτρου.
Προχωρήστε στην απαλοιφή των μετρητών ωρών λαμπτήρα και φίλτρου.

Για να απαλείψετε τις ώρες χρήσης του λαμπτήρα και τις ώρες χρήσης του φίλτρου:

1. ***Τοποθετήστε τη συσκευή προβολής στο χώρο όπου τη χρησιμοποιείτε.***
2. ***Συνδέστε το καλώδιο ρεύματος στην πρίζα του τοίχου και θέστε τη συσκευή προβολής σε λειτουργία.***
3. ***Απαλείψτε τις ώρες χρήσης του λαμπτήρα και τις ώρες χρήσης του φίλτρου.***
   1. *Από το μενού, επιλέξτε [ΕΠΑΝΑΦ] → [ΑΠΑΛΟΙΦΗ ΩΡΩΝ ΛΑΜΠΤΗΡΑ] και μηδενίστε τις ώρες χρήσης του λαμπτήρα. (→ σελίδα 142)*
   2. *Επιλέξτε [ΑΠΑΛΟΙΦΗ ΩΡΩΝ ΦΙΛΤΡΟΥ] και μηδενίστε τις ώρες χρήσης του φίλτρου. (→ σελίδα 143)*

8. Λογισμικό υποστήριξης χρήστη

❶ Εγκατάσταση προγράμματος λογισμικού

Εγκατάσταση για το λογισμικό Windows

Τα προγράμματα λογισμικού εκτός από το Image Express Utility 2 για Mac και το PC Control Utility Pro 5 υποστηρίζουν Windows 8, Windows 7, Windows Vista και Windows XP.

1. ***Κάντε λήψη του ενημερωμένου προγράμματος λογισμικού από την ιστοσελίδα μας (http://www.nec-display.com/dl/en/index.html)***

ΣΗΜΕΙΩΣΗ:

- *Για να εγκαταστήσετε ή να καταργήσετε την εγκατάσταση των προγραμμάτων λογισμικού, ο λογαριασμός χρήστη των Windows θα πρέπει να διαθέτει επίπεδο προνομίων "Administrator" (Διαχειριστή) (Windows 8, Windows 7, Windows Vista) ή "Computer Administrator" (Διαχειριστή υπολογιστή) (Windows XP).*
- *Πριν την εγκατάσταση, πραγματοποιήστε έξοδο από όλα τα προγράμματα που εκτελούνται. Εάν εκτελείται κάποιο άλλο πρόγραμμα, η εγκατάσταση μπορεί να μην ολοκληρωθεί.*
- *Για να εκτελέσετε την εφαρμογή Virtual Remote Tool ή PC Control Utility Pro 4 σε Windows 8 και Windows XP Professional, απαιτείται το «Microsoft .NET Framework Έκδοση 2.0». Το Microsoft .NET Framework Έκδοση 2.0, 3.0 ή 3.5 διατίθεται από την ιστοσελίδα της Microsoft. Κατεβάστε και εγκαταστήστε το στον υπολογιστή σας.*

1. ***Συνδέστε τον υπολογιστή σας στο Internet και επισκεφτείτε τον ιστότοπο (http://www.nec-display.com/dl/en/index.html).***
2. ***Κάντε λήψη των προγραμμάτων λογισμικού που υποστηρίζονται από το πλήκτρο "Download" (Λήψη) και αποθηκεύστε ένα αρχείο ".exe" στον υπολογιστή σας.***

   Το όνομα του αρχείου διαφέρει ανάλογα με την έκδοση του προγράμματος λογισμικού.
3. ***Κάντε κλικ στο αρχείο ".exe".***

   Θα ξεκινήσει η εγκατάσταση.

   Ακολουθήστε τις οδηγίες που εμφανίζονται στις οθόνες εγκατάστασης για να ολοκληρώσετε την εγκατάσταση.

ΣΥΜΒΟΥΛΗ:

Κατάργηση εγκατάστασης ενός προγράμματος λογισμικού

Προετοιμασία:

Πραγματοποιήστε έξοδο από το πρόγραμμα λογισμικού πριν την κατάργηση της εγκατάστασης. Για να καταργήσετε την εγκατάσταση του προγράμματος λογισμικού, ο λογαριασμός χρήστη των Windows θα πρέπει να διαθέτει προνόμια "Διαχειριστή" (Windows 8, Windows 7 και Windows Vista) ή προνόμια "Διαχειριστή Υπολογιστή" (Windows XP).

• Στα Windows 7/Windows Vista

1 ***Κάντε κλικ στο "Start" (Έναρξη) και στη συνέχεια στο "Control Panel" (Πίνακας Ελέγχου).***

   Θα εμφανιστεί το παράθυρο του Πίνακα Ελέγχου.

2 ***Κάντε κλικ στο "Uninstall a program" (Κατάργηση εγκατάστασης προγράμματος) στο "Programs" (Προγράμματα)***

   Θα εμφανιστεί το παράθυρο "Programs and Features" (Προγράμματα και δυνατότητες).

3 ***Επιλέξτε το πρόγραμμα λογισμικού και κάντε κλικ.***

4 ***Κάντε κλικ στο "Uninstall/Change" (Κατάργηση εγκατάστασης/Αλλαγή) ή "Uninstall" (Κατάργηση εγκατάστασης).***

   • Όταν εμφανιστεί το παράθυρο "User Account Control" (Έλεγχος λογαριασμού χρήστη), κάντε κλικ στο "Continue" (Συνέχεια).

   Ακολουθήστε τις οδηγίες που εμφανίζονται στις οθόνες για να ολοκληρώσετε την κατάργηση εγκατάστασης.

• Στα Windows XP

1 ***Κάντε κλικ στο "Start" (Έναρξη) και στη συνέχεια στο "Control Panel" (Πίνακας Ελέγχου).***

   Θα εμφανιστεί το παράθυρο του Πίνακα Ελέγχου.

2 ***Κάντε διπλό κλικ στο "Add / Remove Programs" (Προσθαφαίρεση προγραμμάτων).***

   Θα εμφανιστεί το παράθυρο Προσθαφαίρεση προγραμμάτων.

3 ***Στη λίστα κάντε κλικ στο πρόγραμμα λογισμικού και, στη συνέχεια, "Remove" (Αφαίρεση).***

   Ακολουθήστε τις οδηγίες που εμφανίζονται στις οθόνες για να ολοκληρώσετε την κατάργηση εγκατάστασης.

Εγκατάσταση για το λογισμικό Macintosh

Το Image Express Utility 2 για Mac υποστηρίζει Mac OS X.

1. ***Συνδέστε τον υπολογιστή Macintosh στο Internet και επισκεφτείτε τον ιστότοπο (http://www.nec-display.com/dl/en/index.html).***
2. ***Κατεβάστε το «Image Express Utility 2 για Mac OS(Intel)» ή το «Image Express Utility 2 για Mac OS(PowerPC)» από το «Download».***

   Το όνομα του αρχείου διαφέρει ανάλογα με την έκδοση του προγράμματος λογισμικού.
3. ***Σύρετε και αποθέστε το φάκελο "Image Express Utility 2" στο φάκελο "Applications" (Εφαρμογές).***

ΣΥΜΒΟΥΛΗ:

• Κατάργηση εγκατάστασης ενός προγράμματος λογισμικού

1. ***Μεταφέρετε το φάκελο "Image Express Utility 2" στο εικονίδιο το κάδου απορριμμάτων.***
2. ***Μεταφέρετε το αρχείο διαμόρφωσης του Image Express Utility 2 στο εικονίδιο του κάδου απορριμμάτων.***
   - *Το αρχείο διαμόρφωσης του Image Express Utility 2 βρίσκεται στην τοποθεσία "/user/your user name/library/Preferences/jp.co.nec.nevt. ImageExpressUtility.plist".*

Για εγκατάσταση/απεγκατάσταση του PC Control Utility Pro 5, ανατρέξτε στη σελίδα 210, 211.

❷ Προβολή εικόνων ή βίντεο από τη συσκευή προβολής μέσω LAN (Image Express Utility 2.0)

Τι μπορείτε να κάνετε με το Image Express Utility 2.0

- Χρησιμοποιώντας το Image Express Utility 2.0 μπορείτε να στέλνετε εικόνες από τους υπολογιστές σας στη συσκευή προβολής μέσω ενσύρματου/ασύρματου LAN.

  Οι προβαλλόμενες εικόνες μπορούν να αποσταλούν από έναν υπολογιστή σε μία ή περισσότερες συσκευές προβολής την ίδια στιγμή.

  Όταν χρησιμοποιείται η λειτουργία "Meeting Mode" (Σύσκεψης), οι εικόνες που προβάλλονται μπορούν να αποσταλούν και να ληφθούν μεταξύ δύο ή περισσότερων υπολογιστών.

- **Μετάδοση υψηλής ταχύτητας και ποιότητας που βασίζονται στο πρωτότυπο αλγόριθμο συμπίεσης της NEC**

  Ο πρωτότυπος αλγόριθμος συμπίεσης της NEC επιτρέπει την αποστολή εικόνων υψηλής ποιότητας μέσω δικτύου με υψηλή ταχύτητα από τον υπολογιστή σας στη συσκευή προβολής.

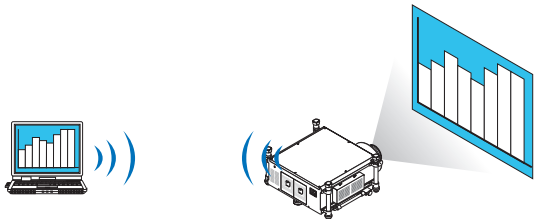

- **Ταυτόχρονη προβολή από πολλές συσκευές προβολής**

  Οι εικόνες μπορούν να αποσταλούν από υπολογιστή σε μία ή περισσότερες συσκευές προβολής την ίδια στιγμή.

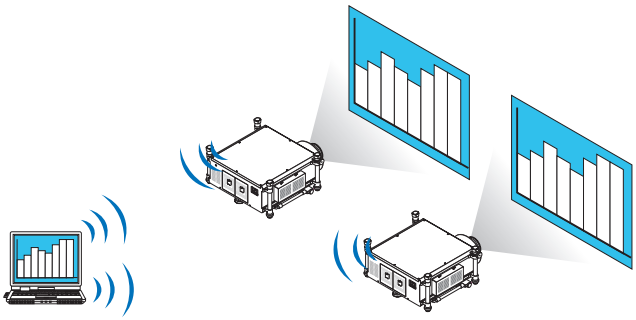

- **Λειτουργία “Easy Connection” (Εύκολη σύνδεση) για τη σύνδεση σε ασύρματο LAN**

  Χρησιμοποιώντας τη λειτουργία "Εύκολη σύνδεση"*1, η πολύπλοκη ρύθμιση του ασύρματου LAN μπορεί να απλοποιηθεί.

  *1 Η λειτουργία αυτή μπορεί να χρησιμοποιηθεί, εάν χρησιμοποιούνται ως ΛΣ τα Windows XP και διαθέτετε προνόμια "Διαχειριστής υπολογιστή". Εάν το OS είναι Windows 7/Windows Vista, ενδέχεται να εμφανιστεί μήνυμα που θα σας προτρέπει να εισαγάγετε κωδικό πρόσβασης σύνδεσης ως “Administrator” (Διαχειριστής).

- **Οι εικόνες που προβάλλονται μπορούν να μεταφερθούν και να αποθηκευτούν σε υπολογιστή.**

  Όταν χρησιμοποιείται η λειτουργία "Meeting Mode" (Συνάντησης), οι εικόνες που προβάλλονται μπορούν να σταλούν στους υπολογιστές όλων των συμμετεχόντων ενός "Meeting" (Συνάντησης). Οι ληφθέντες εικόνες μπορούν να αποθηκευτούν στον υπολογιστή σας μαζί με ένα επισυναπτόμενο υπόμνημα (δεδομένα κειμένου).

- **αλλαγή παρουσιαστή με ένα κλικ**

  Οι συμμετέχοντες σε ένα συνέδριο έχουν τη δυνατότητα να μεταβούν σε άλλο παρουσιαστή με το πάτημα ενός πλήκτρου.

- **Κεντρική διαχείριση του υπολογιστή που προβάλλεται**

  Χρησιμοποιώντας τη λειτουργία Training Mode (Λειτουργία εκπαίδευσης) μπορείτε να χρησιμοποιήσετε ένα μόνο υπολογιστή (Διαχειριστής) για να διαχειριστείτε ποιοι υπολογιστές (Συμμετέχοντες) θα προβάλλονται. Επίσης, μπορείτε να διακόψετε την προβολή των υπολογιστών, καθώς και να διακόψετε προσωρινά την επικοινωνία με τη συσκευή προβολής.

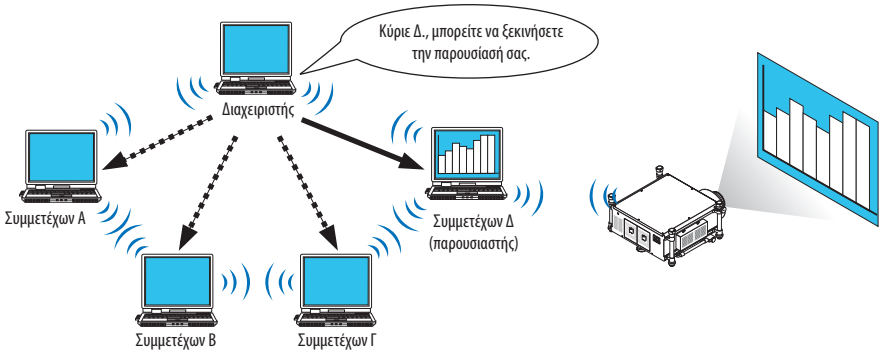

ΣΗΜΕΙΩΣΗ:
Η λειτουργία Training Mode (Λειτουργία εκπαίδευσης) δεν εγκαθίσταται μέσω της επιλογής εγκατάστασης "Typical" (Τυπική) κατά την εγκατάσταση του Image Express Utility 2.0. Για να χρησιμοποιήσετε τη λειτουργία "Training Mode" (Λειτουργία εκπαίδευσης), επιλέξτε το στοιχείο "Extension" (Επέκταση) στην οθόνη επιλογής εγκατάστασης που εμφανίζεται κατά την εγκατάσταση του Image Express Utility 2.0 και, στη συνέχεια, επιλέξτε "Training Mode (Attendant)" (Λειτουργία εκπαίδευσης (Συμμετέχων)) ή "Training Mode (Manager)" (Λειτουργία εκπαίδευσης (Διαχειριστής)).

Σύνδεση της συσκευής προβολής σε ένα δίκτυο LAN

Συνδέστε τη συσκευή προβολής σε δίκτυο LAN ακολουθώντας τις οδηγίες στις ενότητες "Σύνδεση σε ενσύρματο LAN" (→ σελίδα 177), "Σύνδεση σε ασύρματο LAN" (→ σελίδα 178) και "9 Μενού εφαρμογών - ΡΥΘΜΙΣΕΙΣ ΔΙΚΤΥΟΥ" (→ σελίδα 146)

Βασική λειτουργία του Image Express Utility 2.0

Η ενότητα αυτή περιγράφει τις ακόλουθες τρεις περιπτώσεις ως παραδείγματα της λειτουργίας του Image Express Utility 2.0.

(1) Μεταφορά εικόνων στη συσκευή προβολής

(2) Οργάνωση συνεδρίου

(3) Συμμετοχή σε συνέδριο

Αποστολή εικόνων στη συσκευή προβολής

• Σύνδεση συσκευής προβολής

1 ***Ενεργοποιήστε τη συσκευή προβολής για την οποία έχει οριστεί η σύνδεση LAN.***

2 ***Στα Windows, κάντε κλικ με τη σειρά στο [Start] (Έναρξη) → [All Programs] (Όλα τα προγράμματα) → [NEC Projector User Supportware] (Λογισμικό υποστήριξης χρήστη της συσκευής προβολής NEC) → [Image Express Utility 2.0] → [Image Express Utility 2.0].***

Θα εμφανιστεί το παράθυρο "Selection Of Network Connections" (Επιλογή συνδέσεων σε δίκτυο).

Θα εμφανιστεί μια λίστα των δικτύων που είναι συνδεδεμένα στον υπολογιστή σας.

ΣΗΜΑΝΤΙΚΟ:

Όταν το λογισμικό εκκινείται σε υπολογιστή που διαθέτει Windows XP Service Pack 2 (SP2) (ή νεότερο), θα εμφανιστεί μια οθόνη όπως αυτή που φαίνεται παρακάτω. Κάντε κλικ στην επιλογή "Unblock" (Κατάργηση αποκλεισμού), εάν εμφανιστεί.

3 ***Επιλέξτε το δίκτυο που πρόκειται να χρησιμοποιηθεί και κάντε κλικ στο [OK].***

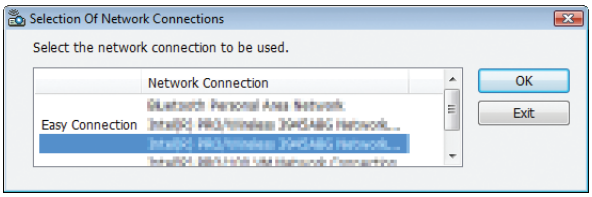

Επιλέξτε το δίκτυο που εμφανίζει το στοιχείο "Easy Connection" (Εύκολη σύνδεση), εάν η ρύθμιση LAN έχει οριστεί σε "Easy Connection (Εύκολη σύνδεση). Η ενέργεια αυτή θα εμφανίσει το παράθυρο "Projector List" (Λίστα συσκευών προβολής).

4 *Επιλέξτε (☑) τη συσκευή προβολής που θέλετε να συνδέσετε και κάντε κλικ στο [Connect] (Σύνδεση).*

Εάν το όνομα της συσκευής προβολής που θέλετε να συνδέσετε δεν εμφανίζεται στη λίστα ή αποκρύπτεται, κάντε κλικ στο στοιχείο [Update] (Ενημέρωση).

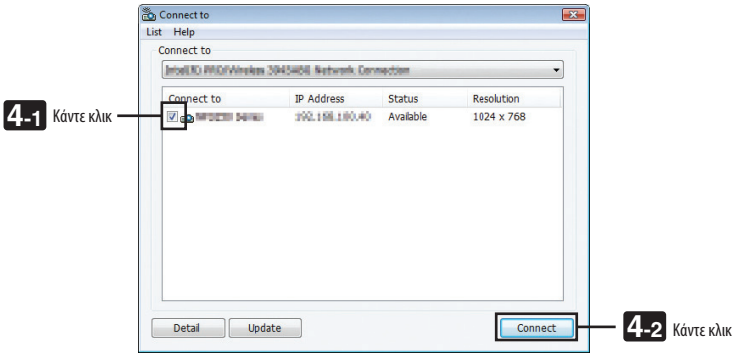

Η οθόνη του υπολογιστή σας θα προβάλλεται από τη συσκευή προβολής.

Έπειτα, το σήμα εισόδου της συσκευής προβολής θα αλλάξει αυτόματα σε "ΔΙΚΤΥΟ".

ΣΗΜΕΙΩΣΗ:

•Όταν εντοπιστεί η συσκευή προβολής", θα εμφανιστεί η ένδειξη 1280 × 800" στο πεδίο ανάλυσης.

• Μεταφορά εικόνων

Όταν ο υπολογιστής σας είναι συνδεδεμένος στη συσκευή προβολής, η οθόνη του υπολογιστή προβάλλεται από τη συσκευή προβολής όπως ακριβώς είναι. Για να κάνετε την παρουσίασή σας χρησιμοποιώντας αρχείο PowerPoint, ανοίξτε το αρχείο PowerPoint και ξεκινήστε την παρουσίαση.

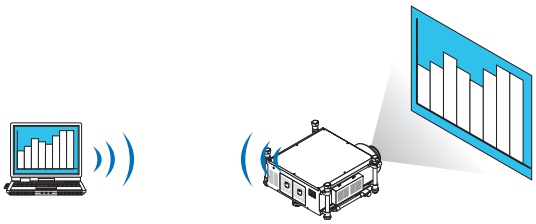

• Διακοπή ή συνέχεια της μετάδοσης των εικόνων

Η μετάδοση της οθόνης του υπολογιστή στη συσκευή προβολής μπορεί να διακοπεί προσωρινά και έπειτα να συνεχιστεί.

1 ***Κάντε κλικ στο εικονίδιο της συσκευής προβολής ( ) στη γραμμή εργασιών των Windows.***

Θα εμφανιστεί ένα αναδυόμενο μενού.

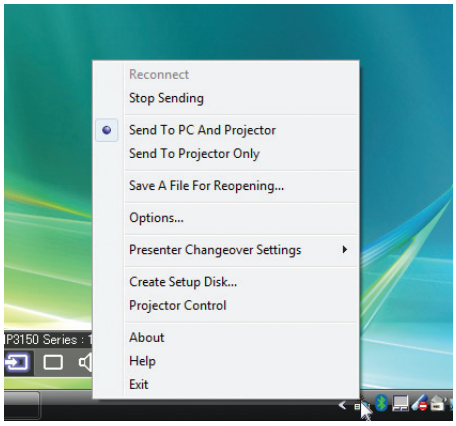

2 ***Κάντε κλικ στην επιλογή [Stop Sending] (Διακοπή αποστολής).***

Το εικονίδιο της συσκευής προβολής στη γραμμή εργασιών θα αλλάξει (→).

ΣΗΜΕΙΩΣΗ:

Ακόμα και εάν η οθόνη του υπολογιστή αλλάξει κατά τη διάρκεια αυτής της κατάστασης, η προβαλλόμενη εικόνα στη συσκευή προβολής δεν θα αλλάξει.
Για να χειριστείτε την οθόνη που δεν πρέπει να προβάλλεται (από τη συσκευή προβολής), διακόψτε τη μετάδοση.

3 ***Κάντε κλικ στο εικονίδιο της συσκευής προβολής ( ) στη γραμμή εργασιών των Windows.***

Θα εμφανιστεί ένα αναδυόμενο μενού.

4 ***Κάντε κλικ στην επιλογή [Start Sending] (Έναρξη αποστολής).***

Το εικονίδιο της συσκευής προβολής στη γραμμή εργασιών θα αλλάξει (→).

Η μετάδοση της οθόνης από τον υπολογιστή θα συνεχιστεί και η τρέχουσα οθόνη του υπολογιστή θα προβάλλεται από τη συσκευή προβολής.

• Τέλος μετάδοσης εικόνας

Έξοδος από το Image Express Utility 2.0.

1 ***Κάντε κλικ στο εικονίδιο της συσκευής προβολής ( ) στη γραμμή εργασιών των Windows.***

Θα εμφανιστεί ένα αναδυόμενο μενού.

2 ***Κάντε κλικ στο [Έξοδος].***

Οργάνωση συνεδρίων

• Οργάνωση συνεδρίων

1 ***Ακολουθήστε τα βήματα 1 έως 4 στην "Σύνδεση συσκευής προβολέα" της ενότητας "Αποστολή εικόνων στη συσκευή προβολής" (→ σελίδα 200).***

Η οθόνη του υπολογιστή σας θα προβάλλεται από τη συσκευή προβολής.

• Εμφάνιση ενός αρχείου στους συμμετέχοντες του συνεδρίου.

ΣΗΜΕΙΩΣΗ:
Η εμφάνιση ενός αρχείου στους συμμετέχοντες μπορεί να γίνει επιλέγοντας μόνο φακέλους.
Επομένως, θα πρέπει να δημιουργήσετε εκ των προτέρων ένα φάκελο που θα περιέχει μόνο τα αρχεία που θέλετε να εμφανίσετε στους συμμετέχοντες.

1 ***Κάντε κλικ στο εικονίδιο της συσκευής προβολής ( ) στη γραμμή εργασιών των Windows.***

Θα εμφανιστεί ένα αναδυόμενο μενού.

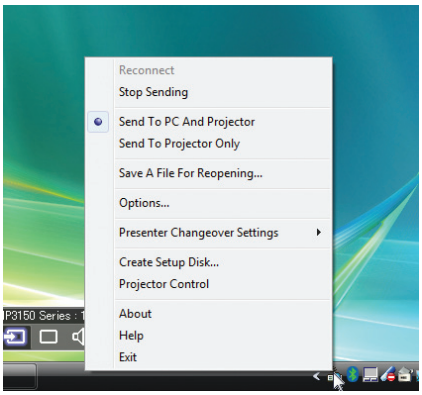

2 ***Πριν κάνετε κλικ στην επιλογή [Send to PC and Projector] (Αποστολή στον υπολογιστή και τη συσκευή προβολής), ελέγξτε ότι υπάρχει ένα σύμβολο "•".***

3 ***Κάντε κλικ στο πλήκτρο [Image Express Utility 2.0] στη γραμμή εργασιών.***

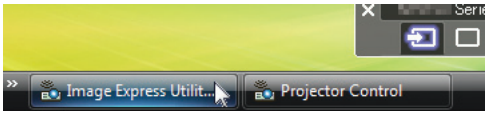

Θα εμφανιστεί το παράθυρο του παρουσιαστή.

4 ***Κάντε κλικ στο στοιχείο [Select Folder] (Επιλογή φακέλου).***

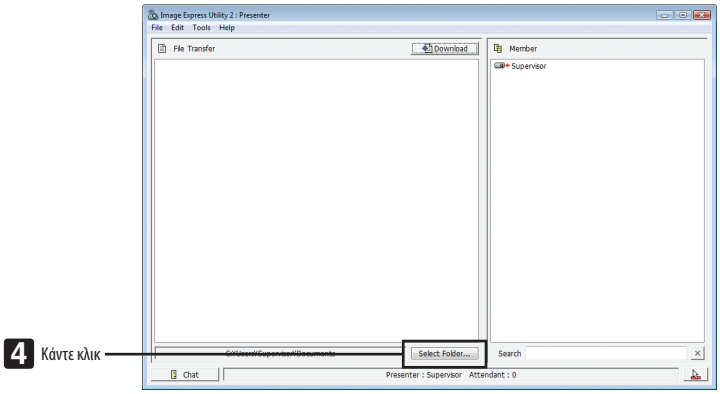

5 *Επιλέξτε ένα φάκελο όπου θα αποθηκευτεί το αρχείο που θέλετε να εμφανίσετε στους συμμετέχοντες και κάντε κλικ στο [OK].*

Το αρχείο στον επιλεγμένο φάκελο θα εμφανίζεται στη λίστα των αρχείων για μεταφορά.

6 *Κάντε κλικ στο στοιχείο [Download] (Λήψη).*

Το αρχείο θα εμφανιστεί στους συμμετέχοντες.

ΣΗΜΕΙΩΣΗ:

Όταν ο υπολογιστής είναι συνδεδεμένος στη συσκευή προβολής, η ένδειξη ότι η μετάδοση της οθόνης του υπολογιστή βρίσκεται σε εξέλιξη προβάλλεται από τη συσκευή προβολής. Για να διαχειριστείτε μια οθόνη που δεν πρέπει να εμφανίζεται (ούτε να προβάλλεται), διακόψτε προσωρινά τη μετάδοση (→ σελίδα 202).

• Τέλος συνεδρίου

1 *Κάντε κλικ στο [File] (Αρχείο) στο παράθυρο παρουσιαστή και κάντε κλικ στο [Exit] (Έξοδος).*

Επίσης, μπορείτε να διακόψετε το συνέδριο κάνοντας κλικ στο [×] επάνω δεξιά του παραθύρου παρουσιαστή.

Συμμετοχή σε συνέδριο

• Συμμετοχή σε συνέδρια

1 *Στα Windows, κάντε κλικ με τη σειρά στο [Start] (Έναρξη) → [All Programs] (Όλα τα προγράμματα) → [NEC Projector User Supportware] (Λογισμικό υποστήριξης χρήστη της συσκευής προβολής NEC) → [Image Express Utility 2.0] → [Image Express Utility 2.0].*

Θα εμφανιστεί το παράθυρο "Selection Of Network Connections" (Επιλογή συνδέσεων σε δίκτυο).

Θα εμφανιστεί μια λίστα των δικτύων που είναι συνδεδεμένα στον υπολογιστή σας.

ΣΗΜΑΝΤΙΚΟ:

Όταν το λογισμικό εκκινείται σε υπολογιστή που διαθέτει Windows XP Service Pack 2 (SP2) (ή νεότερο), θα εμφανιστεί μια οθόνη όπως αυτή που φαίνεται παρακάτω. Κάντε κλικ στην επιλογή "Unblock" (Κατάργηση αποκλεισμού), εάν εμφανιστεί.

2 *Επιλέξτε το δίκτυο που πρόκειται να χρησιμοποιηθεί και κάντε κλικ στο [OK].*

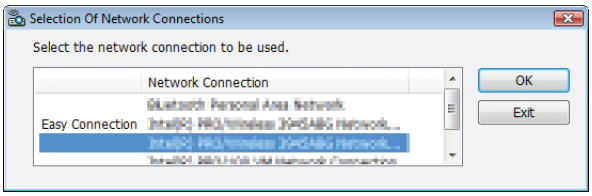

Επιλέξτε το δίκτυο που εμφανίζει το στοιχείο “Easy Connection” (Εύκολη σύνδεση), εάν η ρύθμιση LAN έχει οριστεί σε “Easy Connection (Εύκολη σύνδεση). Η ενέργεια αυτή θα εμφανίσει το παράθυρο "Meeting List" (Λίστα συναντήσεων).

3 Κάντε κλικ στο "Meeting Name" (Όνομα συνάντησης) στην οποία θέλετε να συμμετάσχετε και, στη συνέχεια, κάντε κλικ στο [Connect] (Σύνδεση).

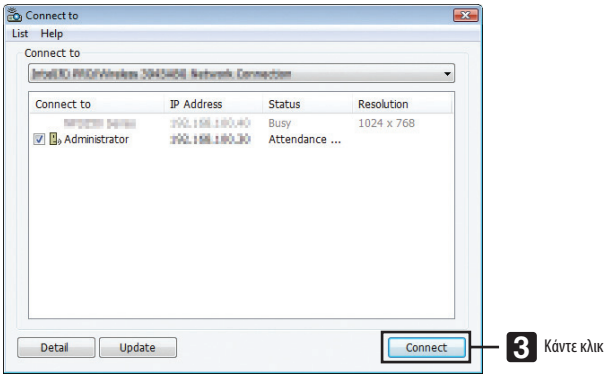

Ο υπολογιστής θα συνδεθεί στο επιλεγμένο συνέδριο και θα εμφανιστεί το παράθυρο του συμμετέχοντα.

Εάν ο παρουσιαστής επιλέξει "Send to PC And Projector" (Αποστολή στον υπολογιστή και τη συσκευή προβολής), η εικόνα που προβάλλεται από τη συσκευή προβολής εμφανίζεται στο παράθυρο του συμμετέχοντα.

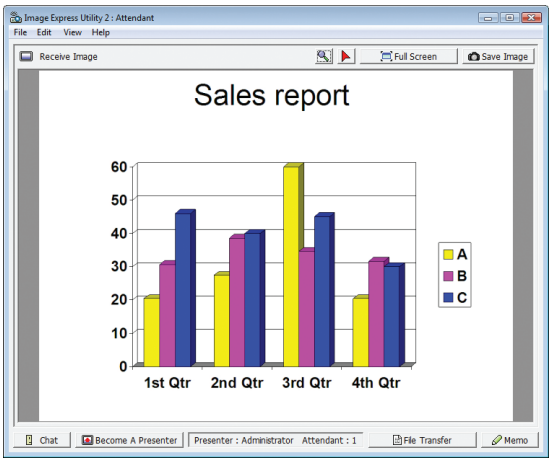

• Αποθήκευση ληφθέντων εικόνων

1 Κάντε κλικ στο [Memo] (Υπόμνημα) στο παράθυρο του συμμετέχοντα.

Θα εμφανιστεί ένα παράθυρο υπομνήματος.

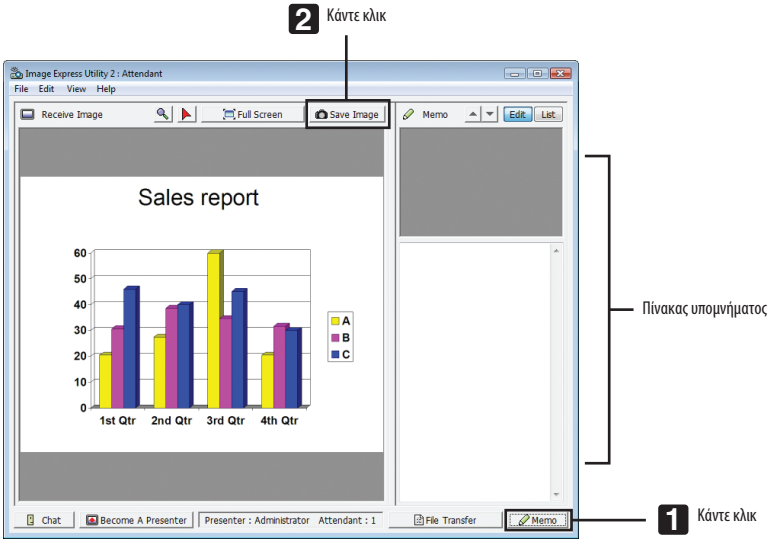

2 Κάντε κλικ στο [Save Image] (Αποθήκευση εικόνας) στο παράθυρο του συμμετέχοντα.

Η εικόνα που θα εμφανιστεί στο παράθυρο του συμμετέχοντα θα αποθηκευτεί.

- *Η αποθηκευμένη εικόνα προστίθεται στη λίστα υπομνημάτων και εμφανίζεται μια μικρογραφία.*
- *Μπορείτε να επισυνάψετε ένα υπόμνημα στην αποθηκευμένη εικόνα.*

ΑΝΑΦΟΡΑ:

- *Σε λειτουργικό σύστημα Windows XP, το αρχείο που δημιουργείται αποθηκεύεται στις προεπιλεγμένες ρυθμίσεις στη διαδρομή "My Documents\ImageExpress\" (Τα έγγραφά μου\ImageExpress\). Σε λειτουργικό σύστημα Windows 7/Windows Vista, το αρχείο που δημιουργείται αποθηκεύεται ως προεπιλογή στην τοποθεσία "Document\ImageExpress\" (Έγγραφα/\ImageExpress\).*
- *Στον προεπιλεγμένο φάκελο δημιουργείται ένας φάκελος με βάση την ώρα και την ημερομηνία του συνεδρίου. Η εικόνα αποθηκεύεται στο αρχείο που δημιουργείται σε αυτό το φάκελο.*
  Για παράδειγμα, εάν το συνέδριο διεξάγεται στις 11:20, 14 Μαΐου 2009, το όνομα του προεπιλεγμένου φακέλου στα Windows XP θα είναι "My Documents\ImageExpress\2009-05-14_11-20_Meeting Records" (Τα έγγραφά μου\ImageExpress\14-05-2009_11-20_Αρχεία συνάντησης).
  Σε αυτό το φάκελο, δημιουργείται ένα αρχείο HTML με το όνομα "Meeting Records" (Αρχεία συνάντησης).
  Η αποθηκευμένη εικόνα αποθηκεύεται στο φάκελο "Images" (Εικόνες).

• Λήψη εμφανιζόμενου αρχείου

1 *Κάντε κλικ στο [File Transfer] (Μεταφορά αρχείου) στο παράθυρο του συμμετέχοντα.*

Θα εμφανιστεί το παράθυρο "File Transfer" (Μεταφορά αρχείου).

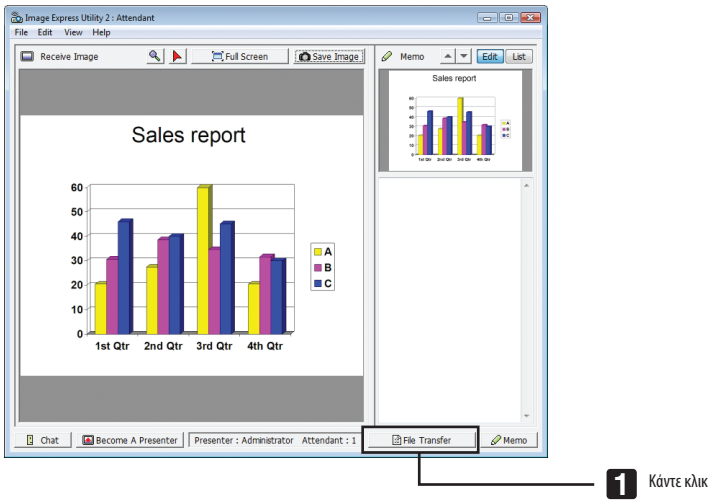

2 *Επιλέξτε ένα αρχείο για λήψη και κάντε κλικ στο [Download] (Λήψη).*

Η λήψη ξεκινά.

Η εξέλιξη της λήψης εμφανίζεται κάτω αριστερά στο παράθυρο.

3 *Όταν ολοκληρωθεί η λήψη, κάντε κλικ στο [File] (Αρχείο) στο παράθυρο "Μεταφορά αρχείου" και κάντε κλικ στο [Exit] (Έξοδος).*

Το παράθυρο "File Transfer" (Μεταφορά αρχείου) θα κλείσει.

ΑΝΑΦΟΡΑ:

- *Εάν έχει επιλεγεί το στοιχείο "Open After Downloading" (Άνοιγμα μετά τη λήψη), το αρχείο θα ανοίξει με το καθορισμένο πρόγραμμα εφαρμογής των Windows μετά την ολοκλήρωση της λήψης.*
- *Σε λειτουργικό σύστημα Windows XP, το αρχείο που δημιουργείται αποθηκεύεται στις προεπιλεγμένες ρυθμίσεις στη διαδρομή "My Documents\ImageExpress\" (Τα έγγραφά μου\ImageExpress\). Σε λειτουργικό σύστημα Windows 7/Windows Vista, το αρχείο που δημιουργείται αποθηκεύεται ως προεπιλογή στην τοποθεσία "Document\ImageExpress\" (Έγγραφα/\ImageExpress\).*
- *Στον προεπιλεγμένο φάκελο δημιουργείται ένας φάκελος με βάση την ώρα και την ημερομηνία του συνεδρίου. Η εικόνα αποθηκεύεται στο αρχείο που δημιουργείται σε αυτό το φάκελο.*
  Για παράδειγμα, εάν το συνέδριο διεξάγεται στις 11:20, 14 Μαΐου 2009, το όνομα του προεπιλεγμένου φακέλου στα Windows XP θα είναι "My Documents\ImageExpress\2009-05-14_11-20_Meeting Records" (Τα έγγραφά μου\ImageExpress\14-05-2009_11-20_Αρχεία συνάντησης).

• Αλλαγή παρουσιαστή

Μπορούν να πραγματοποιηθούν τρία είδη ρυθμίσεων για την αλλαγή του παρουσιαστή: "Not Approved" (Δεν εγκρίθηκε), "Approved" (Εγκρίθηκε) και "Changing Prohibited" (Αλλαγή απαγορευμένου) (αυτά τα είδη μπορούν να επιλεγούν μόνο από τον παρουσιαστή).

Στο παρακάτω παράδειγμα έχει επιλεγεί το στοιχείο "Not Approved" (Δεν εγκρίθηκε).

- ***Κάντε κλικ στο [Become A Presenter] (Δημιουργία παρουσιαστή) στο παράθυρο του συμμετέχοντα.***

  Από συμμετέχοντας θα γίνετε παρουσιαστής.

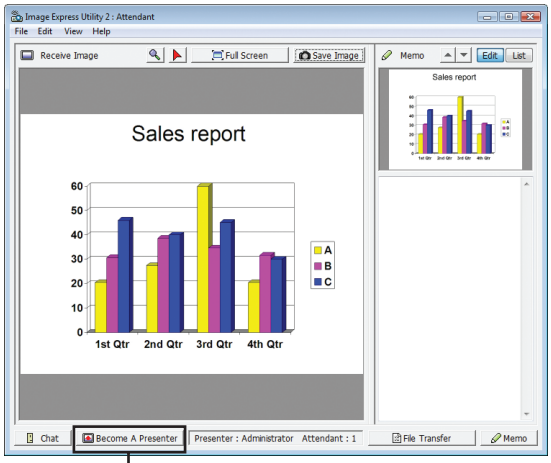

1 Κάντε κλικ

• Αποχώρηση από το συνέδριο

Αποχωρήστε από το συνέδριο και πραγματοποιήστε έξοδο από το Image Express Utility 2.0.

- ***Κάντε κλικ στο [File] (Αρχείο) στο παράθυρο συμμετέχοντα και κάντε κλικ στο [Exit] (Έξοδος).***

  Επίσης, μπορείτε να αποχωρήστε από το συνέδριο κάνοντας κλικ στο [×] επάνω δεξιά του παραθύρου συμμετέχοντα.

❸ Χειρισμός της συσκευής προβολής μέσω LAN (PC Control Utility Pro 4 / Pro 5)

Χρησιμοποιώντας το βοηθητικό πρόγραμμα λογισμικού «PC Control Utility Pro 4» ή «PC Control Utility Pro 5», ο χειρισμός του προβολέα μπορεί να γίνει από υπολογιστή σε δίκτυο LAN.
Το PC Control Utility Pro 4 είναι ένα πρόγραμμα συμβατό με τα Windows. (→ αυτή η σελίδα)
Το PC Control Utility Pro 5 είναι ένα πρόγραμμα συμβατό με Mac OS. (→ σελίδα 210)

Λειτουργίες ελέγχου
Ενεργοποίηση/απενεργοποίηση, επιλογή σήματος, πάγωμα εικόνας, σίγαση εικόνας, σίγαση εικόνας, ρύθμιση, ειδοποίηση μηνυμάτων σφαλμάτων, προγραμματισμός συμβάντων.

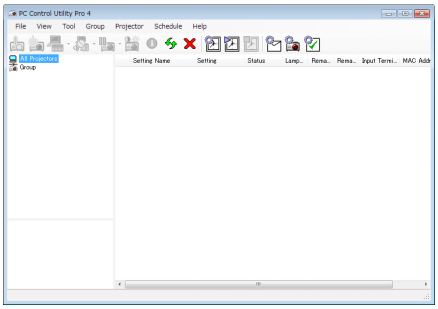

Οθόνη του PC Control Utility Pro 4

Στην παρούσα ενότητα παρέχεται μια γενική περιγραφή της προετοιμασίας για χρήση του PC Control Utility Pro 4/Pro 5. Για πληροφορίες σχετικά με τον τρόπο χρήσης του PC Control Utility Pro 4/Pro 5, δείτε τη Βοήθεια του PC Control Utility Pro 4/Pro 5.

ΣΥΜΒΟΥΛΗ:
- *Το PC Control Utility Pro 4 μπορεί να χρησιμοποιηθεί με μια σειριακή σύνδεση.*
- *Η εφαρμογή PC Control Utility Pro 4 επιτρέπει την προσαρμογή των ρυθμίσεων 3D. (→ σελίδα 77)*

Χρήση σε Windows

Συνδέστε τη συσκευή προβολής σε ένα δίκτυο LAN.

Συνδέστε τη συσκευή προβολής στο δίκτυο LAN ακολουθώντας τις οδηγίες στις ενότητες "Σύνδεση σε ενσύρματο LAN" (→ σελίδα 177), "Σύνδεση σε ασύρματο LAN (Προαιρετικό: Σειρά NP02LM)" (→ σελίδα 178) και "9 Μενού εφαρμογών - ΡΥΘΜΙΣΕΙΣ ΔΙΚΤΥΟΥ" (→ σελίδα 146)

Εκκίνηση PC Control Utility Pro 4

Κάντε κλικ στο "Start" (Έναρξη) → "All programs" (Όλα τα προγράμματα) ή "Programs" (Προγράμματα) → "NEC Projector User Supportware" (Λογισμικό υποστήριξης χρήστη της συσκευής προβολής NEC) → "PC Control Utility Pro 4" → "PC Control Utility Pro 4".

ΣΗΜΕΙΩΣΗ:
- *Για να δουλέψει η λειτουργία Schedule (Πρόγραμμα) του PC Control utility Pro 4, ο υπολογιστής πρέπει να λειτουργεί και όχι να βρίσκεται σε κατάσταση αναμονής/αναστολής λειτουργίας. Επιλέξτε "Power Options" (Επιλογές Ενέργειας) από το "Control Panel" (Πίνακας Ελέγχου) στα Windows και απενεργοποιήστε τη λειτουργία αναμονής/αναστολής λειτουργίας του υπολογιστή πριν εκτελέσετε τη λειτουργία προγραμματισμού.*

[Παράδειγμα] Στα Windows 7:
Επιλέξτε "Control Panel" (Πίνακας Ελέγχου) → "System and Security" (Σύστημα και Ασφάλεια) → "Power Options" (Επιλογές Ενέργειας) → "Change when the computer sleeps" (Αλλαγή όταν ο υπολογιστής βρίσκεται σε αναστολή λειτουργίας) → "Put the computer to sleep" (Μετάβαση του υπολογιστή σε αναστολή) → "Never" (Ποτέ).

ΣΗΜΕΙΩΣΗ:
- *Όταν έχει επιλεγεί [ΕΞΟΙΚΟΝΟΜΗΣΗ ΕΝΕΡΓΕΙΑΣ] για [ΛΕΙΤΟΥΡΓΙΑ ΑΝΑΜΟΝΗΣ] από το μενού, δεν είναι δυνατή η ενεργοποίηση της συσκευής προβολής μέσω σύνδεσης δικτύου (ενσύρματο LAN/ασύρματο LAN).*
  Όταν έχει επιλεγεί [ΑΝΑΜΟΝΗ ΔΙΚΤΥΟΥ] για [ΛΕΙΤΟΥΡΓΙΑ ΑΝΑΜΟΝΗΣ], η συσκευή προβολής δεν μπορεί να ενεργοποιηθεί σε σύνδεση ασύρματου LAN.

ΣΥΜΒΟΥΛΗ:

Προβολή της Βοήθειας του PC Control Utility Pro 4

- ***Εμφάνιση του αρχείου βοήθεια του PC Control Utility Pro 4 ενώ εκτελείται.***

  Κάντε κλικ στο "Help (H)" (Βοήθεια (H)) → "Help (H) …" (Βοήθεια (H)...) στο παράθυρο του PC Control Utility Pro 4.

  Θα εμφανιστεί το αναδυόμενο μενού.

- ***Εμφάνιση του αρχείου βοήθειας με χρήση του μενού Start (Έναρξη).***

  Κάντε κλικ στο "Start" (Έναρξη) → "All programs" (Όλα τα προγράμματα) ή "Programs" (Προγράμματα) → "NEC Projector User Supportware" (Λογισμικό υποστήριξης χρήστη της συσκευής προβολής NEC) → "PC Control Utility Pro 4" → "PC Control Utility Pro 4".

  Εμφανίζεται η οθόνη Help (Βοήθεια).

Χρήση σε Mac OS

Βήμα 1: Εγκαταστήστε το PC Control Utility Pro 5 στον υπολογιστή.

1. ***Συνδέστε τον υπολογιστή σας με Διαδίκτυο και επισκεφθείτε την ιστοσελίδα μας (http://www.nec-display.com/dl/en/index.html).***
2. ***Κατεβάστε το ενημερωμένο PC Control Utility Pro 5 από ιστοσελίδα μας.***
3. ***Στην Εύρεση, κάντε κλικ πατώντας το control («control»+ κλικ) ή κάντε δεξί κλικ στο PC Control Utility Pro 5.mpkg.***
4. ***Επιλέξτε «Άνοιγμα» από το πάνω μέρος του αναδυόμενου μενού που εμφανίζεται.***
5. ***Κάντε κλικ στο «Άνοιγμα» στο πλαίσιο διαλόγου. Εάν σας ζητηθεί, εισάγετε ένα όνομα διαχειριστή και κωδικό πρόσβασης.***
6. ***Κάντε κλικ στο "Next" (Επόμενο).***

   Θα εμφανιστεί η οθόνη "END USER LICENSE AGREEMENT" (ΑΔΕΙΑ ΧΡΗΣΗΣ ΤΕΛΙΚΟΥ ΧΡΗΣΤΗ).

7. ***Διαβάστε προσεκτικά την "END USER LICENSE AGREEMENT" (ΑΔΕΙΑ ΧΡΗΣΗΣ ΤΕΛΙΚΟΥ ΧΡΗΣΤΗ) και κάντε κλικ στο "Next" (Επόμενο).***

   Το παράθυρο επιβεβαίωσης θα εμφανιστεί.

8. ***Κάντε κλικ στο "I accept the terms in the license agreement" (Αποδέχομαι τους όρους στην άδεια χρήσης).***

   Ακολουθήστε τις οδηγίες που εμφανίζονται στις οθόνες εγκατάστασης για να ολοκληρώσετε την εγκατάσταση.

Βήμα 2: Συνδέστε τη συσκευή προβολής σε ένα δίκτυο LAN

Συνδέστε τη συσκευή προβολής στο δίκτυο LAN ακολουθώντας τις οδηγίες στις ενότητες "Σύνδεση σε ενσύρματο LAN" (→ σελίδα 177), "Σύνδεση σε ασύρματο LAN (Προαιρετικό: σειρά NP02LM)" (→ σελίδα 178) και "❾ Μενού εφαρμογών - ΡΥΘΜΙΣΕΙΣ ΔΙΚΤΥΟΥ" (→ σελίδα 146)

Βήμα 3: Εκκινήστε το PC Control Utility Pro 5

1. ***Ανοίξτε το φάκελο Εφαρμογές στο Mac OS.***
2. ***Κάντε κλικ στο φάκελο "PC Control Utility Pro 5".***
3. ***Κάντε κλικ στο εικονίδιο "PC Control Utility Pro 5".***

   Το PC Control Utility Pro 5 θα ξεκινήσει.

ΣΗΜΕΙΩΣΗ:

- *Για να δουλέψει η λειτουργία Schedule (Πρόγραμμα) του PC Control utility Pro 5, ο υπολογιστής πρέπει να λειτουργεί και όχι να βρίσκεται σε κατάσταση αναστολής λειτουργίας. Επιλέξτε "Energy Saver" (Εξοικονόμηση ενέργειας) από το "System Preferences" (Προτιμήσεις συστήματος) σε Mac υπολογιστή και απενεργοποιήστε τη λειτουργία αναστολής λειτουργίας του υπολογιστή πριν εκτελέσετε τη λειτουργία προγραμματισμού.*
- *Όταν έχει επιλεγεί [POWER-SAVING] (ΕΞΟΙΚΟΝΟΜΗΣΗ ΕΝΕΡΓΕΙΑΣ) για [STANDBY MODE] (ΛΕΙΤΟΥΡΓΙΑ ΑΝΑΜΟΝΗΣ) από το μενού, δεν είναι δυνατή η ενεργοποίηση της συσκευής προβολής μέσω σύνδεσης δικτύου (ενσύρματο LAN/ασύρματο LAN).*
- *Όταν έχει επιλεχθεί το [ΔΙΚΤΥΟ ΣΕ ΑΝΑΜΟΝΗ] για [ΛΕΙΤΟΥΡΓΙΑ ΑΝΑΜΟΝΗΣ] από το μενού, ο προβολέας δεν μπορεί να ενεργοποιηθεί μέσω ασύρματης σύνδεσης LAN.*

ΣΥΜΒΟΥΛΗ:

Προβολή της Βοήθειας του PC Control Utility Pro 5

• Εμφάνιση του αρχείου Βοήθεια του PC Control Utility Pro 5 ενώ εκτελείται.

- ***Στη γραμμή του μενού κάντε κλικ στο "Help" (Βοήθεια) → "Help"(Βοήθεια) με αυτή τη σειρά.***

  Εμφανίζεται η οθόνη Help (Βοήθεια).

• Εμφάνιση της Βοήθειας χρησιμοποιώντας το Dock

1. ***Ανοίξτε το "Application Folder" (Φάκελος εφαρμογών) στο Mac OS.***
2. ***Κάντε κλικ στο φάκελο "PC Control Utility Pro 5".***
3. ***Κάντε κλικ στο εικονίδιο "PC Control Utility Pro 5 Help".***

   Εμφανίζεται η οθόνη Help (Βοήθεια).

ΣΥΜΒΟΥΛΗ:

Απεγκατάσταση ενός προγράμματος λογισμικού

1. ***Τοποθετήστε τον φάκελο «PC Control Utility Pro 5» στο εικονίδιο του Κάδου Ανακύκλωσης.***
2. ***Τοποθετήστε το αρχείο διαμόρφωσης του PC Control Utility Pro 5 στο εικονίδιο του Κάδου Ανακύκλωσης.***
   - *Το αρχείο διαμόρφωσης του PC Control Utility Pro 5 βρίσκεται στο «/Users/<your user name>/Application Data/NEC Projector User Supportware/PC Control Utility Pro 5».*

❹ Προβολή της εικόνας οθόνης του υπολογιστή Mac από τη συσκευή προβολής μέσω LAN (Image Express Utility 2 for Mac)

Η χρήση του προγράμματος Image Express Utility 2 for Mac που περιλαμβάνεται σάς επιτρέπει να στέλνετε την εικόνα της οθόνης του υπολογιστή Mac στη συσκευή προβολής μέσω δικτύου (ενσύρματο ή ασύρματο LAN).
Το Image Express Utility 2 για Mac λειτουργεί σε υπολογιστή Mac OS X 10.2.8 ή νεότερο.
Λειτουργεί τόσο σε Mac OS X (PowerPC) όσο και σε Mac OS X (Intel).
Εφεξής, το "Image Express Utility 2 for Mac" (Image Express Utility 2 για Mac) αναφέρεται χάρη συντομίας ως "Image Express Utility 2".

Τι μπορείτε να κάνετε με το Image Express Utility 2

- Μέσω του δικτύου, μπορούν να σταλούν εικόνες από την οθόνη του υπολογιστή Mac στη συσκευή προβολής και να προβληθούν στην οθόνη.
- Ένας υπολογιστής μπορεί να στείλει εικόνες σε περισσότερες από μία συσκευές προβολής.

Περιβάλλον λειτουργίας

Υποστηριζόμενο ΛΣ

Απαιτείται Mac OS X 10.2.8 ή νεότερο
Συνιστάται Mac OS X 10.3.0 ή νεότερο

Επεξεργαστής (CPU)

Απαιτείται επεξεργαστής PowerPC G3 600 MHz
Συνιστάται PowerPC G4 800 MHz ή μεγαλύτερος
ή
Απαιτείται Intel Core Solo 1.5 GHz ή μεγαλύτερος

Μνήμη

Απαιτείται μνήμη 256 MB ή μεγαλύτερη

Περιβάλλον δικτύου

Απαιτείται ενσύρματο ή ασύρματο LAN που υποστηρίζει TCP/IP
Μόνο οι κάρτες AirPort και AirPort Extreme ασύρματου LAN είναι εγγυημένο ότι θα λειτουργήσουν με το Image Express Utility 2.
Η λειτουργία "Easy Connection" (Εύκολη σύνδεση) υποστηρίζει μόνο το AirPort και το AirPort Extreme.

Υποστηριζόμενη ανάλυση

Απαιτείται VGA (640 × 480) ή υψηλότερη
Συνιστάται XGA (1024 × 768)
(Συνιστάται 1024 × 768 - 1280 × 800)

Υποστηριζόμενα χρώματα οθόνης

Απαιτούνται 32 χιλιάδες χρώματα, 16,7 εκατομμύρια χρώματα
* 256 ή λιγότερα χρώματα δεν υποστηρίζονται.

Σύνδεση της συσκευής προβολής σε ένα δίκτυο LAN

Συνδέστε τη συσκευή προβολής σε δίκτυο LAN ακολουθώντας τις οδηγίες στις ενότητες "Σύνδεση σε ενσύρματο LAN" (→ σελίδα 177), "Σύνδεση σε ασύρματο LAN" (→ σελίδα 178) και "9 Μενού εφαρμογών - ΡΥΘΜΙΣΕΙΣ ΔΙΚΤΥΟΥ" (→ σελίδα 146)

Χρήση του Image Express Utility 2

Σύνδεση σε συσκευή προβολής

1 ***Επιβεβαιώστε ότι η συσκευή προβολής ενεργοποιήθηκε.***

2 ***Κάντε κλικ στην κατάσταση AirPort ( ) στη γραμμή μενού των Macintosh και πατήστε "Turn AirPort On" (Ενεργοποίηση AirPort).***

Η κατάσταση AirPort αλλάζει σε " " ή " ".

- *Τύποι και σημασίες κατάστασης AirPort*

  ...AirPort: Απενεργοποιημένη

  ...AirPort: Ενεργοποιημένο (σε σύνδεση υποδομής)

  ...AirPort: Ενεργοποιημένο (σε σύνδεση adhoc)

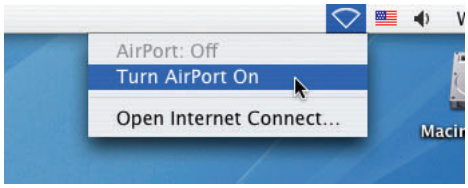

ΑΝΑΦΟΡΑ:

Όταν δεν εμφανίζεται η κατάσταση AirPort (/ /) στη γραμμή μενού:

1 ***Κάντε κλικ στο μενού Apple ( ) και [System Preferences...] (Προτιμήσεις συστήματος).***

Θα εμφανιστεί το παράθυρο "System Preferences" (Προτιμήσεις συστήματος).

2 ***Κάντε κλικ στο [Δίκτυο].***

Θα εμφανιστεί το παράθυρο διαμόρφωσης του δικτύου.

3 ***Επιλέξτε [AirPort] στο [Show] (Εμφάνιση).***

4 ***Κάντε κλικ στην καρτέλα [AirPort].***

Θα εμφανιστεί το στοιχείο διαμόρφωσης AirPort.

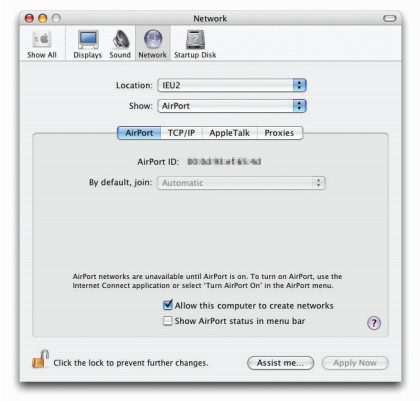

5 ***Επιλέξτε το πλαίσιο ελέγχου "Show AirPort status in menu bar" (Εμφάνιση κατάστασης AirPort στη γραμμή μενού) στο κάτω στοιχείο διαμόρφωσης.***

Η κατάσταση AirPort (/ /) θα εμφανιστεί στη γραμμή του μενού.

6 ***Κάντε κλικ στο πλήκτρο [ ] στο πάνω αριστερά σημείο του παραθύρου διαμόρφωσης δικτύου.***

Θα κλείσει το παράθυρο διαμόρφωσης του δικτύου.

3 *Κάντε διπλό κλικ στο εικονίδιο "Image Express Utility 2" στο φάκελο "Image Express Utility 2".*

- *Κατά την αρχική εκκίνηση, εμφανίζεται το παράθυρο "License Agreement" (Άδεια χρήσης).*

  Διαβάστε προσεκτικά την άδεια χρήσης που εμφανίζεται στην οθόνη και κάντε κλικ στο "I accept the terms in the license agreement" (Αποδέχομαι τους όρους της άδειας χρήσης) και στη συνέχεια στο πλήκτρο [OK].

  Έπειτα, θα εμφανιστεί το παράθυρο "Authenticate" (Έλεγχος ταυτότητας).

4 *Εισαγάγετε το όνομα και τον κωδικό πρόσβασης διαχειριστή του υπολογιστή σας Macintosh και κάντε κλικ στο πλήκτρο [OK].*

Θα εμφανιστεί το παράθυρο [Projector Selection] (Επιλογή συσκευής προβολής).

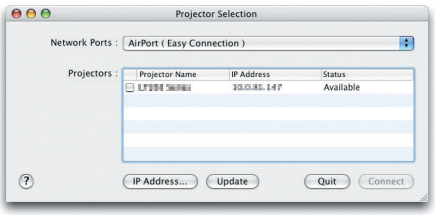

5 *Επιλέξτε το πλαίσιο ελέγχου (☑) στα αριστερά του ονόματος της συσκευής προβολής και κάντε κλικ στο [Connect] (Σύνδεση).*

Ο υπολογιστής Macintosh και η συσκευή προβολής συνδέονται μέσω ασύρματου LAN και οι εικόνες από την οθόνη του υπολογιστή Macintosh προβάλλονται από τη συσκευή προβολής.

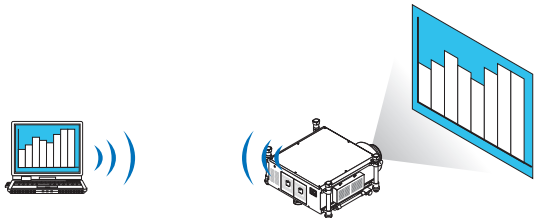

Διακοπή/Επανεκκίνηση της μετάδοσης

• Διακοπή της μετάδοσης εικόνων

1 ***Κάντε κλικ στο [Tools] (Εργαλεία) στη γραμμή του μενού και πατήστε [Stop Sending] (Διακοπή αποστολής).***

Η μετάδοση εικόνων διακόπτεται προσωρινά.

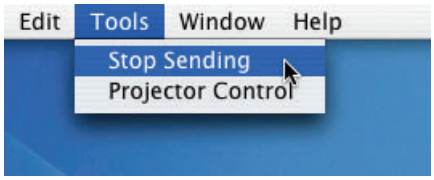

• Επανεκκίνηση της μετάδοσης εικόνων

1 ***Κάντε κλικ στο [Tools] (Εργαλεία) στη γραμμή του μενού και πατήστε [Start Sending] (Έναρξη αποστολής).***

Η μετάδοση εικόνων ξεκινά ξανά.

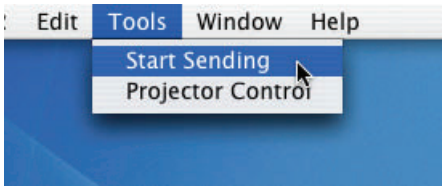

Έξοδος από το Image Express Utility 2

1 ***Κάντε κλικ στο [Image Express Utility 2] στη γραμμή του μενού και πατήστε [Quit Image Express Utility 2] (Έξοδος από το Image Express Utility).***

Πραγματοποιείται έξοδος από το Image Express Utility 2.

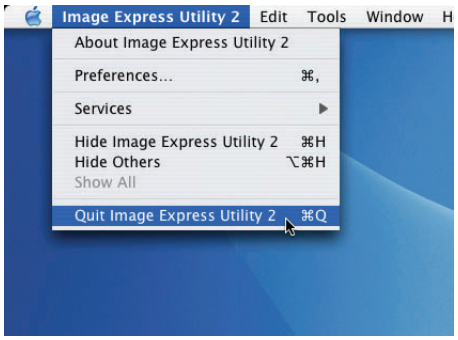

❺ Χειρισμός της συσκευής προβολής μέσω LAN (Virtual Remote Tool)

Αν χρησιμοποιήσετε το λογισμικό "Virtual Remote Tool" που μπορείτε να το κατεβάσετε από την ιστοσελίδα μας, η οθόνη Virtual Remote (ή γραμμή εργαλείων) θα εμφανιστεί στην οθόνη του υπολογιστή σας.
Αυτό θα σας βοηθήσει να εκτελείτε εργασίες όπως ενεργοποίηση ή απενεργοποίηση της συσκευής προβολής και επιλογή σήματος μέσω σύνδεσης LAN. Επίσης χρησιμοποιείται για να στείλετε μια εικόνα στη συσκευή προβολής και να την καταχωρίσετε ως λογότυπο της συσκευής προβολής. Μετά την καταγραφή της, μπορείτε να κλειδώσετε το λογότυπο για να αποτρέψετε την αλλαγή του.

Λειτουργίες ελέγχου
Ενεργοποίηση/απενεργοποίηση, επιλογή σήματος, πάγωμα εικόνας, σίγαση εικόνας, μεταφορά λογοτύπου στη συσκευή προβολής και λειτουργία τηλεχειριστηρίου στον υπολογιστή σας.

Οθόνη Virtual Remote

Παράθυρο Remote Control

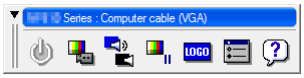

Γραμμή εργαλείων

Αυτή η ενότητα σας παρέχει μια περιγραφή της προετοιμασίας του Virtual Remote Tool για χρήση.
Για πληροφορίες σχετικά με τον τρόπο χρήσης του Virtual Remote Tool, ανατρέξτε στην επιλογή Help (Βοήθεια) του Virtual Remote Tool.

ΣΗΜΕΙΩΣΗ:
- *Τα στοιχεία λογοτύπου (γραφικά) που μπορούν να σταλούν στη συσκευή προβολής με το Virtual Remote Tool υπάγονται στους εξής περιορισμούς:*
  - *Μέγεθος αρχείου: 256 KB ή λιγότερα*
  - *Μέγεθος εικόνας (ανάλυση): η φυσική ανάλυση της συσκευής προβολής*
  - *Μορφή αρχείου: JPEG*
- *Το στοιχείο λογοτύπου που αποστέλλεται με το Virtual Remote Tool θα εμφανίζεται στο κέντρο της οθόνης. Το περίγραμμά του θα έχει μαύρο χρώμα.*
- *Μόλις αλλάξετε το φόντο από το προεπιλεγμένο "Λογότυπο NEC" σε άλλη επιλογή, δεν μπορείτε να επαναφέρετε το λογότυπο στο προεπιλεγμένο "Λογότυπο NEC" ακόμα και εάν χρησιμοποιήσετε το στοιχείο [RESET] (ΕΠΑΝΑΦΟΡΑ). Για να επαναφέρετε το προεπιλεγμένο λογότυπο φόντου "Λογότυπο NEC", θα πρέπει να το καταχωρήσετε ως λογότυπο φόντου χρησιμοποιώντας το αρχείο εικόνας (\Logo\NEC_logo_black_WUXGA.jpg) που περιλαμβάνεται στο παρεχόμενο CD-ROM της συσκευής προβολής NEC.*

ΣΥΜΒΟΥΛΗ:
- *Μπορείτε να χρησιμοποιήσετε το Virtual Remote Tool με σειριακή σύνδεση.*
- *Για να πραγματοποιήσετε λήψη ή ενημερώσεις του Virtual Remote Tool, επισκεφτείτε τον ιστότοπό μας: http://www.nec-display.com/dl/en/index.html*

Συνδέστε τη συσκευή προβολής σε ένα δίκτυο LAN.

Συνδέστε τη συσκευή προβολής στο δίκτυο LAN ακολουθώντας τις οδηγίες στις ενότητες "Σύνδεση σε ενσύρματο LAN" (→ σελίδα 177), "Σύνδεση σε ασύρματο LAN (πωλείται ξεχωριστά)" (→ σελίδα 178) και "9 Μενού εφαρμογών - ΡΥΘΜΙΣΕΙΣ ΔΙΚΤΥΟΥ" (→ σελίδα 146)

Εκκίνηση του Virtual Remote Tool

Εκκίνηση από το εικονίδιο συντόμευσης

- ***Κάντε διπλό κλικ στο εικονίδιο συντόμευσης στην Επιφάνεια Εργασίας των Windows.***

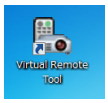

Εκκίνηση από το μενού Έναρξη

- ***Κάντε κλικ στο [Start] (Έναρξη) → [All Programs] (Όλα τα προγράμματα) ή [Programs] (Προγράμματα) → [NEC Projector User Supportware] (Λογισμικό υποστήριξης χρήστη της συσκευής προβολής NEC) → [Virtual Remote Tool] → [Virtual Remote Tool].***

  Όταν το Virtual Remote Tool εκκινείται για πρώτη φορά, θα εμφανιστεί το παράθυρο "Easy Setup" (Εύκολη εγκατάσταση).

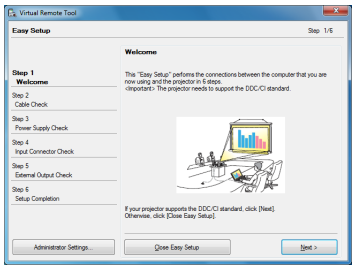

  Η λειτουργία "Easy Setup" (Εύκολη εγκατάσταση) δεν είναι διαθέσιμη σε αυτό το μοντέλο. Κάντε κλικ στο "Close Easy Setup" (Κλείσιμο εύκολης εγκατάστασης).

  Αν κλείσετε το παράθυρο "Easy Setup" (Εύκολη εγκατάσταση), θα εμφανιστεί το παράθυρο "Projector List" (Λίστα συσκευών προβολής).

  Επιλέξτε τη συσκευή προβολής με την οποία θέλετε να συνδεθείτε. Θα εμφανιστεί η οθόνη Virtual Remote.

ΣΥΜΒΟΥΛΗ:

- *Μπορείτε να εμφανίσετε την οθόνη Virtual Remote Tool (ή τη γραμμή εργαλείων) χωρίς να εμφανίσετε το παράθυρο "Easy Setup" (Εύκολη εγκατάσταση).*
  Για να το κάνετε αυτό, κάντε κλικ για να θέσετε ένα σύμβολο επιλογής στο "Do not use Easy Setup next time" (Να μη χρησιμοποιηθεί η εύκολη εγκατάσταση την επόμενη φορά) στην οθόνη.

ΣΗΜΕΙΩΣΗ:

- *Όταν έχει επιλεγεί [ΕΞΟΙΚΟΝΟΜΗΣΗ ΕΝΕΡΓΕΙΑΣ] για [ΛΕΙΤΟΥΡΓΙΑ ΑΝΑΜΟΝΗΣ] από το μενού, δεν είναι δυνατή η ενεργοποίηση της συσκευής προβολής μέσω σύνδεσης δικτύου (ενσύρματο LAN/ασύρματο LAN). Όταν έχει επιλεγεί [ΑΝΑΜΟΝΗ ΔΙΚΤΥΟΥ] για [ΛΕΙΤΟΥΡΓΙΑ ΑΝΑΜΟΝΗΣ], η συσκευή προβολής δεν μπορεί να ενεργοποιηθεί σε σύνδεση ασύρματου LAN.*

Έξοδος από το Virtual Remote Tool

1 ***Κάντε κλικ στο εικονίδιο του Virtual Remote Tool στη γραμμή εργασιών.***

Θα εμφανιστεί το αναδυόμενο μενού.

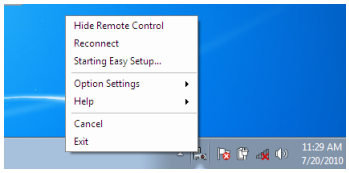

2 ***Κάντε κλικ στο "Exit" (Έξοδος).***

Το Virtual Remote Tool θα κλείσει.

Προβολή του αρχείου βοήθειας του Virtual Remote Tool

• Εμφάνιση του αρχείου βοήθειας με χρήση της γραμμής εργασιών

1 ***Κάντε κλικ στο εικονίδιο του Virtual Remote Tool στη γραμμή εργασιών ενώ το Virtual Remote Tool εκτελείται.***

Θα εμφανιστεί το αναδυόμενο μενού.

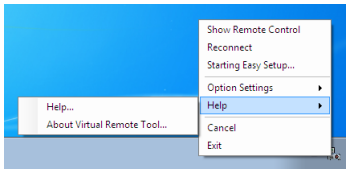

2. ***Κάντε κλικ στο "Help" (Βοήθεια).***

Εμφανίζεται η οθόνη Help (Βοήθεια).

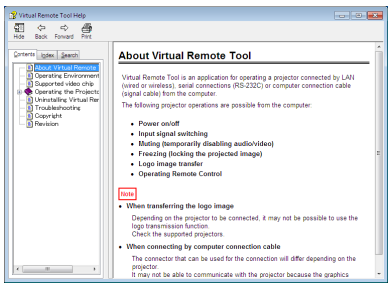

• Εμφάνιση του αρχείου βοήθειας με χρήση του μενού Start (Έναρξη).

1. ***Κάντε κλικ στο "Start" (Έναρξη). "All programs" (Όλα τα προγράμματα) ή "Programs" (Προγράμματα). "NEC Projector User Supportware" (Λογισμικό υποστήριξης χρήστη της συσκευής προβολής NEC). "Virtual Remote Tool" και, στη συνέχεια, στο "Virtual Remote Tool Help" (Βοήθεια για το Virtual Remote Tool).***

Εμφανίζεται η οθόνη Help (Βοήθεια).

9. Παράρτημα

❶ Απόσταση προβολής και μέγεθος οθόνης

Μπορούν να χρησιμοποιηθούν σε αυτόν τον προβολέα έξι ξεχωριστοί φακοί τύπου μπαγιονέτ. Ανατρέξτε στις πληροφορίες σε αυτή τη σελίδα και χρησιμοποιήστε έναν φακό κατάλληλο για το περιβάλλον εγκατάστασης (μέγεθος οθόνης και απόσταση εμβέλειας). Για οδηγίες σχετικά με την τοποθέτηση του φακού, ανατρέξτε στη σελίδα 167.
Κάθε αριθμός που παρέχεται στον παρακάτω πίνακα αντιπροσωπεύει την απόσταση εμβέλειας μεταξύ της επιφάνειας φακού και της οθόνης.

Τύποι φακών και απόσταση προβολής

μονάδα = m

Μέγεθος οθόνης	Όνομα μοντέλου φακού					
	NP25FL	NP26ZL	NP27ZL	NP28ZL	NP29ZL	NP32ZL
70"	—	—	—	—	—	1.3 – 1.6
80"	1,1	—	—	—	—	1,5 – 1,9
100"	1,4	2,9 – 4,0	4,0 – 5,5	9,0	12,0 – 15,0	1,9 – 2,3
120"	1,7	3,5 – 4,8	4,8 – 6,6	9,0 – 10,8	12,0 – 18,0	2,3 – 2,8
150"	2,2	4,4 – 6,0	6,0 – 8,2	9,0 – 13,5	13,5 – 22,4	2,9 – 3,5
200"	3,0	5,9 – 8,0	8,0 – 11,0	11,1 – 17,9	17,9 – 29,8	3,9 – 4,7
240"	—	7,1 – 9,6	9,6 – 13,2	13,3 – 21,4	21,4 – 35,7	4,7 – 5,7
300"	—	8,9 – 12,0	12,1 – 16,6	16,5 – 26,8	26,7 – 44,5	5,9 – 7,1
400"	—	11,9 – 16,1	16,1 – 22,1	22,0 – 35,6	35,5 – 59,3	7,9 – 9,5
500"	—	14,9 – 20,1	20,2 – 24,0	27,4 – 44,5	44,3 – 74,0	9,9 – 12,0
600"	—	—	—	—	—	11,9 – 14,4

ΣΥΜΒΟΥΛΗ

- *Υπολογισμός της απόστασης προβολής από το μέγεθος οθόνης*
  Απόσταση προβολής φακούNP25FL (m) = H × 0,67: 1,1 m (ελάχ.) έως 3.2 m (μεγ.)
  Απόσταση προβολής φακού NP26ZL (m) = H x 1.35 έως H x 1.84: 2,8 m (ελάχ.) έως 24,0 m (μεγ.)
  Απόσταση προβολής φακού NP27ZL (m) = H x 1,84 έως H x 2,54: 4,0 m (ελάχ.) έως 24,0 m (μεγ.)
  Απόσταση προβολής φακού NP28ZL (m) = H x 2,62 έως H x 4,20: 9,0 m (ελάχ.) έως 45,0 m (μεγ.)
  Απόσταση προβολής φακού NP29ZL (m) = H x 4,21 έως H x 6,96: 12,0 m (ελάχ.) έως 80,0 m (μεγ.)
  Απόσταση προβολής φακού NP32ZL (m) = H x 0,9 έως H x 1,1: 1,33 m (ελάχ.) έως 14,35 m (μεγ.)

  Το "H" (Οριζόντια) αναφέρεται στο πλάτος της οθόνης.
  ** Οι εικόνες διαφέρουν κατά ένα ποσοστό % σε σχέση με τον παραπάνω πίνακα, επειδή ο υπολογισμός γίνεται κατά προσέγγιση.*
  Π.χ.: Απόσταση προβολής όταν γίνεται προβολή σε οθόνη 150" χρησιμοποιώντας το φακό NP27ZL:
  Σύμφωνα με τον πίνακα "Μέγεθος οθόνης (για αναφορά)" (→ σελίδα 221), H (πλάτος οθόνης) = 323,1 cm.
  Η απόσταση προβολής είναι 323,1 cm x 1,7 έως 323,1 cm x 2,3 = 549,3 cm έως 743,13 cm (λόγω του φακού ζουμ).
- *Χρησιμοποιόντας το φακό NP28ZL, θα αλλάξει ελαφρώς το μέγεθος της εικόνας. Όταν χρησιμοποιείτε το φακό NP28ZL για να προσαρμόσετε το μέγεθος της εικόνας, προσαρμόστε το μοχλό εστίασης και στη συνέχεια το ζουμ.*

Εύρος προβολής για διάφορους φακούς

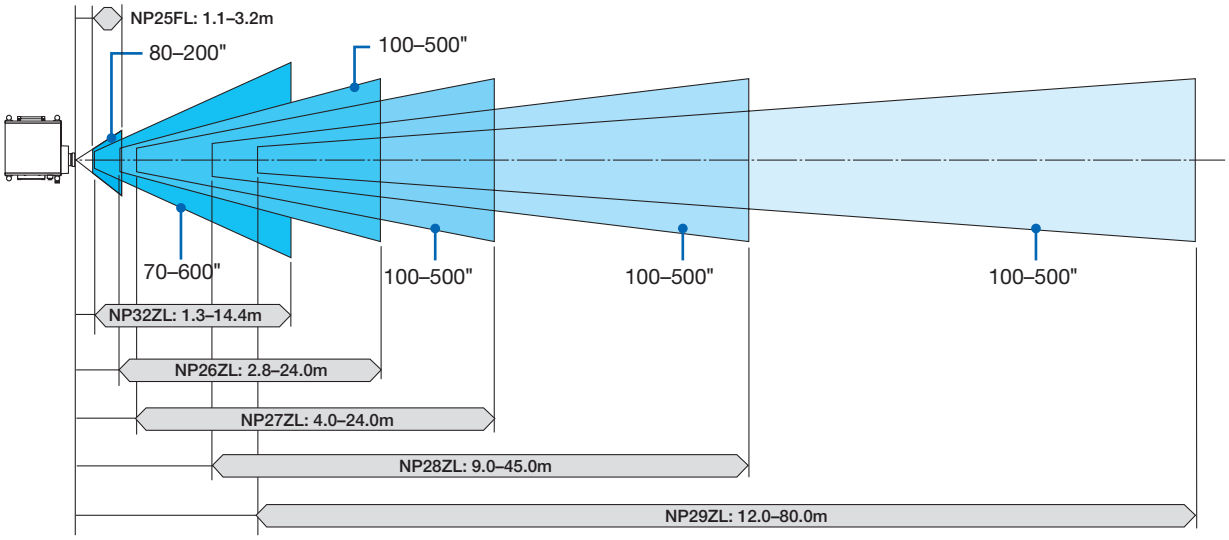

Πίνακες μεγεθών και διαστάσεων οθόνης

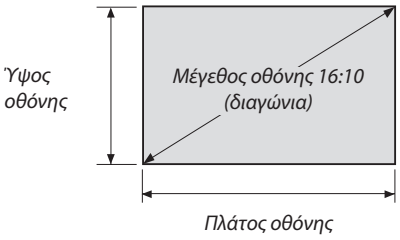

Μέγεθος (ίντσες)	Πλάτος οθόνης		Ύψος οθόνης	
	(ίντσες)	(cm)	(ίντσες)	(cm)
50	42,4	107,7	26,5	67,3
60	50,9	129,2	31,8	80,8
70	59,4	150,8	37,1	94,2
80	67,8	172,3	42,4	107,7
100	84,8	215,4	53,0	134,6
120	101,8	258,5	63,6	161,5
150	127,2	323,1	79,5	201,9
200	169,6	430,8	106,0	269,2
240	203,5	516,9	127,2	323,1
300	254,4	646,2	159,0	403,9
350	296,8	753,9	185,5	471,2
400	339,2	861,6	212,0	538,5
450	381,6	969,3	238,5	605,8
500	424,0	1077,0	265,0	673,1
600	508,8	1292,3	318,0	807,7

Εύρος μετατόπισης φακού

Αυτή η συσκευή προβολής διαθέτει λειτουργία μετατόπισης φακού για την προσαρμογή της θέσης της προβαλλόμενης εικόνας χρησιμοποιώντας τα πλήκτρα ΜΕΤΑΤΟΠΙΣΗΣ ΦΑΚΟΥ ▼▲◀▶. Η μετατόπιση των φακών μπορεί να γίνει εντός του εύρους που φαίνεται παρακάτω.
Περιγραφή συμβόλων: Το V υποδεικνύει κάθετα (ύψος της προβαλλόμενης εικόνας), το H υποδεικνύει οριζόντια (πλάτος της προβαλλόμενης εικόνας).

ΣΗΜΕΙΩΣΗ: Η λειτουργία μετατόπισης φακού δεν μπορεί να χρησιμοποιηθεί όταν χρησιμοποιείται ο φακός NP25FL.

Προβολή πρόσοψης επιφάνειας εργασίας

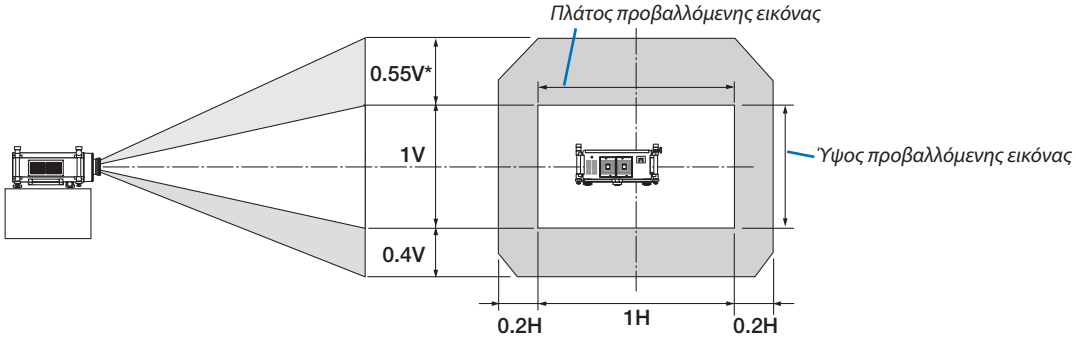

Προβολή πρόσοψης οροφής

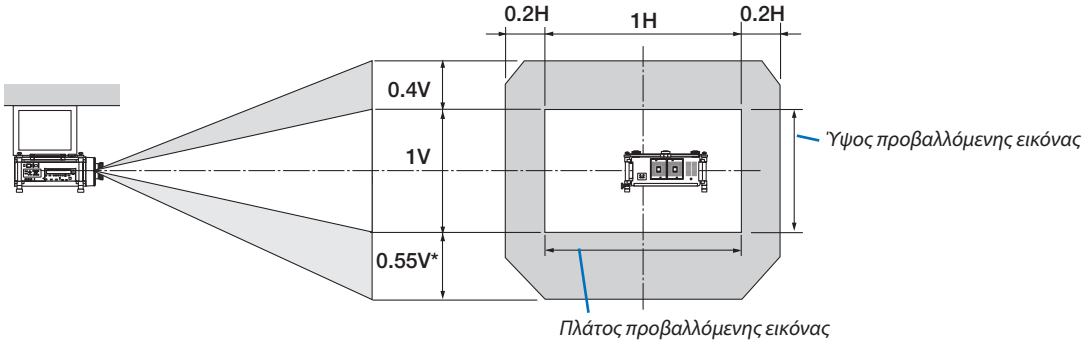

* Το μέγιστο ρυθμιζόμενο εύρος της μετατόπισης του φακού (V) είναι 0,5 V όταν χρησιμοποιείται ο φακός NP32ZL.

Π.χ.: Όταν γίνεται προβολή σε οθόνη 150"
Σύμφωνα με τους πίνακες μεγεθών και διαστάσεων οθόνης για 16:10 (→ σελίδα 221), H = 323,1 cm, V = 201,9 cm.
Εύρος ρύθμισης στον κάθετο άξονα: Η προβαλλόμενη εικόνα μπορεί να μετακινηθεί προς τα επάνω 0,55 × 201,9 cm ≈ 111 cm, (όταν ο φακός βρίσκεται στο κέντρο). Για εγκατάσταση πρόσοψη οροφής, οι παραπάνω τιμές αντιστρέφονται.
Εύρος ρύθμισης στον οριζόντιο άξονα: Η προβαλλόμενη εικόνα μπορεί να μετακινηθεί προς τα αριστερά 0,2 × 323.1 cm ≈ 64,6 cm, προς τα δεξιά 0,2 × 323,1 cm ≈ 64,6 cm.
* Οι τιμές διαφέρουν κατά ένα ποσοστό % επειδή ο υπολογισμός γίνεται κατά προσέγγιση.

❷ Τοποθέτηση της προαιρετικής πλακέτας (πωλείται ξεχωριστά)

ΠΡΟΣΟΧΗ

Προτού τοποθετήσετε ή αφαιρέσετε την προαιρετική πλακέτα, βεβαιωθείτε ότι η συσκευή προβολής είναι απενεργοποιημένη, περιμένετε έως ότου τεθεί εκτός λειτουργία ο ανεμιστήρας και κλείστε το διακόπτη παροχής ρεύματος.

Εργαλείο που χρειάζεται: Κατσαβίδι Phillips (σταυρωτό)
Η πλακέτα SB-01HC χρησιμοποιείται ως παράδειγμα.

1. Κλείστε το διακόπτη παροχής ρεύματος της συσκευής προβολής.

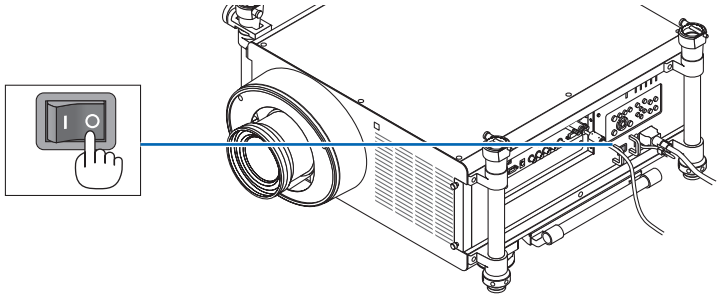

2. Χαλαρώστε τις δύο βίδες στο κάλυμμα της υποδοχής στον πίνακα ακροδεκτών.

Αφαιρέστε τις δύο βίδες και το κάλυμμα υποδοχής.

ΣΗΜΕΙΩΣΗ: Κρατήστε τις δύο βίδες και το κάλυμμα υποδοχής.

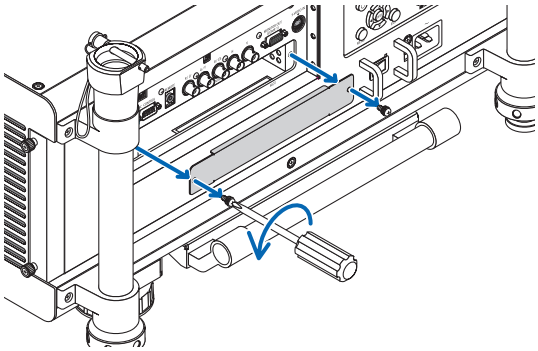

3. Εισαγάγετε την προαιρετική πλακέτα στην υποδοχή.

Βεβαιωθείτε ότι έχετε εισαγάγει την πλακέτα στην υποδοχή με το σωστό προσανατολισμό.

Σε αντίθετη περίπτωση ενδέχεται να προκληθεί πρόβλημα στην επικοινωνία μεταξύ της προαιρετικής πλακέτας και της συσκευής προβολής.

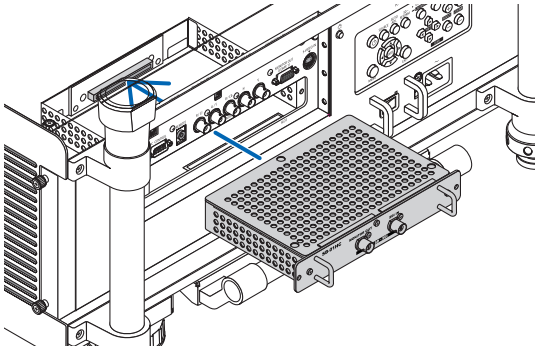

4. Σφίξτε τις δύο βίδες και στις δύο πλευρές της υποδοχής.

- *Βεβαιωθείτε ότι έχετε σφίξει τις βίδες.*

Με αυτό τον τρόπο θα ολοκληρωθεί η εγκατάσταση της προαιρετικής πλακέτας.

Για την επιλογή πηγής ανατρέξτε στο εγχειρίδιο χρήσης που περιλαμβάνεται με την πλακέτα.

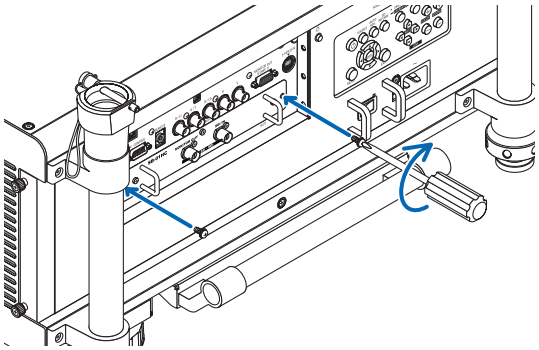

ΣΗΜΕΙΩΣΗ:

- *Με την τοποθέτηση προαιρετικής πλακέτας ενδέχεται ο ανεμιστήρας να λειτουργεί σε κατάσταση αναμονής για λόγους ψύξης ανάλογα με την προαιρετική μονάδα. Επίσης, ενδέχεται να αυξηθεί η ταχύτητα του ανεμιστήρα ώστε να κρυώσει σωστά η συσκευή προβολής. Και τα δύο περιστατικά θεωρούνται φυσικολογικά και δεν υποδεικνύουν δυσλειτουργία της συσκευής προβολής.*

❸ Λίστα συμβατών σημάτων εισόδου

Αναλογικό RGB

Σήμα	Ανάλυση (κουκκίδες)	Λόγος διαστάσεων	Ρυθμός ανανέωσης (Hz)
VGA	640 × 480	4 : 3	60/72/75/85/iMac
SVGA	800 × 600	4 : 3	56/60/72/75/85/iMac
XGA	1024 × 768	4 : 3	60/70/75/85/iMac
XGA+	1152 × 864	4 : 3	60/70/75/85
WXGA	1280 × 768	15 : 9	60
	1280 × 800	16 : 10	60
	1360 × 768 *1	16 : 9	60
	1366 × 768 *1	16 : 9	60
Quad-VGA	1280 × 960	4 : 3	60/75/85
SXGA	1280 × 1024	5 : 4	60/75/85
SXGA+	1400 × 1050	4 : 3	60/75
WXGA+	1440 × 900	16 : 10	60
WXGA++	1600 × 900	16 : 9	60
UXGA	1600 × 1200	4 : 3	60/65/70/75
WSXGA+	1680 × 1050	16 : 10	60
WUXGA	1920 × 1200	16 : 10	60 (Μειωμένη αμαύρωση)
HD	1280 × 720	16 : 9	60
Full HD	1920 × 1080	16 : 9	60
MAC 13"	640 × 480	4 : 3	67
MAC 16"	832 × 624	4 : 3	75
MAC 19"	1024 × 768	4 : 3	75
MAC 21"	1152 × 870 *2	4 : 3	75
MAC 23"	1280 × 1024	5 : 4	65

HDMI

Σήμα	Ανάλυση (κουκκίδες)	Λόγος διαστάσεων	Ρυθμός ανανέωσης (Hz)
VGA	640 × 480	4 : 3	60
SVGA	800 × 600	4 : 3	60
XGA	1024 × 768	4 : 3	60
HD	1280 × 720	16 : 9	60
WXGA	1280 × 768	15 : 9	60
	1280 × 800	16 : 10	60
	1366 × 768 *1	16 : 9	60
Quad-VGA	1280 × 960	4 : 3	60
SXGA	1280 × 1024	5 : 4	60
SXGA+	1400 × 1050	4 : 3	60
WXGA+	1440 × 900	16 : 10	60
WXGA++	1600 × 900	16 : 9	60
WSXGA+	1680 × 1050	16 : 10	60
UXGA	1600 × 1200	4 : 3	60
Full HD	1920 × 1080	16 : 9	60
WUXGA	1920 × 1200	16 : 10	60 (Μειωμένη αμαύρωση)
HDTV (1080p)	1920 × 1080	16 : 9	50/60
HDTV (1080i)	1920 × 1080	16 : 9	50/60
HDTV (720p)	1280 × 720	16 : 9	50/60
SDTV (480p)	720 × 480	4:3 / 16:9	60
SDTV (576p)	720 × 576	4:3 / 16:9	50
SDTV (480i)	1440 × 480	4:3 / 16:9	60
SDTV (576i)	1440 × 576	4:3 / 16:9	50

DisplayPort

Σήμα	Ανάλυση (κουκκίδες)	Λόγος διαστάσεων	Ρυθμός ανανέωσης (Hz)
VGA	640 × 480	4 : 3	60
SVGA	800 × 600	4 : 3	60
XGA	1024 × 768	4 : 3	60
HD	1280 × 720	16 : 9	60
WXGA	1280 × 768	15 : 9	60
	1280 × 800	16 : 10	60
	1366 × 768 *1	16 : 9	60
Quad-VGA	1280 × 960	4 : 3	60
SXGA	1280 × 1024	5 : 4	60
SXGA+	1400 × 1050	4 : 3	60
WXGA+	1440 × 900	16 : 10	60
WXGA++	1600 × 900	16 : 9	60
WSXGA+	1680 × 1050	16 : 10	60
UXGA	1600 × 1200	4 : 3	60
Full HD	1920 × 1080	16 : 9	60
WUXGA	1920 × 1200	16 : 10	60 (Μειωμένη αμαύρωση)
HDTV (1080p)	1920 × 1080	16 : 9	50/60
HDTV (720p)	1280 × 720	16 : 9	50/60
SDTV (480p)	720 × 480	4:3 / 16:9	60
SDTV (576p)	720 × 576	4:3 / 16:9	50

Component

Σήμα	Ανάλυση (κουκκίδες)	Λόγος διαστάσεων	Ρυθμός ανανέωσης (Hz)
HDTV (1080p)	1920 × 1080	16 : 9	50/60
HDTV (1080i)	1920 × 1080	16 : 9	50/60
HDTV (720p)	1280 × 720	16 : 9	50/60
SDTV (480p)	720 × 480	4:3 / 16:9	60
SDTV (576p)	720 × 576	4:3 / 16:9	50
SDTV (480i)	720 × 480	4:3 / 16:9	60
SDTV (576i)	720 × 576	4:3 / 16:9	50

Composite Video/S-Video

Σήμα	Λόγος διαστάσεων	Ρυθμός ανανέωσης (Hz)
NTSC	4 : 3	60
PAL	4 : 3	50
PAL60	4 : 3	60
SECAM	4 : 3	50

3D (STEREO DVI)

Σήμα	Ανάλυση (κουκκίδες)	Λόγος διαστάσεων	Ρυθμός ανανέωσης (Hz)
HDTV (1080p)	1920 × 1080 *3	16 : 9	120

*1 Η συσκευή προβολής ενδέχεται να μην εμφανίζει σωστά αυτά τα σήματα, όταν είναι επιλεγμένο το [ΑΥΤΟΜ.] για τη ρύθμιση [ΛΟΓΟΣ ΔΙΑΣΤΑΣΕΩΝ] στο μενού στην οθόνη.
Η εργοστασιακή προεπιλογή είναι [ΑΥΤΟΜ.] για τη ρύθμιση [ΛΟΓΟΣ ΔΙΑΣΤΑΣΕΩΝ]. Για να εμφανιστούν αυτά τα σήματα, επιλέξτε [16:9] για τη ρύθμιση [ΛΟΓΟΣ ΔΙΑΣΤΑΣΕΩΝ].

*2 Η συσκευή προβολής ενδέχεται να μην εμφανίζει σωστά αυτά τα σήματα, όταν είναι επιλεγμένο το [ΑΥΤΟΜ.] για τη ρύθμιση [ΛΟΓΟΣ ΔΙΑΣΤΑΣΕΩΝ] στο μενού στην οθόνη.
Η εργοστασιακή προεπιλογή είναι [ΑΥΤΟΜ.] για τη ρύθμιση [ΛΟΓΟΣ ΔΙΑΣΤΑΣΕΩΝ]. Για να εμφανιστούν αυτά τα σήματα, επιλέξτε [4:3] για τη ρύθμιση [ΛΟΓΟΣ ΔΙΑΣΤΑΣΕΩΝ].

*3 Υποστηρίζει τη μορφή σειριακής εκπομπής πλαισίων σε DVI Dual Link.

- Ο χειρισμός των σημάτων που υπερβαίνουν την ανάλυση της συσκευής προβολής γίνεται με την τεχνολογία διαβάθμισης.
- Με την τεχνολογία διαβάθμισης,το μέγεθος των χαρακτήρων και των διαχωριστικών γραμμών ενδέχεται να μην είναι ομοιόμορφο και τα χρώματα μπορεί να είναι θαμπά.
- Κατά την αποστολή, η συσκευή προβολής έχει ρυθμιστεί για σήματα με τυπικές αναλύσεις και συχνότητες οθόνης αλλά μπορεί να απαιτούνται ρυθμίσεις, ανάλογα με τον τύπο του υπολογιστή.

❹ Προδιαγραφές

Στην παρούσα ενότητα παρέχονται τεχνικές πληροφορίες για την απόδοση της συσκευής προβολής.

Οπτικά χαρακτηριστικά

Αριθμός Μοντέλου	NP-PH1400U
Σύστημα προβολής	DMD™ 0,96" × 3 (διαστάσεις 16:10)
Ανάλυση*1	1920 × 1200 pixels (WUXGA)
Φακός	Επιλογή (δείτε σελίδα 229) NP25FL NP26ZL NP27ZL NP28ZL NP29ZL NP32ZL
Ισχύς μετατόπισης φακού (NP26ZL, NP27ZL, NP28ZL, NP29ZL, NP32ZL)	−0,4V σε +0,55V, +/−0,2H (NP32ZL: −0,4V σε +0,5V, +/−0,2H)
Λαμπτήρας	465W AC (360W σε ΟΙΚΟΛΟΓΙΚΗ ΛΕΙΤΟΥΡΓΙΑ)
Απόδοση λαμπτήρα*2 *3	12500 lumen
	ΟΙΚΟΛΟΓΙΚΗ ΛΕΙΤΟΥΡΓΙΑ: 75%
Λόγος αντίθεσης*3 (πλήρες λευκό: πλήρες μαύρο)	2000:1 με ΕΝΕΡΓΟΠΟΙΗΜΕΝΗ ΔΥΝΑΜΙΚΗ ΑΝΤΙΘΕΣΗ
Μέγεθος εικόνας (Διαγώνιος)	100 - 500" (ανάλογα με το φακό → σελίδα 220) 80 - 200" σε NP25FL, 70 - 600" σε NP32ZL
Απόσταση προβολής (ελάχ. - μεγ.)	(ανάλογα με το φακό → σελίδα 219)

*1 Τα ενεργά pixel είναι περισσότερα από 99,99%.
*2 Αυτή είναι η τιμή απόδοσης του λαμπτήρα (lumen) όταν έχετε ορίσει τον [ΠΡΟΚΑΘΟΡΙΣΜΕΝΟ] τρόπο λειτουργίας σε [ΥΨ. ΦΩΤΕΙΝ.]. Εάν επιλέξετε κάποιον άλλο τρόπο λειτουργίας ως τον [ΠΡΟΚΑΘΟΡΙΣΜΕΝΟ] τρόπο, η τιμή απόδοσης του λαμπτήρα μπορεί να μειωθεί ελαφρά.
*3 Συμμόρφωση με ISO21118-2005

Ηλεκτρικά χαρακτηριστικά

Αριθμός Μοντέλου	NP-PH1400U
Είσοδοι	2 × RGB/Component (mini D-Sub 15P), 5 × BNC, 1 × HDMI Τύπος A (Σύνδεσμος HDMI®) με υποστήριξη HDCP*4, 1 × DisplayPort(σύνδεσμος 20 ακίδων) με υποστήριξη HDCP*4, 1 × S-Video (DIN 4P), 1 × Video (BNC) 1 × STEREO DVI (DVI-D, Dual Link, 24P), SYNC (BNC) 1 × Υποδοχή επιλογής
Έξοδοι	1 × RGB (D-Sub 15P), SYNC (BNC)
Έλεγχος Η/Υ	1 × Θύρα Ελέγχου Η/Υ (D-Sub 9P)
Ενσύρματο χειριστήριο	1 × Stereo mini Jack
Θύρα ενσύρματου LAN	1 × RJ-45 (10BASE-T/100BASE-TX)
Θύρα Ασύρματου LAN (Προαιρετικό)	IEEE 802.11 b/g/n (απαιτείται η προαιρετική μονάδα USB ασύρματου LAN [Σειρά NP02LM])
Θύρα USB	1 × Τύπος A
Αναπαραγωγή χρωμάτων	επεξεργασία σήματος 10-bit (1,07 δισεκατομμύρια χρώματα) (VIEWER, ΔΙΚΤΥΟ: Χρώματα, 16,7 εκατομμύρια χρώματα)
Συμβατά σήματα*5	Αναλογικό: VGA/SVGA/XGA/XGA+/WXGA/WXGA+/SXGA/SXGA+/UXGA/WUXGA/480i/480p/576i/576p/720p/1080i/1080p HDMI: VGA/SVGA/XGA/WXGA/SXGA/SXGA+/UXGA/WUXGA/480p/576p/720p/1080i/1080p (Ρυθμός ανανέωσης: μόνο 60 Hz)
Οριζόντια ανάλυση	540 τηλεοπτικές γραμμές: NTSC/NTSC4.43/PAL/PAL-M/PAL-N/PAL60 300 τηλεοπτικές γραμμές: SECAM
Συχνότητα σάρωσης*6	Οριζόντια: 15 kHz έως 108 kHz (RGB: 24 kHz ή μεγαλύτερη) Κάθετη: 48 Hz έως 120 Hz (HDMI: 50 Hz έως 85 Hz)
Συμβατότητα συγχρονισμού	Χωριστός συγχρονισμός / Σύνθετος συγχρονισμός / Συγχρονισμός στο πράσινο
Απαιτήσεις ισχύος	200-240V AC, 50/60 Hz
Ρεύμα εισόδου	6,2 A (200 - 240 V)

Αριθμός Μοντέλου		NP-PH1400U
Κατανάλωση ενέργειας (Τυπική τιμή)	ΟΙΚΟΛΟΓΙΚΗ ΛΕΙΤΟΥΡΓΙΑ ΑΠΕΝΕΡΓΟΠΟΙΗΜΕΝΗ	Διπλός λαμπτήρας: 1215W Ένας λαμπτήρας: 705W
	ΟΙΚΟΛΟΓΙΚΗ ΛΕΙΤΟΥΡΓΙΑ ΕΝΕΡΓΟΠΟΙΗΜΕΝΗ	Διπλός λαμπτήρας: 985W Ένας λαμπτήρας: 585W
	ΛΕΙΤΟΥΡΓΙΑ ΑΝΑΜΟΝΗΣ (ΚΑΝΟΝΙΚΗ)	90W
	ΑΝΑΜΟΝΗ ΔΙΚΤΥΟΥ	60W
	ΑΝΑΜΟΝΗ (ΕΞΟΙΚΟΝΟΜΗΣΗ ΕΝΕΡΓΕΙΑΣ)	0,5W

*4 HDMI® (Βαθύ Χρώμα, Συγχρονισμός Χειλιών)/DisplayPort με HDCP
Τι είναι η τεχνολογία HDCP/HDCP?
Το HDCP είναι το ακρώνυμο για το High-bandwidth Digital Content Protection (Προστασία Ψηφιακού Περιεχομένου Υψηλού εύρου ζώνης). Η Προστασία Ψηφιακού Περιεχομένου Υψηλού εύρου ζώνης (HDCP) είναι ένα σύστημα πρόληψης της παράνομης αντιγραφής δεδομένων εικόνας τα οποία αποστέλλονται μέσω μιας Διεπαφής Πολυμέσων Υψηλής Ανάλυσης (HDMI).
Εάν δεν μπορείτε να δείτε υλικό μέσω της εισόδου HDMI και DisplayPort, αυτό δεν σημαίνει απαραίτητα ότι η συσκευή προβολής δεν λειτουργεί σωστά. Με την εφαρμογή του HDCP, ενδέχεται να υπάρχουν περιπτώσεις στις οποίες ορισμένα είδη περιεχομένου προστατεύονται με το HDCP και μπορεί να μην εμφανίζονται λόγω της απόφασης/πρόθεσης της κοινότητας HDCP (Προστασία Ψηφιακού Περιεχομένου, LLC).
Εικόνα: Βαθύ χρώμα; 8/10/12-bit, LipSync
Ήχος: LPCM; έως 2 κανάλια, ρυθμός δειγματοληψίας 32/44.1/48 KHz, bit δειγματοληψίας, 16/20/24-bit

*5 Μια εικόνα με υψηλότερη ή χαμηλότερη ανάλυση από τη φυσική ανάλυση της συσκευής προβολής (1920 × 1200) εμφανίζεται με τεχνολογία διαβάθμισης.

*6 Ορισμένες ταχύτητες σάρωσης δεν υποστηρίζονται ανάλογα με την ανάλυση του σήματος εισόδου.

Μηχανικά χαρακτηριστικά

Αριθμός Μοντέλου	NP-PH1400U
Εγκατάσταση Προσανατολισμός	Επιφάνεια εργασίας/Μπροστά, Επιφάνεια εργασίας/Πίσω, Οροφή/Μπροστά, Οροφή/Πίσω
Διαστάσεις	22,0" (W) × 9,3" (H) × 22,8" (D) /558 mm (W) × 235 mm (H) × 578 mm (D) (οι προεξοχές δεν συμπεριλαμβάνονται)
Βάρος	87.1 lbs/39.5 kg (χωρίς φακό)
Περιβαλλοντικά Ζητήματα	Θερμοκρασίες λειτουργίας: 32° έως 104°F (0° έως 40°C) *7, υγρασία 20% έως 80% (χωρίς συμπύκνωση) στο επίπεδο της θάλασσας Θερμοκρασίες φύλαξης: 14° έως 122°F (–10° έως 60°C), υγρασία 20% έως 80% (χωρίς συμπύκνωση) Ύψος λειτουργίας: 0 έως 2600 m (1600 έως 2600 m: Ορίστε [ΛΕΙΤΟΥΡΓΙΑ ΑΝΕΜΙΣΤΗΡΑ] στο [ΜΕΓΑΛΟ ΥΨΟΣ])
Κανονισμοί	Εγκεκριμένο από UL/C-UL (UL 60950-1, CSA 60950-1) Συμμορφώνεται με τις απαιτήσεις του Καναδικού DOC Κλάση A Συμμορφώνεται με τις απαιτήσεις του FCC Κλάση A Συμμορφώνεται με το AS/NZS CISPR.22 Κλάση A Συμμορφώνεται με την Οδηγία περί Ηλεκτρομαγνητικής Συμβατότητας (EN55022, EN55024, EN61000-3-2, EN61000-3-3) Συμμορφώνεται με την Οδηγία περί Χαμηλής Τάσης (EN60950-1, Εγκεκριμένο από TÜV) CE

*7 95 έως 104°F (35 έως 40ºC) - "Εξαναγκασμένη οικολογική λειτουργία"

Για επιπλέον πληροφορίες, επισκεφθείτε την ιστοσελίδα:
ΗΠΑ: http://www.necdisplay.com/
Ευρώπη: http://www.nec-display-solutions.com/
Διεθνώς: http://www.nec-display.com/global/index.html
Για πληροφορίες σχετικά με τα προαιρετικά εξαρτήματά μας, επισκεφθείτε την ιστοσελίδα μας ή δείτε το διαφημιστικό μας φυλλάδιο.
Οι προδιαγραφές υπόκεινται σε αλλαγές χωρίς προειδοποίηση.

Προαιρετικός φακός

NP25FL	Χειροκίνητη εστίαση
	αναλογία εμβέλειας 0,67:1, F2,5, f=14,6 mm
	Μέγεθος εικόνας (Διαγώνιος): 80 – 200 ίντσες / 2,03 – 5,08 m
	Απόσταση προβολής (ελάχ, - μεγ,): 1,1 – 3,2 m
NP26ZL	Ζουμ και εστίαση
	αναλογία εμβέλειας 1,39-1,87:1, F2,5, f=28,9-38,9 mm
	Μέγεθος εικόνας (Διαγώνιος): 100 – 500 ίντσες / 2,54 – 12,7 m
	Απόσταση προβολής (ελάχ, - μεγ,): 2,8 – 24 m
NP27ZL	Ζουμ και εστίαση
	αναλογία εμβέλειας 1,87-2,56:1, F2,5, f=39-53,4 mm
	Μέγεθος εικόνας (Διαγώνιος): 100 – 500 ίντσες / 2,54 – 12,7 m
	Απόσταση προβολής (ελάχ, - μεγ,): 4,0 – 24,0 m
NP28ZL	Ζουμ και εστίαση
	αναλογία εμβέλειας 2,56-4,16:1, F2,5, f=52,4-85,3 mm
	Μέγεθος εικόνας (Διαγώνιος): 100 – 500 ίντσες / 2,54 – 12,7 m
	Απόσταση προβολής (ελάχ, - μεγ,): 9,0 – 45,0 m
NP29ZL	Ζουμ και εστίαση
	αναλογία εμβέλειας 4,16-6,96:1, F2,5, f=84,9-142,0 mm
	Μέγεθος εικόνας (Διαγώνιος): 100 – 500 ίντσες / 2,54 – 12,7 m
	Απόσταση προβολής (ελάχ, - μεγ,): 12,0 – 80,0 m
NP32ZL	Ζουμ και εστίαση
	αναλογία εμβέλειας 0,9-1,1:1, F2,5-2,7, f=19,4-23,3 mm
	Μέγεθος εικόνας (Διαγώνιος): 70 – 600 ίντσες / 1,78 – 15,2 m
	Απόσταση προβολής (ελάχ, - μεγ,): 1,4 – 14,4 m

- Αυτές οι προδιαγραφές και ο σχεδιασμός του προϊόντος υπόκεινται σε αλλαγές χωρίς προειδοποίηση.

Καλώδιο ρεύματος

Εάν το παρεχόμενο καλώδιο ρεύματος δεν μπορεί να χρησιμοποιηθεί ή η τάση της περιοχής σας διαφέρει από αυτή του παρεχόμενου καλωδίου ρεύματος, χρησιμοποιήστε καλώδια ρεύματος κατάλληλα για τις ηλεκτρικές προδιαγραφές, τους τύπους καλωδίων ρεύματος και τους κανονισμούς της χώρας τοποθέτησης, όπως παρουσιάζεται στον πίνακα που φαίνεται παρακάτω. Για περισσότερες πληροφορίες, επικοινωνήστε με την αντιπροσωπεία.

Ηλεκτρικές προδιαγραφές καλωδίων ρεύματος

Τροφοδοσία ρεύματος	Ηλεκτρικές προδιαγραφές καλωδίων ρεύματος
AC 200 - 240V	250V 16A ή υψηλότερο

Είδος καλωδίου ρεύματος

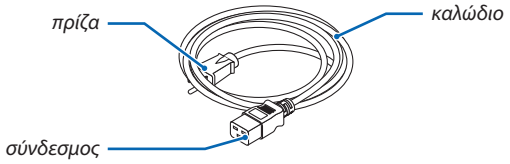

Πρίζα και καλώδιο

Η πρίζα σας πρέπει να συμμορφώνεται με τις προδιαγραφές ασφαλείας της χώρας σας και τον τύπο πρίζας τοίχου.

Σύνδεσμος

Οι διαστάσεις του συνδέσμου του καλωδίου ρεύματος φαίνονται παρακάτω

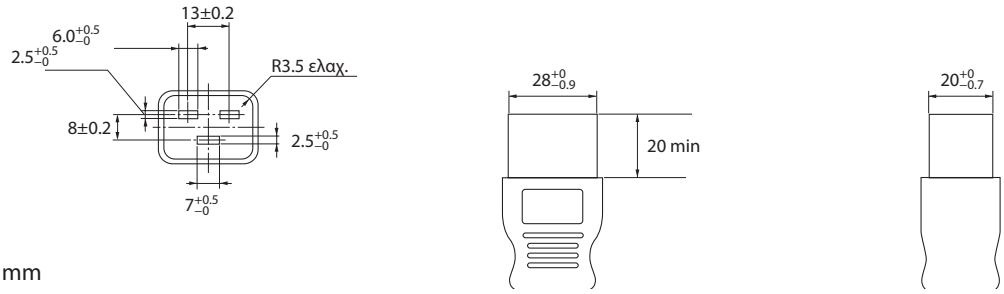

Μονάδα: mm

❺ Διαστάσεις κονσόλας

Μονάδα: mm (ίντσες)

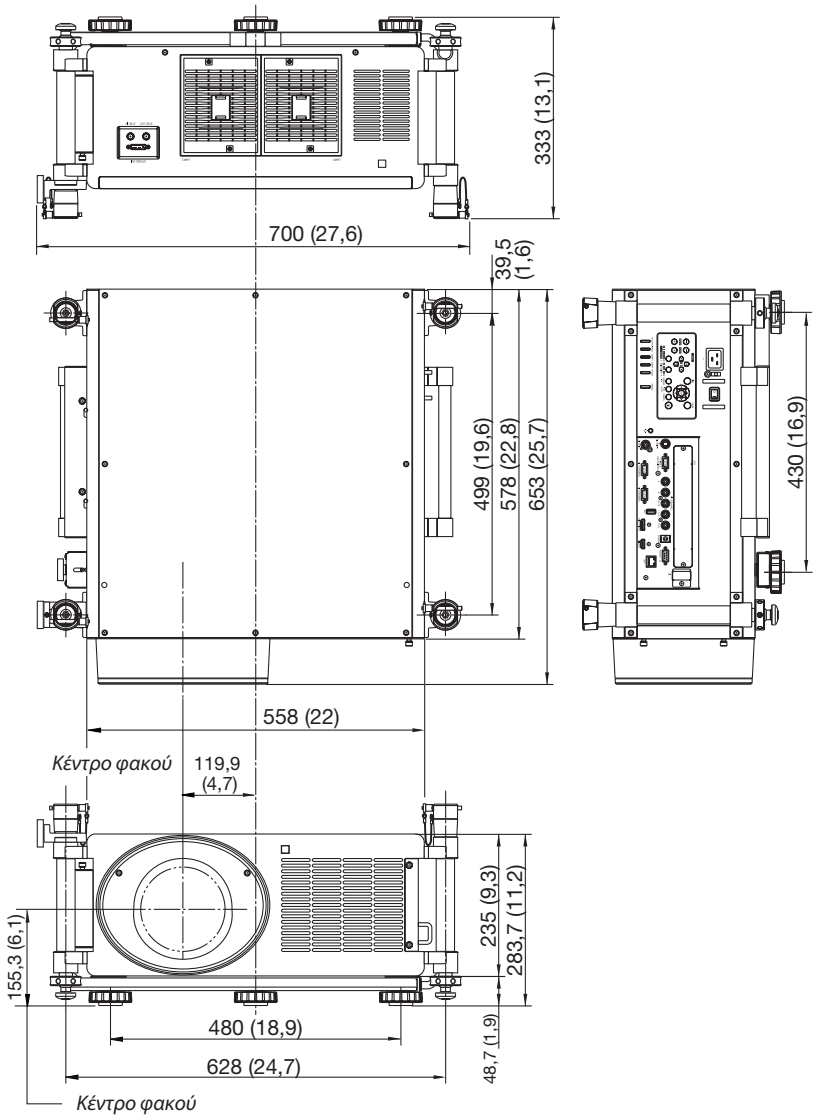

❻ Εκχωρήσεις ακίδων του συνδέσμου εισόδου D-Sub COMPUTER

Σύνδεσμος mini D-Sub 15 ακίδων

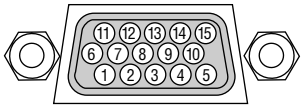

Επίπεδο σήματος
Σήμα βίντεο: 0,7Vp-p (Αναλογικό)
Σήμα συγχρονισμού: Επίπεδο TTL

Αρ. ακίδων	Σήμα RGB (Αναλογικό)	Σήμα YCbCr
1	Κόκκινο	Cr
2	Πράσινο ή συγχρονισμός στο πράσινο	Y
3	Μπλε	Cb
4	Γείωση	
5	Γείωση	
6	Κόκκινο γείωση	Cr γείωση
7	Πράσινο γείωση	Y γείωση
8	Μπλε γείωση	Cb γείωση
9	Χωρίς σύνδεση	
10	Γείωση σήματος συγχρονισμού	
11	Χωρίς σύνδεση	
12	Αμφικατευθυνόμενο ΔΕΔΟΜΕΝΑ (SDA)	
13	Οριζόντιος συγχρονισμός ή σύνθετος συγχρονισμός	
14	Κάθετος συγχρονισμός	
15	Ρολόι δεδομένων	

❼ Αντιμετώπιση προβλημάτων

Η παρούσα ενότητα σας βοηθάει να επιλύσετε προβλήματα που ενδέχεται να συναντήσετε κατά τη ρύθμιση ή τη χρήση της συσκευής προβολής.

Μηνύματα ενδεικτικών λυχνιών

Ενδεικτική λυχνία POWER

Εμφάνιση ενδεικτικής λυχνίας		Κατάσταση συσκευής προβολής	Διαδικασία
Απενεργοποιημένη		Η τροφοδοσία ισχύος είναι απενεργοποιημένη.	–
Αναβοσβήνει	Μπλε (αναβοσβήνει γρήγορα)	Προετοιμασία για ενεργοποίηση	Περιμένετε λίγο.
	Μπλε (αναβοσβήνει αργά)	Χρονόμετρο απενεργοποίησης (ενεργοποιημένο) Χρονόμετρο προγράμματος (ενεργοποιημένο χρονόμετρο απενεργοποίησης)	–
	Πορτοκαλί (αναβοσβήνει γρήγορα)	Ψύξη συσκευής προβολής	Περιμένετε λίγο.
	Πορτοκαλί (αναβοσβήνει αργά)	Χρονόμετρο προγράμματος (ενεργοποιημένο χρονόμετρο ενεργοποίησης)	
Αναμμένη	Μπλε	Ενεργοποιημένη	–
	Πορτοκαλί	Λειτουργία αναμονής (ΚΑΝΟΝΙΚΗ ή ΑΝΑΜΟΝΗ ΔΙΚΤΥΟΥ)	–
	Κόκκινο	Λειτουργία αναμονής (ΕΞΟΙΚΟΝΟΜΗΣΗ ΕΝΕΡΓΕΙΑΣ)	–

Ενδεικτική λυχνία STATUS

Εμφάνιση ενδεικτικής λυχνίας		Κατάσταση συσκευής προβολής	Διαδικασία
Απενεργοποιημένη		Κανένα πρόβλημα ή λειτουργία αναμονής (ΕΞΟΙΚΟΝΟΜΗΣΗ ΕΝΕΡΓΕΙΑΣ ή ΑΝΑΜΟΝΗ ΔΙΚΤΥΟΥ)	–
Αναβοσβήνει	Κόκκινο (κύκλοι του 1)	Πρόβλημα καλύμματος	Το κάλυμμα λαμπτήρα δεν έχει τοποθετηθεί σωστά. Τοποθετήστε το σωστά. (→ Σελίδα 191)
	Κόκκινο (κύκλοι του 4)	Πρόβλημα ανεμιστήρα	Ο ανεμιστήρας ψύξης σταμάτησε να λειτουργεί. Επικοινωνήστε με ένα κέντρο υποστήριξης πελατών της NEC για επιδιόρθωση.
Αναβοσβήνει	Πορτοκαλί	Ασυμφωνία δικτύου	Δεν είναι δυνατή η σύνδεση του ενσωματωμένου LAN και του ασύρματου LAN της συσκευής προβολής ταυτόχρονα στο ίδιο δίκτυο. Για να συνδέσετε ταυτόχρονα το ενσωματωμένο LAN και το ασύρματο LAN της συσκευής προβολής, συνδέστε τα σε διαφορετικά δίκτυα.
Αναμμένη	Πράσινο	Λειτουργία αναμονής (ΚΑΝΟΝΙΚΗ)	–
	Πορτοκαλί	Πατήθηκε πλήκτρο ενώ η συσκευή προβολής βρίσκεται σε λειτουργία κλειδωμένου πληκτρολογίου	Τα πλήκτρα της συσκευής προβολής είναι κλειδωμένα. Η ρύθμιση πρέπει να ακυρωθεί για να λειτουργήσει η συσκευή προβολής. (→ Σελίδα 131)
		Ο αριθμός κωδικού της συσκευής προβολής και του τηλεχειριστηρίου δεν ταιριάζουν	Ελέγξτε τους κωδικούς. (→ Σελίδα 131 και 132)

Ενδεικτική λυχνία LAMP 1/LAMP 2

Εμφάνιση ενδεικτικής λυχνίας		Κατάσταση συσκευής προβολής	Διαδικασία
Απενεργοποιημένη		Ο λαμπτήρας είναι απενεργοποιημένος.	–
Αναβοσβήνει	Πράσινο	Προετοιμασία ενεργοποίησης λαμπτήρα κατόπιν προβλήματος φωτισμού	Περιμένετε λίγο.
	Κόκκινο	Περίοδος χάριτος αντικατάστασης λαμπτήρα	Ο λαμπτήρας έφτασε στο τέλος της διάρκειας ζωής του και πλέον ισχύει η περίοδος χάριτος αντικατάστασης (100 ώρες). Αντικαταστήστε το λαμπτήρα το συντομότερο δυνατό. (→ σελίδα 189)
	Κόκκινο (κύκλοι του 6)	Ο λαμπτήρας δεν φωτίζει	Ο λαμπτήρας δεν είναι ενεργοποιημένος. Περιμένετε τουλάχιστον 1 λεπτό και στη συνέχεια θέστε ξανά σε λειτουργία. Αν και πάλι ο λαμπτήρας δεν φωτίζει, επικοινωνήστε με ένα κέντρο υποστήριξης πελατών της NEC.
Αναμμένη	Κόκκινο	Έχει ξεπεραστεί ο χρόνος χρήσης του λαμπτήρα	Έχει ξεπεραστεί ο χρόνος χρήσης του λαμπτήρα. Η συσκευή προβολής δεν μπορεί να ενεργοποιηθεί μέχρι να αντικατασταθεί ο λαμπτήρας. (→ σελίδα 189)
	Πράσινο	Αναμμένος λαμπτήρας	–

Ενδεικτική λυχνία θερμοκρασίας

Εμφάνιση ενδεικτικής λυχνίας		Κατάσταση συσκευής προβολής	Διαδικασία
Απενεργοποιημένη		Κανένα πρόβλημα	
Αναβοσβήνει	Κόκκινο	Πρόβλημα θερμοκρασίας	Ενεργοποιήθηκε η διάταξη προστασίας από υπερθέρμανση. Αν η θερμοκρασία δωματίου είναι πολύ υψηλή, μεταφέρετε τη συσκευή προβολής σε ένα κρύο μέρος. Εάν η ενδεικτική λυχνία TEMP αναβοσβήνει ακόμα και όταν η συσκευή προβολής χρησιμοποιείται σε περιβάλλον με θερμοκρασία λειτουργίας, επικοινωνήστε με το κέντρο υποστήριξης πελατών της NEC.
	Πορτοκαλί	Προθέρμανση	Η θερμοκρασία περιβάλλοντος είναι μικρότερη από τη θερμοκρασία λειτουργίας της συσκευής προβολής (0°C). Αν συμβεί κάτι τέτοιο, αυξήστε τη θερμοκρασία του περιβάλλοντος σε 0°C ή περισσότερο και ενεργοποιήστε τη συσκευή προβολής. Αν ενεργοποιήσετε τη συσκευή προβολής στους 0°C περίπου, μπορεί να χρειαστούν 5 λεπτά για να προθερμανθεί η συσκευή προβολής. Κατά την περίοδο προθέρμανσης, θα ανάψει η ενδεικτική λυχνία TEMP. Όταν ολοκληρωθεί η προθέρμανση, θα σβήσει η ενδεικτική λυχνία TEMP.

Ενδεικτική λυχνία SHUTTER

Εμφάνιση ενδεικτικής λυχνίας		Κατάσταση συσκευής προβολής	Διαδικασία
Απενεργοποιημένη		Αναμμένο	–
Αναβοσβήνει	Πράσινο	Η βαθμονόμηση φακού είναι σε εξέλιξη.	–
Ενεργοποιημένη	Πράσινο	Το φως καλυμμένο	–

Αν ενεργοποιηθεί η διάταξη προστασίας από υπερθέρμανση

Αν η εσωτερική θερμοκρασία της συσκευής προβολής αυξηθεί υπερβολικά, ο λαμπτήρας απενεργοποιείται και ανάβει η ενδεικτική λυχνία θερμοκρασίας (συνεχόμενα σε κύκλους του 2).
Ενδέχεται να ενεργοποιηθεί η διάταξη προστασίας της συσκευής προβολής από υπερθέρμανση και ταυτόχρονα να απενεργοποιηθεί η συσκευή προβολής.
Εάν συμβεί αυτό, πραγματοποιήστε τα εξής:

- Αποσυνδέστε το καλώδιο ρεύματος από την πρίζα του ρεύματος.
- Αν βρίσκεστε σε μέρος με υψηλή θερμοκρασία περιβάλλοντος, μετακινήστε τη συσκευή προβολής σε διαφορετικό, κρύο μέρος.
- Αν υπάρχει σκόνη στις οπές εξαερισμού, καθαρίστε τις. (→ σελίδες 184 και 188)
- Περιμένετε περίπου 1 ώρα ώστε να μειωθεί η εσωτερική θερμοκρασία της συσκευής προβολής.

Συνηθισμένα προβλήματα και λύσεις

(→ "Ενδεικτική λυχνία ενεργοποίησης/κατάστασης/λαμπτήρα" στη σελίδα 232.)

Πρόβλημα	Ελέγξτε τα εξής
Δεν τίθεται σε λειτουργία ή απενεργοποιείται	• Ελέγξτε ότι το καλώδιο ρεύματος είναι συνδεδεμένο στην πρίζα και ότι το πλήκτρο λειτουργίας στην κονσόλα της συσκευής προβολής ή στο τηλεχειριστήριο είναι πατημένο. (→σελίδες 15, 18, 19) • Βεβαιωθείτε ότι το κάλυμμα του λαμπτήρα είναι σωστά τοποθετημένο. (→ σελίδα 191) • Ελέγξτε μήπως η συσκευή προβολής έχει υπερθερμανθεί. Εάν ο αερισμός γύρω από τη συσκευή προβολής είναι ανεπαρκής ή εάν το δωμάτιο όπου γίνεται η παρουσίαση είναι ιδιαίτερα ζεστό, μετακινήστε τη συσκευή προβολής σε ένα πιο δροσερό χώρο. • Ελέγξτε μήπως συνεχίζετε να χρησιμοποιείτε τη συσκευή προβολής για άλλες 100 ώρες μετά το τέλος της διάρκειας ζωής του λαμπτήρα. Εάν ναι, αντικαταστήστε το λαμπτήρα. Μετά την αντικατάσταση του λαμπτήρα, μηδενίστε το μετρητή ωρών του λαμπτήρα. (→ σελίδα 142) • Ο λαμπτήρας ίσως να μη μπορεί να ανάψει. Περιμένετε ένα λεπτό και στη συνέχεια θέστε ξανά τη συσκευή σε λειτουργία. • Επιλέξτε [ΜΕΓΑΛΟ ΥΨΟΣ] στη [ΛΕΙΤΟΥΡΓΙΑ ΑΝΕΜΙΣΤΗΡΑ], όταν χρησιμοποιείτε τη συσκευή προβολής σε υψόμετρο πάνω από περίπου 1600 μέτρα. Η χρήση της συσκευής προβολής σε υψόμετρο περίπου 1600 μέτρων ή μεγαλύτερο χωρίς να έχει ρυθμιστεί η επιλογή [ΜΕΓΑΛΟ ΥΨΟΣ] μπορεί να προκαλέσει υπερθέρμανση της συσκευής προβολής και επακόλουθη απενεργοποίηση. Εάν συμβεί αυτό, περιμένετε δυο λεπτά και θέστε τη συσκευή προβολής σε λειτουργία. (→ σελίδα 133) Εάν θέσετε τη συσκευή προβολής σε λειτουργία αμέσως μετά το σβήσιμο του λαμπτήρα, οι ανεμιστήρες λειτουργούν χωρίς να εμφανίζεται εικόνα για λίγη ώρα και στη συνέχεια η συσκευή προβολής θα εμφανίσει την εικόνα. Περιμένετε για μια στιγμή.
Τίθεται εκτός λειτουργίας	• Βεβαιωθείτε ότι το [ΧΡΟΝΟΜΕΤ. ΑΠΕΝΕΡΓΟΠ.], [ΑΥΤΟΜ. ΑΠΕΝΕΡΓΟΠ.] ή [ΧΡΟΝΟΜΕΤΡΟ ΠΡΟΓΡΑΜΜΑΤΟΣ] είναι ανενεργά. (→ σελίδα 125, 136, 163)
Δεν υπάρχει εικόνα	• Ελέγξτε αν είναι επιλεγμένη η κατάλληλη είσοδος. (→ σελίδα 22) Αν και πάλι δεν υπάρχει εικόνα, πατήστε το πλήκτρο SOURCE ή κάποιο από τα πλήκτρα εισόδου ξανά. • Βεβαιωθείτε ότι έχετε συνδέσει σωστά τα καλώδια. • Χρησιμοποιήστε τα μενού για να προσαρμόσετε τη φωτεινότητα και την αντίθεση. (→ σελίδα 115) • Βεβαιωθείτε ότι το κάλυμμα του φακού είναι ανοιχτό. (→ σελίδα 18) • Επαναφέρετε τις ρυθμίσεις ή τις προσαρμογές στα εργοστασιακά επίπεδα, χρησιμοποιώντας το [ΕΠΑΝΑΦ] στο μενού. (→ σελίδα 142) • Εισαγάγετε τον κωδικό καταχώρισης, εάν η λειτουργία ασφαλείας είναι ενεργή. (→ σελίδα 46) • Αν δεν είναι δυνατή η εμφάνιση του σήματος εισόδου HDMI ή DisplayPort, δοκιμάστε τα εξής. - Επανεγκαταστήστε τον οδηγό της κάρτας γραφικών που είναι ενσωματωμένος στον υπολογιστή σας ή χρησιμοποιήστε τον ενημερωμένο οδηγό. Για την επανεγκατάσταση ή την ενημέρωση του οδηγού σας, ανατρέξτε στον οδηγό χρήσης που συνοδεύει τον υπολογιστή ή την κάρτα γραφικών σας ή επικοινωνήστε με το κέντρο υποστήριξης του κατασκευαστή του υπολογιστή σας. Εγκαταστήστε τον ενημερωμένο οδηγό ή το ΛΣ με δική σας ευθύνη. Δεν φέρουμε ευθύνη για τυχόν προβλήματα ή αστοχίες που οφείλονται στην εγκατάσταση αυτή. • Φροντίστε να συνδέσετε τη συσκευή προβολής και το φορητό υπολογιστή ενώ η συσκευή προβολής βρίσκεται σε κατάσταση αναμονής και πριν θέσετε σε λειτουργία το φορητό υπολογιστή. Στις περισσότερες περιπτώσεις το σήμα εξόδου από το φορητό υπολογιστή δεν ενεργοποιείται, εάν δεν τον συνδέσετε στη συσκευή προβολής πριν τον θέσετε σε λειτουργία. * Εάν η οθόνη εμφανιστεί κενή όταν χρησιμοποιήσετε το τηλεχειριστήριο, αυτό ίσως είναι αποτέλεσμα του προγράμματος προστασίας οθόνης του υπολογιστή ή του λογισμικού διαχείρισης ενέργειας. • Δείτε επίσης τη σελίδα 236.
Η εικόνα σκοτεινιάζει ξαφνικά	• Ελέγξτε μήπως η συσκευή προβολής εισήλθε στην Εξαναγκασμένη Οικολογική λειτουργία λόγω υψηλής θερμοκρασίας περιβάλλοντος. Στην περίπτωση αυτή, χαμηλώστε την εσωτερική θερμοκρασία της συσκευής προβολής επιλέγοντας [ΥΨΗΛΗ] για τη [ΛΕΙΤΟΥΡΓΙΑ ΑΝΕΜΙΣΤΗΡΑ]. (→ σελίδα 133)
Ασυνήθιστος χρωματικός τόνος ή απόχρωση	• Ελέγξτε μήπως επιλέχθηκε ακατάλληλο χρώμα στο [ΧΡΩΜΑ ΤΟΙΧΟΥ]. Εάν ναι, προβείτε σε μια κατάλληλη επιλογή. (→ σελίδα 123) • Ρυθμίστε την [ΑΠΟΧΡΩΣΗ] στην [ΕΙΚΟΝΑ]. (→ σελίδα 115)
Η εικόνα δεν είναι τετράγωνη στην οθόνη	• Διορθώστε τη θέση της συσκευής προβολής για να βελτιώσετε τη γωνία της ως προς την οθόνη. (→ σελίδα 24) • Χρησιμοποιήστε τη λειτουργία βασικής γραμμής για να διορθώσετε την τραπεζοειδή παραμόρφωση. (→ σελίδα 31)
Η εικόνα είναι θολή	• Ρυθμίστε την εστίαση. (→ σελίδα 29) • Διορθώστε τη θέση της συσκευής προβολής για να βελτιώσετε τη γωνία της ως προς την οθόνη. (→ σελίδα 24) • Βεβαιωθείτε ότι η απόσταση ανάμεσα στη συσκευή προβολής και την οθόνη βρίσκεται εντός της εμβέλειας ρύθμισης του φακού. (→ σελίδα 219) • Μήπως ο φακός μετατοπίστηκε πέραν του ενδεδειγμένου εύρους ρύθμισης; (→ σελίδα 222) • Έχει εισαχθεί ο φακός μέχρι το τέρμα; (→ σελίδα 167) • Ενδέχεται να σχηματιστεί συμπύκνωση υγρασίας στο φακό, εάν η συσκευή προβολής μεταφερθεί όταν είναι κρύα σε ένα ζεστό χώρο και στη συνέχεια τεθεί σε λειτουργία. Εάν συμβεί αυτό, αφήστε τη συσκευή προβολής σβηστή στο χώρο ώσπου να μην υπάρχει πλέον συμπύκνωση στο φακό.
Η εικόνα στην οθόνη τρεμοπαίζει	• Ρυθμίστε τη [ΛΕΙΤΟΥΡΓΙΑ ΑΝΕΜΙΣΤΗΡΑ] σε ένα τρόπο λειτουργίας διαφορετικό από το [ΜΕΓΑΛΟ ΥΨΟΣ] όταν χρησιμοποιείτε τη συσκευή προβολής σε υψόμετρα 1600 μέτρων περίπου ή χαμηλότερα. Η χρήση της συσκευής προβολής σε υψόμετρα μικρότερα από 1600 μέτρα, όταν έχει ρυθμιστεί η επιλογή [ΜΕΓΑΛΟ ΥΨΟΣ], μπορεί να προκαλέσει υπερβολική ψύξη του λαμπτήρα, κάνοντας την εικόνα να τρεμοσβήνει. Αλλάξτε τη [ΛΕΙΤΟΥΡΓΙΑ ΑΝΕΜΙΣΤΗΡΑ] σε [ΑΥΤΟΜ.]. (→ σελίδα 133)
Η εικόνα κυλάει καθέτως, οριζοντίως ή και τα δύο	• Ελέγξτε την ανάλυση και τη συχνότητα του υπολογιστή. Βεβαιωθείτε ότι η ανάλυση που προσπαθείτε να εμφανίσετε υποστηρίζεται από τη συσκευή προβολής. (→ σελίδα 225) • Ρυθμίστε την εικόνα του υπολογιστή χειροκίνητα επιλέγοντας Οριζόντια/Κάθετη στις [ΕΠΙΛΟΓΕΣ ΕΙΚΟΝΑΣ]. (→ σελίδα 117)
Το τηλεχειριστήριο δεν λειτουργεί	• Τοποθετήστε καινούργιες μπαταρίες.(→ σελίδα 10) • Βεβαιωθείτε ότι δεν υπάρχουν εμπόδια ανάμεσα σε εσάς και τη συσκευή προβολής. • Σταθείτε σε απόσταση μικρότερη των 7 μέτρων από τη συσκευή προβολής. (→ σελίδα 10) • Αν είναι τοποθετημένο το βύσμα καλωδίου τηλεχειριστηρίου στην υποδοχή REMOTE, το τηλεχειριστήριο δεν λειτουργεί ασύρματα. (→ σελίδα 11) • Βεβαιωθείτε ότι η ταυτότητα χρήστη του τηλεχειριστηρίου αντιστοιχεί στην ταυτότητα χρήστη του προβολέα. (→ σελίδα 131, 132)

Η ενδεικτική λυχνία είναι αναμμένη ή αναβοσβήνει	• Βλ. Ενδεικτική λυχνία POWER/STATUS/LAMP. (→ σελίδα 232)
Διασταυρούμενα χρώματα στη λειτουργία RGB	• Πιέστε το πλήκτρο AUTO ADJ. στην κονσόλα της συσκευής προβολής ή στο τηλεχειριστήριο. (→ σελίδα 33) • Ρυθμίστε την εικόνα του υπολογιστή χειροκίνητα επιλέγοντας [ΡΟΛΟΪ]/[ΦΑΣΗ] στο μενού [ΕΠΙΛΟΓΕΣ ΕΙΚΟΝΑΣ]. (→ σελίδα 116)
Χωρίς απεικόνιση στην οθόνη	• Ελέγξτε αν η σίγαση-στην-οθόνη είναι ενεργοποιημένη. Για να απενεργοποιήσετε τη σίγαση-στην-οθόνη, πατήστε το πλήκτρο ON-SCREEN στο τηλεχειριστήριο ή κρατήστε πατημένο το πλήκτρο MENU στο σώμα του προβολέα για τουλάχιστον 10 δευτερόλεπτα. (→ σελίδα 37)

Για περισσότερες πληροφορίες, επικοινωνήστε με την αντιπροσωπεία.

Εάν δεν υπάρχει εικόνα ή εάν η εικόνα δεν εμφανίζεται σωστά.

- Διαδικασία ενεργοποίησης της συσκευής προβολής και του υπολογιστή.

  Φροντίστε να συνδέσετε τη συσκευή προβολής και το φορητό υπολογιστή ενώ η συσκευή προβολής βρίσκεται σε κατάσταση αναμονής και πριν θέσετε σε λειτουργία το φορητό υπολογιστή.

  Στις περισσότερες περιπτώσεις το σήμα εξόδου από το φορητό υπολογιστή δεν ενεργοποιείται εάν δεν τον συνδέσετε στη συσκευή προβολής πριν τον θέσετε σε λειτουργία.

  ΣΗΜΕΙΩΣΗ: Μπορείτε να ελέγξετε την οριζόντια συχνότητα του τρέχοντος σήματος στο μενού της συσκευής προβολής κάτω από το Πληροφορίες. Εάν αναγράφεται "0kHz", αυτό σημαίνει ότι δεν εξάγεται σήμα από τον υπολογιστή. (→ σελίδα 139 ή προχωρήστε στο επόμενο βήμα)

- Ενεργοποίηση της εξωτερικής οθόνης του υπολογιστή.

  Η εμφάνιση μιας εικόνας στην οθόνη του φορητού υπολογιστή δεν σημαίνει απαραίτητα ότι ο υπολογιστής εξάγει σήμα στη συσκευή προβολής. Όταν χρησιμοποιείτε ένα συμβατό φορητό υπολογιστή, ένας συνδυασμός πλήκτρων λειτουργίας ενεργοποιούν/απενεργοποιούν την εξωτερική οθόνη. Συνήθως, ο συνδυασμός του πλήκτρου "Fn" μαζί με ένα από τα 12 πλήκτρα λειτουργίας ενεργοποιεί ή απενεργοποιεί την εξωτερική οθόνη. Για παράδειγμα, στους φορητούς υπολογιστές NEC χρησιμοποιούνται τα πλήκτρα Fn + F3, ενώ στους φορητούς υπολογιστές Dell χρησιμοποιείται ο συνδυασμός πλήκτρων Fn + F8 για εναλλαγή μεταξύ των επιλογών εξωτερικής οθόνης.

- Έξοδος μη τυπικού σήματος από τον υπολογιστή

  Εάν το σήμα εξόδου από ένα φορητό υπολογιστή δεν είναι βιομηχανικό σήμα, η προβαλλόμενη εικόνα μπορεί να μην εμφανίζεται σωστά. Εάν συμβεί αυτό, απενεργοποιήστε την οθόνη LCD του φορητού υπολογιστή όταν βρίσκεται σε χρήση η οθόνη της συσκευής προβολής. Κάθε φορητός υπολογιστής απενεργοποιεί/επανενεργοποιεί τις τοπικές οθόνες LCD με διαφορετικό τρόπο, όπως περιγράφεται στο προηγούμενο βήμα. Για αναλυτικές πληροφορίες, ανατρέξτε στη βιβλιογραφία του υπολογιστή σας.

- Η εικόνα που εμφανίζεται είναι εσφαλμένη όταν χρησιμοποιείται υπολογιστής Mac

  Όταν χρησιμοποιείτε υπολογιστή Mac με τη συσκευή προβολής, ρυθμίστε το μικροδιακόπτη του προσαρμογέα Mac (δεν παρέχεται με τη συσκευή προβολής) σύμφωνα με την ανάλυσή σας. Μετά από αυτή τη ρύθμιση, επανεκκινήστε τον υπολογιστή Mac για να εφαρμοστούν οι αλλαγές.

  Για τη ρύθμιση άλλων τρόπων απεικόνισης εκτός από αυτούς που υποστηρίζονται από τον υπολογιστή Mac και τη συσκευή προβολής, η αλλαγή του μικροδιακόπτη σε ένα προσαρμογέα Mac μπορεί να προκαλέσει ήπια αναπήδηση της εικόνας ή να μην εμφανίζει τίποτα. Εάν συμβεί αυτό, ρυθμίστε το μικροδιακόπτη στον πάγιο τρόπο λειτουργίας 13" και κατόπιν επανεκκινήστε τον υπολογιστή Mac. Στη συνέχεια, επαναφέρετε τους μικροδιακόπτες σε έναν τρόπο που εμφανίζει εικόνα και επανεκκινήστε τον υπολογιστή Mac.

  ΣΗΜΕΙΩΣΗ: Για MacBook χωρίς σύνδεσμο mini D-Sub 15 ακίδων θα χρειαστείτε ένα καλώδιο προσαρμογέα βίντεο που κατασκευάζεται από την Apple Inc.

- Κατοπτρισμός σε MacBook

  * Όταν χρησιμοποιείτε τη συσκευή προβολής με ένα MacBook, η έξοδος δεν μπορεί να ρυθμιστεί σε 1024 × 768 εκτός εάν το "mirroring" (κατοπτρισμός) είναι απενεργοποιημένο στο MacBook. Για πληροφορίες σχετικά με τον κατοπτρισμό, ανατρέξτε στο εγχειρίδιο που παρέχεται με τον υπολογιστή Mac.

- Φάκελοι ή εικονίδια αποκρύπτονται στην οθόνη του Mac

  Οι φάκελοι ή τα εικονίδια μπορεί να μη φαίνονται στην οθόνη. Εάν συμβεί αυτό, επιλέξτε [View] (Προβολή) → [Arrange] (Τακτοποίηση) από το μενού της Apple και τακτοποιήστε τα εικονίδια.

❽ Κωδικοί ελέγχου Η/Υ και καλωδιακή σύνδεση

Κωδικοί ελέγχου Η/Υ

Λειτουργία	Στοιχεία κωδικών							
ΕΝΕΡΓΟΠΟΙΗΣΗ	02H	00H	00H	00H	00H	02H		
ΑΠΕΝΕΡΓΟΠΟΙΗΣΗ	02H	01H	00H	00H	00H	03H		
ΕΠΙΛΟΓΗ ΕΙΣΟΔΟΥ ΥΠΟΛΟΓΙΣΤΗ 1	02H	03H	00H	00H	02H	01H	01H	09H
ΕΠΙΛΟΓΗ ΕΙΣΟΔΟΥ ΥΠΟΛΟΓΙΣΤΗ 2	02H	03H	00H	00H	02H	01H	02H	0AH
ΕΠΙΛΟΓΗ ΕΙΣΟΔΟΥ ΥΠΟΛΟΓΙΣΤΗ 3	02H	03H	00H	00H	02H	01H	03H	0BH
ΕΠΙΛΟΓΗ ΕΙΣΟΔΟΥ HDMI	02H	03H	00H	00H	02H	01H	1AH	22H
ΕΠΙΛΟΓΗ ΕΙΣΟΔΟΥ DisplayPort	02H	03H	00H	00H	02H	01H	1BH	23H
ΕΠΙΛΟΓΗ ΕΙΣΟΔΟΥ ΒΙΝΤΕΟ	02H	03H	00H	00H	02H	01H	06H	0EH
ΕΠΙΛΟΓΗ ΕΙΣΟΔΟΥ S-ΒΙΝΤΕΟ	02H	03H	00H	00H	02H	01H	0BH	13H
ΕΠΙΛΟΓΗ ΕΙΣΟΔΟΥ VIEWER	02H	03H	00H	00H	02H	01H	1FH	27H
ΕΠΙΛΟΓΗ ΕΙΣΟΔΟΥ ΔΙΚΤΥΟΥ	02H	03H	00H	00H	02H	01H	20H	28H
ΕΝΕΡΓΟΠΟΙΗΣΗ ΣΙΓΑΣΗΣ ΕΙΚΟΝΑΣ	02H	10H	00H	00H	00H	12H		
ΑΠΕΝΕΡΓΟΠΟΙΗΣΗ ΣΙΓΑΣΗΣ ΕΙΚΟΝΑΣ	02H	11H	00H	00H	00H	13H		

ΣΗΜΕΙΩΣΗ: Επικοινωνήστε με την αντιπροσωπεία της περιοχής σας για έναν πλήρη κατάλογο των Κωδικών Ελέγχου Η/Υ, εάν χρειαστεί.

Καλωδιακή σύνδεση

Πρωτόκολλο επικοινωνίας

Ταχύτητα μετάδοσης δεδομένων.....38400 bps

Μήκος δεδομένων .....8 bit

Ισοτιμία.....Χωρίς ισοτιμία

Bit διακοπής.....Ένα bit

Χ ενεργοποίησης/απενεργοποίησης.....Όχι

Διαδικασία επικοινωνιών .....Πλήρως αμφίδρομη

ΣΗΜΕΙΩΣΗ: Ανάλογα με τον εξοπλισμό, μια χαμηλότερη ταχύτητα μετάδοσης δεδομένων ενδέχεται να συνιστάται για μακριές διαδρομές του καλωδίου.

Σύνδεσμος ελέγχου Η/Υ (D-SUB 9P)

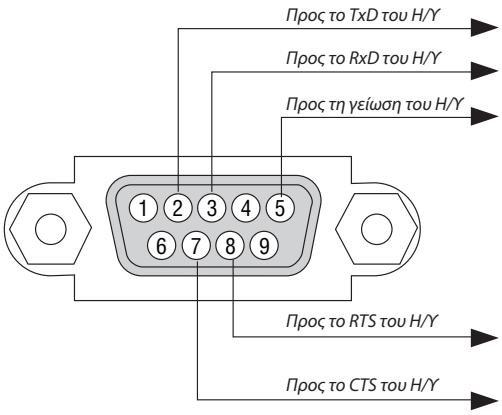

ΣΗΜΕΙΩΣΗ 1: Οι ακίδες 1, 4, 6 και 9 δεν χρησιμοποιούνται.

ΣΗΜΕΙΩΣΗ 2: Γεφυρώστε τα "Request to Send" (Αίτηση αποστολής) και "Clear to Send" (Ελεύθερο για αποστολή) μαζί στα δύο άκρα του καλωδίου για να απλοποιήσετε την καλωδιακή σύνδεση.

ΣΗΜΕΙΩΣΗ 3: Για μακριές διαδρομές καλωδίου, συνιστάται να ρυθμίσετε την ταχύτητα επικοινωνίας στα μενού της συσκευής προβολής στα 9600 bps.

❾ Λίστα ελέγχου αντιμετώπισης προβλημάτων

Πριν επικοινωνήσετε με την αντιπροσωπεία ή το προσωπικό του σέρβις, ελέγξτε την ακόλουθη λίστα για να βεβαιωθείτε ότι χρειάζονται επισκευές, ανατρέχοντας επίσης στην ενότητα "Αντιμετώπιση προβλημάτων" στο εγχειρίδιο χρήσης. Η παρακάτω λίστα ελέγχου θα μας βοηθήσει να λύσουμε το πρόβλημά σας πιο αποτελεσματικά.
* Εκτυπώστε αυτή τη σελίδα και την επόμενη σελίδα για να πραγματοποιήσετε τον έλεγχο.

Συχνότητα εμφάνισης ☐πάντα ☐μερικές φορές (Πόσο συχνά;_____) ☐άλλο (_____)

Τροφοδοσία

☐ Απουσία τροφοδοσίας (Η ενδεικτική λυχνία POWER δεν ανάβει με μπλε χρώμα)
Δείτε επίσης "Ενδεικτική λυχνία κατάστασης (STATUS)".
- ☐ Το βύσμα του καλωδίου ρεύματος έχει εισαχθεί πλήρως στην πρίζα του τοίχου.
- ☐ Ο διακόπτης παροχής ρεύματος είναι πατημένος στη θέση ON.
- ☐ Το κάλυμμα του λαμπτήρα είναι σωστά τοποθετημένο.
- ☐ Οι ώρες χρήσης λαμπτήρα (ώρες λειτουργίας του λαμπτήρα) απαλείφθηκαν μετά την αντικατάσταση του λαμπτήρα.
- ☐ Δεν υπάρχει τροφοδοσία παρόλο που πιέσατε παρατεταμένα το πλήκτρο POWER για 1 δευτερόλεπτο.

☐ Απενεργοποίηση κατά τη διάρκεια της λειτουργίας.
- ☐ Το βύσμα του καλωδίου ρεύματος έχει εισαχθεί πλήρως στην πρίζα του τοίχου.
- ☐ Το κάλυμμα του λαμπτήρα είναι σωστά τοποθετημένο.
- ☐ Η [ΑΥΤΟΜ. ΑΠΕΝΕΡΓΟΠ.] είναι απενεργοποιημένη (μόνο στα μοντέλα με τη λειτουργία [ΑΥΤΟΜ. ΑΠΕΝΕΡΓΟΠ.]).
- ☐ Το [ΧΡΟΝΟΜ. ΑΠΕΝΕΡΓΟΠ.] είναι απενεργοποιημένο (μόνο στα μοντέλα με τη λειτουργία [ΧΡΟΝΟΜ. ΑΠΕΝΕΡΓΟΠ.]).

Εικόνα και ήχος

☐ Δεν εμφανίζεται εικόνα στη συσκευή προβολής από τον Η/Υ σας ή τη συσκευή εικόνας.
- ☐ Εξακολουθεί να μην εμφανίζεται εικόνα παρόλο που πρώτα συνδέσατε τη συσκευή προβολής στον υπολογιστή και στη συνέχεια ενεργοποιήσατε τον υπολογιστή.
- ☐ Ενεργοποίηση της εξόδου σήματος από το φορητό υπολογιστή σας προς τη συσκευή προβολής.
  - *Ένας συνδυασμός πλήκτρων λειτουργίας ενεργοποιεί/απενεργοποιεί την εξωτερική οθόνη. Συνήθως, ο συνδυασμός του πλήκτρου "Fn" μαζί με ένα από τα 12 πλήκτρα λειτουργίας ενεργοποιεί ή απενεργοποιεί την εξωτερική οθόνη.*
- Απουσία εικόνας (μπλε ή μαύρο φόντο, καμία εικόνα).
- ☐ Εξακολουθεί να μην υπάρχει εικόνα παρόλο που πιέσατε το πλήκτρο AUTO ADJUST.
- ☐ Εξακολουθεί να μην υπάρχει εικόνα παρόλο που πραγματοποιήσατε [ΕΠΑΝΑΦ] στο μενού της συσκευής προβολής.
- ☐ Το βύσμα του καλωδίου σήματος έχει εισαχθεί πλήρως στο σύνδεσμο εισόδου
- ☐ Ένα μήνυμα εμφανίζεται στην οθόνη. (_____)
- ☐ Η πηγή που έχει συνδεθεί στη συσκευή προβολής είναι ενεργή και διαθέσιμη.
- ☐ Εξακολουθεί να μην υπάρχει εικόνα παρόλο που ρυθμίσατε τη φωτεινότητα ή/και την αντίθεση.
- ☐ Η ανάλυση και η συχνότητα της πηγής εισόδου υποστηρίζονται από τη συσκευή προβολής.
- ☐

☐ Η εικόνα είναι πολύ σκούρα.
- ☐ Παραμένει αμετάβλητη παρόλο που ρυθμίσατε τη φωτεινότητα ή και την αντίθεση.

☐ Η εικόνα είναι παραμορφωμένη.
- ☐ Η εικόνα εμφανίζεται σε σχήμα τραπεζοειδούς (δεν αλλάζει παρόλο που πραγματοποιήσατε τη ρύθμιση [ΒΑΣΙΚΗ ΓΡΑΜΜΗ]).

☐ Τμήματα της εικόνας χάνονται.
- ☐ Εξακολουθεί να μην αλλάζει παρόλο που πιέσατε το πλήκτρο AUTO ADJUST.
- ☐ Εξακολουθεί να μην αλλάζει παρόλο που πραγματοποιήσατε [ΕΠΑΝΑΦ] στο μενού της συσκευής προβολής.

☐ Η εικόνα μετακινείται προς την κάθετη ή την οριζόντια κατεύθυνση.
- ☐ Η οριζόντια και η κάθετη θέση έχουν ρυθμιστεί σωστά σε ένα σήμα υπολογιστή.
- ☐ Η ανάλυση και η συχνότητα της πηγής εισόδου υποστηρίζονται από τη συσκευή προβολής.
- ☐ Ορισμένα pixel χάνονται.

☐ Η εικόνα τρεμοπαίζει.
- ☐ Εξακολουθεί να μην αλλάζει παρόλο που πιέσατε το πλήκτρο AUTO ADJUST.
- ☐ Εξακολουθεί να μην αλλάζει παρόλο που πραγματοποιήσατε [ΕΠΑΝΑΦ] στο μενού της συσκευής προβολής.
- ☐ Η εικόνα τρεμοπαίζει ή εμφανίζει μετατόπιση χρωμάτων σε ένα σήμα υπολογιστή.
- ☐ Εξακολουθεί να μην αλλάζει παρόλο που αλλάξατε τη [ΛΕΙΤΟΥΡΓΙΑ ΑΝΕΜΙΣΤΗΡΑ] από [ΜΕΓΑΛΟ ΥΨΟΣ] σε [ΑΥΤΟΜ.].

☐ Η εικόνα εμφανίζεται θολή ή εκτός εστίασης.
- ☐ Εξακολουθεί να μην αλλάζει παρόλο που ελέγξατε την ανάλυση του σήματος στον Η/Υ και την αλλάξατε στη φυσική ανάλυση της συσκευής προβολής.
- ☐ Εξακολουθεί να μην αλλάζει παρόλο που ρυθμίσατε την εστίαση.

Άλλο

☐ Το τηλεχειριστήριο δεν λειτουργεί.
- ☐ Δεν υπάρχουν εμπόδια ανάμεσα στον αισθητήρα της συσκευής προβολής και στο τηλεχειριστήριο.
- ☐ Η συσκευή προβολής έχει τοποθετηθεί κοντά σε φωτισμό φθορισμού που μπορεί να προκαλέσει προβλήματα στα τηλεχειριστήρια υπέρυθρων ακτινών.
- ☐ Οι μπαταρίες είναι καινούργιες και δεν έχουν τοποθετηθεί αντίστροφα.

☐ Τα πλήκτρα στην κονσόλα της συσκευής προβολής δεν λειτουργούν (μόνο στα μοντέλα με τη λειτουργία [ΚΛΕΙΔΩΜΑ ΠΙΝΑΚΑ ΕΛΕΓΧΟΥ])
- ☐ Το [ΚΛΕΙΔΩΜΑ ΠΙΝΑΚΑ ΕΛΕΓΧΟΥ] δεν είναι ενεργοποιημένο ή έχει απενεργοποιηθεί στο μενού.
- ☐ Εξακολουθεί να μην αλλάζει παρόλο που πιέσατε παρατεταμένα το πλήκτρο EXIT για τουλάχιστον 10 δευτερόλεπτα.

Στον παρακάτω κενό χώρο περιγράψτε αναλυτικά το πρόβλημά σας.

Πληροφορίες σχετικά με την εφαρμογή και το περιβάλλον όπου χρησιμοποιείται η συσκευή προβολής

Συσκευή προβολής

Αριθμός μοντέλου:

Σειριακός αρ.:

Ημερομηνία αγοράς:

Χρόνος λειτουργίας λαμπτήρα (ώρες):

Οικολογική λειτουργία: ☐ΑΠΕΝΕΡΓ. ☐ΕΝΕΡΓ.

Πληροφορίες για το σήμα εισόδου:

Συχνότητα οριζόντιου συγχρονισμού [ ] kHz

Συχνότητα κάθετου συγχρονισμού [ ] Hz

Πολικότητα συγχρονισμού H☐(+) ☐(–)
V☐(+) ☐(–)

Τύπος συγχρονισμού ☐Χωριστός ☐Σύνθετος
☐Συγχρονισμός στο πράσινο

Ενδεικτική λυχνία STATUS:

Ανάβει σταθερά ☐Πορτοκαλί ☐Πράσινο

Αναβοσβήνει [ ] κύκλοι

Αριθμός μοντέλου τηλεχειριστηρίου:

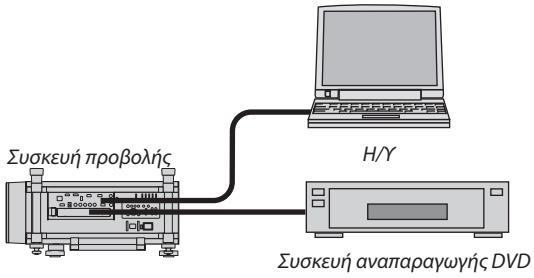

Καλώδιο σήματος

Βασικό καλώδιο της NEC ή άλλου κατασκευαστή;

Αριθμός μοντέλου: Μήκος: inch/m

Ενισχυτής κατανομής

Αριθμός μοντέλου:

Μεταγωγέας

Αριθμός μοντέλου:

Προσαρμογέας

Αριθμός μοντέλου:

Περιβάλλον εγκατάστασης

Μέγεθος οθόνης: ίντσες

Τύπος οθόνης: ☐Λευκό ματ ☐Κόκκοι ☐Πόλωση
☐Ευρυγώνια ☐Υψηλή αντίθεση

Απόσταση προβολής: πόδια/ίντσες/μέτρα

Προσανατολισμός: ☐Τοποθέτηση σε οροφή ☐Επιτραπέζια

Σύνδεση σε πρίζα:

☐ Συνδέεται απευθείας σε πρίζα τοίχου

☐ Συνδέεται σε καλώδιο προέκτασης ή σε άλλη διάταξη (αριθμός συνδεδεμένων συσκευών_____)

☐ Συνδέεται σε μπαλαντέζα ή σε άλλη διάταξη (αριθμός συνδεδεμένων συσκευών_____)

Υπολογιστής

Κατασκευαστής:

Αριθμός μοντέλου:

Φορητός υπολογιστής ☐ / Επιτραπέζιος ☐

Φυσική ανάλυση:

Ρυθμός ανανέωσης:

Προσαρμογέας εικόνας:

Άλλο:

Εξοπλισμός εικόνας

VCR, συσκευή αναπαραγωγής DVD, βιντεοκάμερα, βιντεοπαιχνίδι ή άλλο

Κατασκευαστής:

Αριθμός μοντέλου:

⑩ ΚΑΤΑΧΩΡΙΣΗ ΤΗΣ ΣΥΣΚΕΥΗΣ ΠΡΟΒΟΛΗΣ! (για κατοίκους των Ηνωμένων Πολιτειών, του Καναδά και του Μεξικού)

Αφιερώστε λίγο από το χρόνο σας για να καταχωρίσετε τη νέα συσκευή προβολής σας. Με αυτό τον τρόπο θα τεθεί σε ισχύ η περιορισμένη εγγύηση για ανταλλακτικά και εργατικά και το πρόγραμμα σέρβις InstaCare.
Επισκεφτείτε τον ιστότοπό μας www.necdisplay.com, κάντε κλικ στο κέντρο υποστήριξης/καταχώριση προϊόντος και συμπληρώστε την online φόρμα.
Μετά τη λήψη, θα σας στείλουμε μια επιστολή επιβεβαίωσης που θα περιλαμβάνει όλα τα στοιχεία που θα χρειαστείτε, ώστε να επωφεληθείτε από τα γρήγορα και αξιόπιστα προγράμματα σέρβις, καθώς και από την εγγύηση, τα οποία παρέχει η πρωτοπόρα στο χώρος της εταιρεία, NEC Display Solutions of America, Inc.

NEC

© NEC Display Solutions, Ltd. 2013–2015

7N951924